Ersatzteilliste

Einachschlepper agria 3900
mit Anbaugeräte

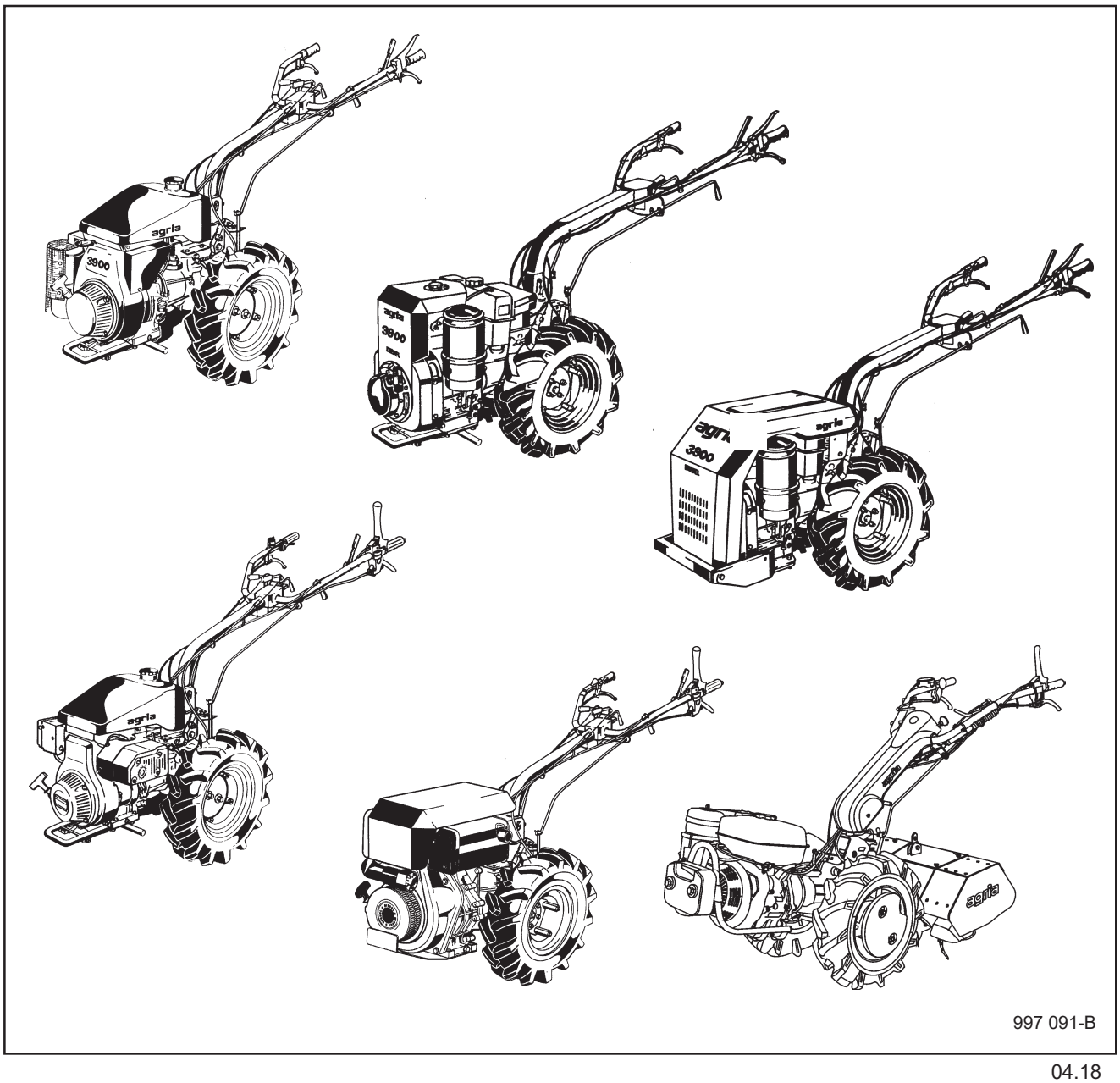

04.18

Agria-Werke GmbH • D-74219 Möckmühl • Tel.: +49 6298 39-0 • Fax: +49 6298 39-111

Stichwortverzeichnis

Benennung			Seite	Tafel
Anbauteile	4-Takt-Benzin-Motor	Robin EY 28 D	34	2276
		Robin EH 25 D	36	2324
	4-Takt-Diesel-Motor	Yanmar L 100 AE, Reversierstarter-Ausf.	38	2520
		Lombardini 6LD400, Elektrostarter-Ausf.	40	2278
		Lombardini 6LD400, Reversierstarter-Ausf.	42	2170
Aufkleber			79	2550_39
Bowdenzug			30-32	3439, 2273, 227301
Elektr.- Schaltplan		Generator Elektrostarter	41	2414
Getriebegehäuse			6	2265
Heckgehäuse			6	2265
Kupplung	Lamellen	Benzin-Motor EX27	18	3441
	Einscheibenkupplung	Benzin-Motor EY 28 D	19	2270
	Lamellen	Benzin-Motor EH 25, EY28, Diesel-Motor 6LD400, L100	20	2271
	Lamellen	Benzin-Motor EH25, EY28, Diesel-Motor L100	21	3030
	Lamellen	Diesel-Motor 6LD 400	22	303001
Lenkholm			30-33	3439, 2273, 227301
Radantrieb	Radgetriebe		7	2266
	Radwellen, Bremsen		7	2266
	Differenzial		8, 9	3442, 2267
Schaltstangen			26, 28, 30	2272, 227201, 3400
Schaltelemente			14, 16	3402, 2269
Schaltgetriebe			10, 12	3401, 2268
Schmierstoffe, Korrosionsschutzmittel, Klebstoffe, Lacke			78	2137
Unterholm			24, 26, 28	3440, 2272, 207201
Wendegetriebe			14, 16	3402, 2269
Werkzeug	Bordwerkzeuge		78	2124
Zahnräder, Hauptwelle			10, 12	3401, 2268

Zubehör-Artikel:

Hackgetriebe	3901 211		44	3406
Hackwerkzeug, Schutzhaube	3901 211		46	3443
Hackgetriebe	3901 311, 3901 312		48	2274
Hackwerkzeug, Schutzhaube	3901 311, 3901 312		49	2275
Bandrechen 1,60 m	5829 011		50	2438
Schwingenmähwerk	5846 111		52	2491
Mähbalken Universal, -SC, -SC Plus	5547 861. -871, -862, -872, -863, -873		54-56	2348, 2719, 271903
Kreiselegge	3977 311, 321, 331	Wannenaggregat, Zinkenträgergruppe	58	274504
		Planierschild, Walzengruppe	60	276904
Adapter für Kehrmaschine	3955 031		63	272903
Kehrmaschine FKM 0900E	3594 091, 3994 051		64	272801
Sammelbehälter FKM 0900	3594 221		66-67	273101, 273103
Spritzschürze FKM 0900	3594 911		66-67	273101, 273103
Kehrmaschine FKM 1050E	3594 121, 3954 171, -181		68	272800
Sammelbehälter FKM 1050	3594 231		70-71	273100, 273102
Spritzschürze FKM 1050	3594 921		70-71	273101, 273103
Seitenbesen	3594 321		72-73	2733, 273301
Wassersprengeinrichtung	3594 481		74	2732
Frontgewicht	3228 011, 3928 011		76	2356, 3444
Triebräder	3990 111, 3990 411		76	2279, 227901
Radgewichte	3921 011, 3921 111		77	2959, 3445
Schneeketten			76	2358
Adapter	3955 011		77	2415
Anhängevorrichtungen	3940 011, 3940 021		77	2416, 2417

Motoren-Einzelteile in separaten Listen	**Ersatzteil-Listen-Nr.**
ROBIN 4-Takt-Benzin- und Diesel-Motor	997 077
LOMBARDINI Diesel-Motor	997 055
Yanmar Diesel-Motor	997 147
Anbaugeräte aus Typenreihe 3400/5500 in separater Liste	997 083
Mähbalken in separater Liste	997 062

Tafel 2350 Empfehlungen, Symbol-Beschreibung, Hinweise

Empfehlung: Wartung und Instandsetzung

⚠ Vor Reinigungs-, Wartungs- und Reparaturarbeiten Motor abstellen und je nach Motorenausführung Kerzenstecker bzw. Zündschlüssel oder Netzsteker ziehen.

Eine **agria-Fachwerkstatt** hat geschulte Mechaniker , die eine fachgemäße Wartung und Instandsetzung durchführen.
Größere Wartungsarbeiten und Instandsetzungen sollten Sie nur dann selbst vornehmen, wenn Sie über die entsprechenden Werkzeuge und Kenntnisse von Maschinen und Motoren verfügen.
Nicht mit einem harten Gegenstand oder Metallwerkzeug gegen das Schwungrad klopfen, es könnte Risse bekommen und während des Betriebes zersplittern und Verletzungen oder Schäden verursachen. Zum Abziehen des Schwungrades nur geeignetes Werkzeug verwenden.

Hinweis für Klebstoffe:
Bei Verwendung von Klebstoff (Schraubensicherung LOCTITE) muß das Bolzengewinde und das Muttergewinde vor dem Auftragen von LOCTITE, sauber und fettfrei sein.
Klebestellen mit LOCTITE 242 können mit Schraubenschlüssel gelöst werden.
Klebestellen mit LOCTITE 270 und 638 zum Lösen auf ca. 80°C anwärmen.

⚠ ***Beachten Sie auch die Packungsbeilage des Klebstoffes!***

Empfehlung: Schmierstoffe und Korrosionsschutzmittel
- Für Motor und Getriebe verwenden Sie die vorgeschriebenen Schmierstoffe (siehe Technische Angaben).
- Für "offene" Schmierstellen bzw. Nippelschmierstellen empfehlen wir **Bio-Schmieröl** bzw. **Bio-Schmierfett** zu verwenden (nach Angaben in der Betriebsanleitung).
- Für Konservierung von Maschinen und Geräten empfehlen wir **Bio-Korrosionsschutzöl** zu verwenden (jedoch nicht verwenden für lackierte Außenverkleidungen).

Korrosionschutzöl kann mit Pinsel oder Sprühgerät aufgetragen werden.

Bio-Schmiermittel und Bio-Korrosionsschutzmittel sind umweltschonend, weil sie biologisch schnell abbaubar sind.
Mit dem Einsatz von Bio-Schmiermittel und Bio-Korrosionsschutzöl handeln Sie ökologisch richtig, schützen die Umwelt, fördern die Gesunderhaltung von Menschen, Tieren und Pflanzen.

Anzugswerte für Befestigungsschrauben ohne besondere Angabe in der Ersatzteilliste:

M5	= 5 Nm
M6	= 10 Nm
M8	= 23 Nm
M10	= 45 Nm
M12	= 76 Nm
M14	= 120 Nm
M16	= 168 Nm

Ansprüche, gleich welcher Art, können aus der bildlichen Darstellung der Ersatzteilliste nicht geltend gemacht werden.

Bitte hier die Maschinen-Daten eintragen:

Maschinen-Art.-Nr.: .....

Ident-/Maschinen-Nr.: .....

Motor-Typ: .....

Motor-Nr.: .....

Kaufdatum: .....

Geben Sie diese Daten bei jeder Ersatzteilbestellung an, um Fehler bei der Lieferung zu vermeiden.

Nur original agria-Ersatzteile verwenden!

Symbol-Beschreibung:

⚠	=	Warnhinweise beachten
ⓘ	=	wichtige Information
...	=	Teil mit Dicht- bzw. Klebemittel (siehe Angaben) einbauen bzw. einkleben.
	=	Fläche vor dem Montieren mit Fett (siehe Angaben) einstreichen.
	=	Teil aus arbeitstechnischen Gründen einölen
..Nm	=	Anzugswerte der Befestigungsschrauben.
	=	Einbaurichtung beachten!
	=	mit Spezialwerkzeug montiert.
	=	Sichtprüfung, Zustandstandsprüfung; Maße und Einstellwerte.
	=	Vor dem Demontieren ist das Markieren der Lage von Teilen zueinander erforderlich. Beim Zusammenbauen ist die Markierung zu beachten.
	=	Teil erst nach Prüfung wiederverwenden, falls notwendig auswechseln
!	=	auf Ausführung achten
<.....	=	bis Ident-Nr.; Maschinen-Nr.; Fahrgestell-Nr.; Motor-Nr.
>.....	=	ab Ident-Nr.: Maschinen-Nr.; Fahrgestell-Nr.; Motor-Nr.
->	=	für
»	=	siehe
ENL	=	einzeln nicht lieferbar
ED	=	ersetzt durch:
EDT	=	ersetzt durch Teilesatz:
EV	=	Einzelteil von:
ICL	=	inklusiv
M	=	Meterware; anstelle Stückzahl, benötigte Mengenangabe siehe Bemerkung
X	=	Menge nach Bedarf

Tab. 2350FR Recommandations, explication des symboles, consignes

1 - 1

Recommandation : Entretien et remise en état

Avant de procéder au nettoyage, l'entretien ou la réparation de la machine, arrêter le moteur et retirer la cosse de bougie, la clé de contact ou la prise au secteur.

Un atelier spécialisé agrée agria dispose d'un personnel qualifié qui effectue un entretien et une réparation de manière appropriée.
Ne procédez à des travaux d'entretien ou de réparation plus amples que si vous disposez du savoir-faire et des outils nécessaires pour la remise en état de machines et de moteurs.
Ne frappez pas avec un objet dur ou un outil métallique sur le volant; vous risquez de causer des fissures et le volant pourrait se briser par éclats après sa mise en marche et provoquer des blessures ou des dommages. Pour retirer le volant, se servir d'un outil approprié.

Consigne pour l'utilisation de colles :

Avant d'utiliser de la colle (frein filet LOCTITE) bien nettoyer et dégraisser les filets des boulons et des écrous avant de les enduire de LOCTITE.
Les assemblages freinés avec le produit LOCTITE 242 peuvent être desserrés à l'aide d'une clé à vis.
Les assemblages freinés avec les produits LOCTITE 270 et 638 doivent être réchauffés à 80 °C environ avant de pouvoir les desserrer.

Respecter les informations consignées dans la notice d'emploi du frein filet respectif !

Recommandation : Lubrifiants et produits anticorrosifs

- Il est impératif d'utiliser les lubrifiants recommandées pour le moteur et la boîte de vitesses (voir caractéristiques techniques).
- Il est recommandé d'utiliser **du lubrifiant ou de la graisse biodégradables** pour les points de graissage « ouverts » ou les graisseurs (suivant les indications déposées dans la notice d'instructions).
- Il est recommandé d'utiliser **de l'huile anticorrosive biodégradable** pour l'hivernage des machines et des appareils (ne pas l'utiliser pour les revêtements peints).

Pour appliquer l'huile anticorrosive, se servir d'un pinceau ou d'un aérosol.

Les lubrifiants et les produits anticorrosifs biologiques protègent l'environnement parce qu'il sont biodégradables.
En utilisant des lubrifiants et des produits anticorrosifs biodégradables, vous contribuez activement au respect de l'environnement et vous protégez la santé des personnes, les animaux et les plantes.

Adaptez aux valeurs pour des boulons de fixation sans indication spéciale dans le catalogue des pièces de rechange :

M5	= 5 Nm
M6	= 10 Nm
M8	= 23 Nm
M10	= 45 Nm
M12	= 76 Nm
M14	= 120 Nm
M16	= 168 Nm

Il n'est pas possible de faire valoir des droits quelconques sur les illustrations de la liste des pièces de rechange.

Inscrivez ci-dessous les données de la machine :

No. du type de machine : .....

No. d'ident. de la machine : .....

Type moteur : .....

No. moteur : .....

Date d'achat : .....

Indiquez ces données à chaque commande de pièce de rechange afin d'éviter des erreurs de livraison.

N'utilisez que de pièces de rechange d'origine agria !

Explication des symboles:

	=	Respecter les consignes d'avertissement
	=	Renseignement important
...	=	Poser ou coller la pièce au moyen d'un produit étanchéité ou d'une colle (voir indication)
	=	Avant le montage, enduire la surface de graisse (voir indication)
	=	Huiler la pièce pour faciliter le travail
...Nm	=	Couples de serrage des vis de fixation
	=	Respecter le sens de montage
	=	Monté au moyen d'un outil spécial
	=	Contrôle visuel, contrôle de l'état ; cotes et valeurs de réglage
	=	Avant le démontage, repérer la position des pièces, l'une par rapport à l'autre. Lors du remontage, respecter les repères
	=	Réutiliser la pièce seulement après l'avoir contrôlée, la remplacer si nécessaire
!	=	**Respecter la version**
<.....	=	**Jusqu'au No. d'ident. (No. de machine ; No. de châssis ; No. de moteur)**
>.....	=	**A partir du No. d'ident. (No. de machine ; No. de châssis ; No. de moteur)**
->	=	**pour**
»	=	**voyez**
ENL	=	**n'est pas livrable en tant que pièce individuelle**
ED	=	**remplacé par :**
EV	=	**Pièce d'Induvidual de :**
ICL	=	**inclusion**
EDT	=	**remplacé par le kit :**
M	=	**Marchandise au mètre ; au lieu de nombre des pièces (pour la quantité nécessaire, voir observation)**
X	=	**Quantité en fonction des besoins**

Agria-Werke GmbH • D-74219 Möckmühl • Tel.: +49 6298 39-0 • Fax: +49 6298 39-111 • E-Mail: info@agria.de • Internet: www.agria.de

Tab. 2350GB Recommendations, Symbols, Notes

1 - 1

Recommendations: Maintenance and Repair

Prior to any cleaning, maintenance, and repair work, shut down motor or engine and, depending on motor or engine type, withdraw spark plug connector, ignition key, or mains plug.

The trained mechanics of your **agria workshop** carry out expert maintenance and repair.
You should only carry out major maintenance work and repairs on your own, if you have the proper tools and knowledge of machines and internal combustion engines.
Do not hammer against the flywheel with a hard object or metal tools as it might crack and shatter in operation causing injuries and damage. Only use suitable tools for pulling the flywheel.

Information on Glues:

When using glue (screw securing agent LOCTITE), the bolt thread and the nut thread must be clean and free from grease before applying LOCTITE.
Areas treated with LOCTITE 242 can be loosened with a spanner.
Areas treated with LOCTITE 270 and 638 must be heated up to about 80°C for being loosened.
Also observe the information included in the packing of the glue.

Recommendations: Lubricants and Anti-Corrosive Agents

- Use the specified lubricants for motor or engine and transmission (see “Specifications”).
- We recommend using **bio-lubricating oil or bio-lubricating grease** for “open” lubricating points or nipples (as specified in the operating instructions).
- We recommend using **bio anti-corrosive oil** for preservation of machines and implements (do not apply on painted external covers). Oil can be brushed or sprayed on.

Anti-corrosive agents are kind to the environment and degrade fast. Using ecologically safe bio-lubricants and bio-anti-corrosives, you contribute to environmental protection and to the wellbeing of humans, animals and plants.

Suit values for fixing bolts without special indication in the parts catalog:

M5	= 5 Nm
M6	= 10 Nm
M8	= 23 Nm
M10	= 45 Nm
M12	= 76 Nm
M14	= 120 Nm
M16	= 168 Nm

Claims of any kind cannot be derived from the pictures represented in the spare parts list.

Please complete:

Machine Type No.: .....

ID/Machine No.: .....

Motor/Engine Type: .....

Motor/Engine No.: .....

Date of Purchase: .....

Please state these data when ordering spare parts to avoid wrong deliveries.

Only use original agria spare parts!

Symbols:

= Warning – Danger

= Important information

... = Part to be installed or glued in with sealant or glue (see information).

= Prior to mounting, apply grease to the surface (see information).

= To facilitate the works, oil part.

..Nm = Tightening values for the fastening bolts.

= Observe installation direction!

= Mounted with special tool.

= Visual check, condition check; measures and setting values.

= Prior to dismantling, the position of the parts towards each other must be marked.
Upon assembly, observe the markings.

= Re-use part only after a check; if required, replace it.

! = Observe execution

<..... = up to ident.-no.; machine-no.; chassis-no.; motor/engine -no.

>..... = from ident.-no.; machine-no.; chassis-no.; motor/engine-no.

-> = for

» = see

ENL = Single units cannot be supplied

ED = Substituted by:

EDT = Substituted by parts set:

EV = Induvidual part of:

ICL = including

M = Yardware; instead of unit number
Required quantity as per 'Remarks'

X = Quantity as required

Agria-Werke GmbH • D-74219 Möckmühl • Tel.: +49 6298 39-0 • Fax: +49 6298 39-111 • E-Mail: info@agria.de • Internet: www.agria.de

Tafel 2265 Getriebegehäuse, Heckgehäuse

Blatt 1 von 1

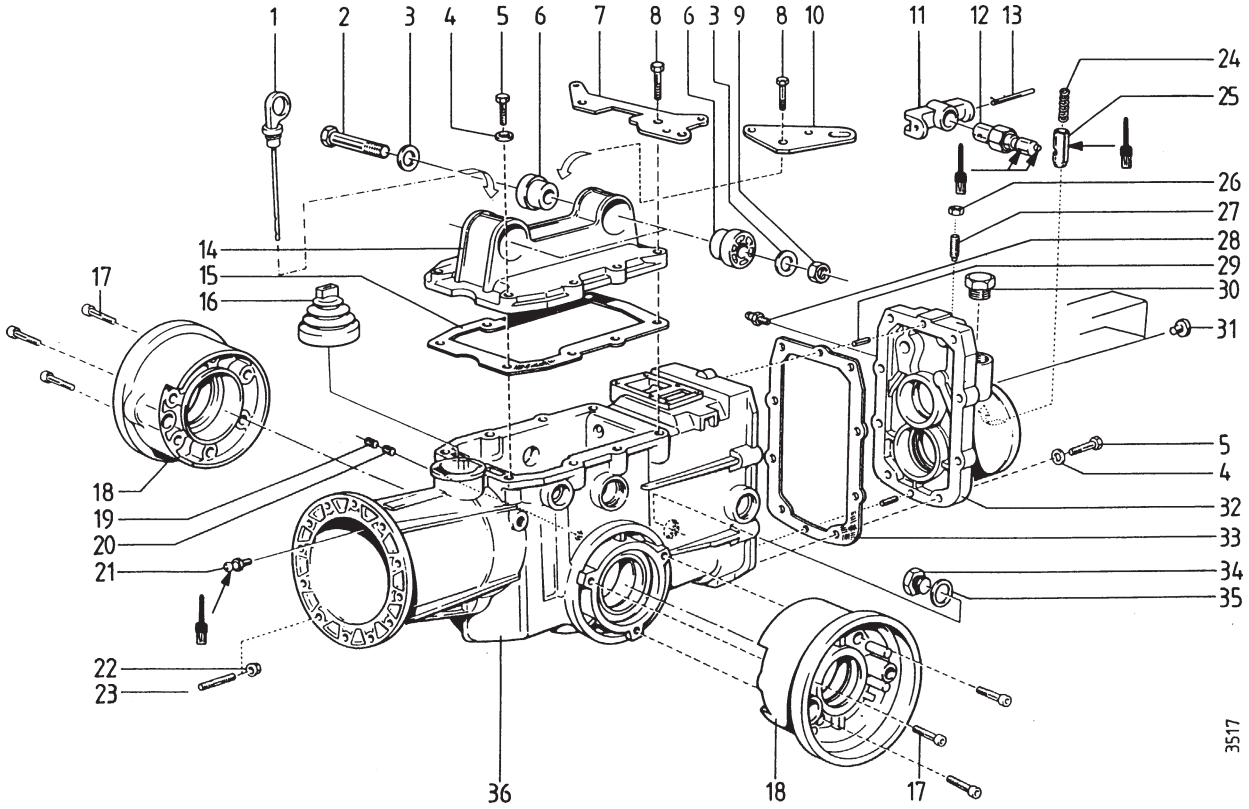

Pos.	Teil-Nr.	Benennung	Stück	Bemerkung
1	717 42	Ölmeßstab	1	
2	747 11	Sechskantschraube M 14 x 100	1	
3	007 86	Scheibe 15 x 28 x 2,5	2	
4	007 82	Scheibe 8,4 x 17 x 1,6	2	
5	001 51	Sechskantschraube M 8 x 30	2	
6	717 54	Lagerbuchse	2	
7	747 01	Widerlager für Bremse	1	
8	000 49	Sechskantschraube M 8 x 35	2	
9	281 14	Sicherungsmutter M 14	1	
10	747 02	Widerlager für Differenzialsperre	1	
11	683 02	Rasthebel	1	
12	717 47	Schaltwelle, Geräteriegel (Exenterbolzen)	1	
13	683 03	Stift 5 x 60	1	
14	747 03	Getriebegehäusedeckel	1	
15	717 11	Dichtung für Getriebegehäusedeckel	1	
16	697 76	Faltenbalg	1	
17	002 22	Innensechskantschraube M 8 x 35	6	
18	747 04	Radlagergehäuse	2	
19	455 81	Gewindestift M 8 x 10	1	
20	005 69	Gewindestift M 8 x 10, mit Spitze	1	
21	713 90	Kugelkopf mit Gewinde	1	
22	683 30	Bundmutter M 8	6	
23	004 54	Stiftschraube M 8 x 20	6	
24	712 35	Druckfeder	1	
25	717 46	Lagerbuchse	1	
26	005 95	Sechskantmutter M 8	1	
27	005 71	Gewindestift mit Zapfen M 8 x 25	1	
28	683 95	Schmiernippel M 8 x 1,25	1	
29	015 77	Stift 6 x 12	2	
30	747 12	Sechskantverschlußschraube M 20 x 1,5	1	
31	747 13	Verschlußstopfen	1	
32	717 00	Heckgehäuse	1	
33	717 14	Dichtung für Heckgehäuse	1	
34	697 78	Verschlußschraube M 14 x 1,5	1	
35	009 25	Dichtring 14 x 18 x 1,5	1	
36	747 05	Getriebegehäuse	1	
	745 65	Abdeckkappe für Zapfwelle	1	

997 091-B

Agria-Werke GmbH • D-74219 Möckmühl • Tel.: +49 6298 39-0 • Fax: +49 6298 39-111 • E-Mail: info@agria.de • Internet: www.agria.de

Tafel 2266 Radgetriebe / Bremse

Blatt 1 von 1

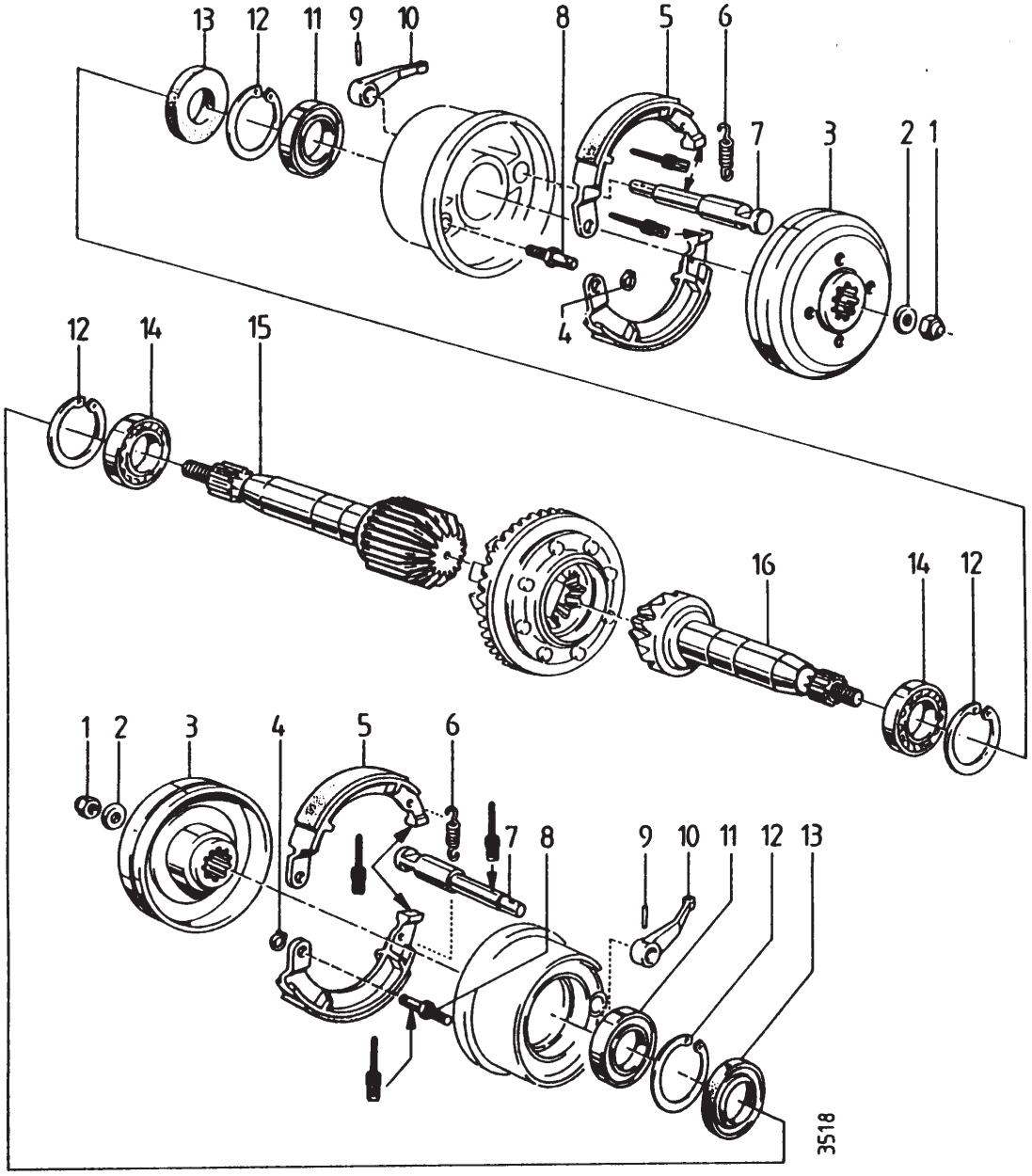

Pos.	Teil-Nr.	Benennung	Stück	Bemerkung
1	281 18	Sicherungsmutter M 14 x 1,5	2	
2	007 86	Scheibe 15 x 28 x 2,5	2	
3	717 12	Bremstrommel	2	
4	013 20	Sicherungsring 10 a x 1	2	
5	738 09	Bremsbacke	4	!
6	738 10	Zugfeder	2	
7	717 13	Bremsschlüssel	2	!
8	747 14	Bremsankerzapfen	2	!
9	015 97	Spannhülse 4 x 20	2	
10	717 29	Bremshebel	2	
11	184 05	Kugellager 6205 2RS, 25 x 52 x 15	2	
12	013 85	Sicherungsring 52i x 2	4	
13	163 09	Wellendichtring 25 x 52 x 7	2	
14	025 67	Kugellager 6205, 25 x 52 x 15	2	
15	717 52	Kegelritzelwelle rechts	1	
16	717 51	Kegelritzelwelle links	1	

! = bei Montage Fläche mit Hochtemperaturpaste LM 508 ASC einstreichen

997 091-B

Tafel 3442 Differenzial 3900 251

Blatt 1 von 1

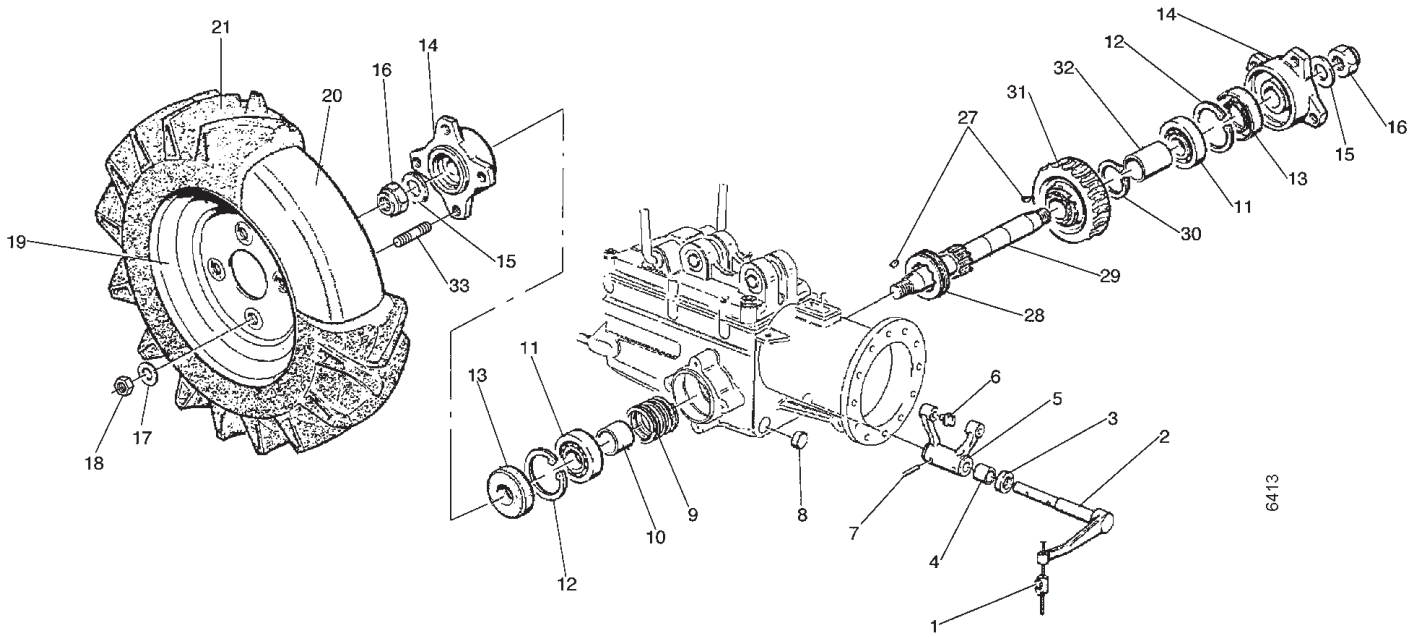

Pos.	Teil-Nr.	Benennung	Abmessung	Norm	Stück	Bemerkung
1	718 87	Schraubnippel			1	
2	455 345	Hebel			1	
3	455 308	Wellendichtring	14x22x4	DIN 3760	1	
4	455 228	Sinterbuchse	14x18x15		1	
5	455 346	Differential-Schaltgabel			1	
6	455 347	Gleitstück			1	
7	740 42	Spiralspannstift	5x20	ISO 8750	2	
8	455 348	Stopfen			1	
9	455 064	Druckfeder			1	
10	455 349	Distanzrohr			1	
11	025 82	Kugellager	25x62x17 6305	DIN 625	2	
12	013 90	Seegerring	I 62x2	DIN 472	2	
13	455 311	Wellendichtring	25x62x10	DIN 3760	2	
14	455 276	Nabe			2	
15	455 310	Tellerfeder	ø16		2	
16	006 69	Sicherungsmutter	M 16	DIN 985	2	
17	455 350	Scheibe	12		8	
18	005 98	Sechskantmutter	M 12	DIN 934	8	
19	455 351	Scheibenrad	3.25-10F		2	
20	024 50	Schlauch	3,50-8		2	
21	713 68	Reifen	4.00-8AS 2PR		2	
21a	3990 011	Triebrad Paar kpl.	4.00-8AS		1	
27	016 99	Scheibenfeder	6x9x22	DIN 6888	2	
28	455 352	Schaltmuffe			1	
29	455 353	Radwelle			1	
30	013 41	Seegerrring	A 35x1,5	DIN 471	1	
31	455 354	Schneckenrad			1	
32	455 355	Distanzrohr			1	
33	455 314	Stiftschraube	M 12		8	

Tafel 2267 Differenzial

Blatt 1 von 1

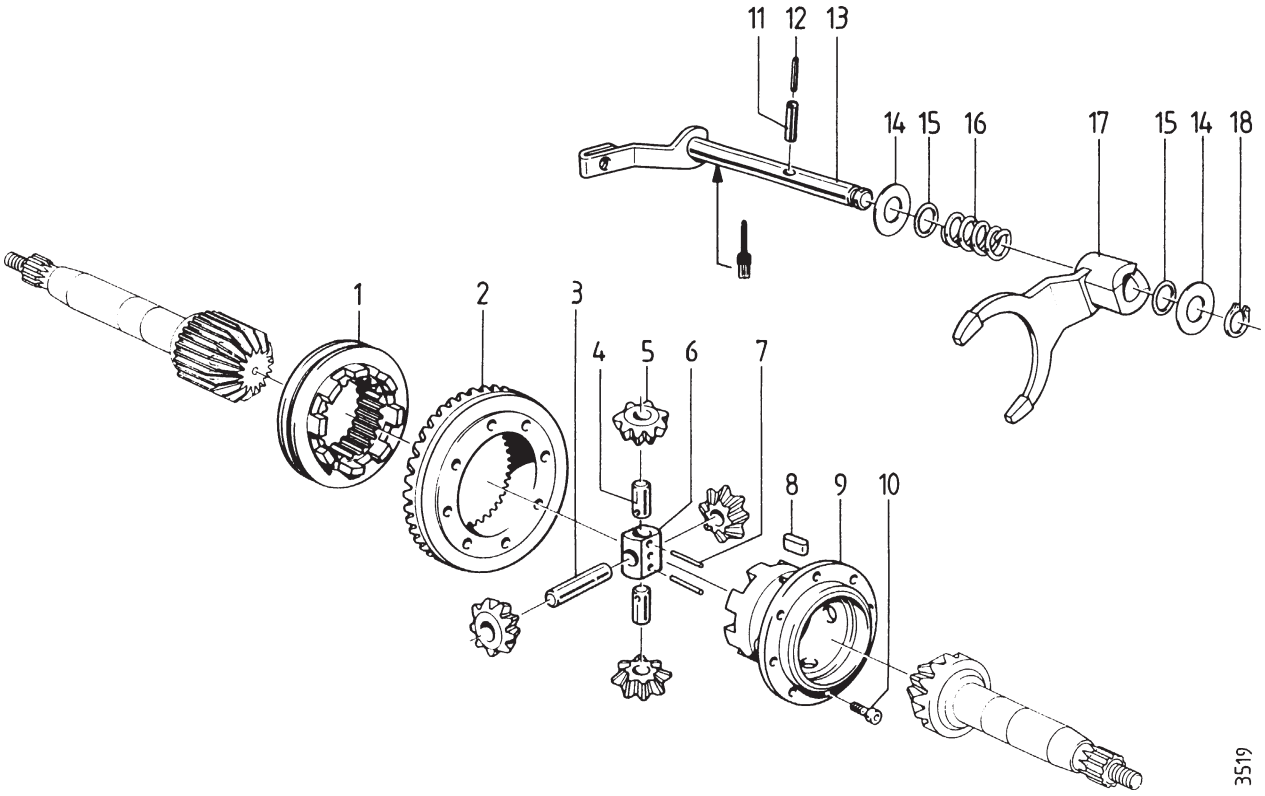

Pos.	Teil-Nr.	Benennung	Stück	Bemerkung
1	717 25	Differenzial-Schaltmuffe	1	
2	717 10	Tellerrad, Z = 32	1	
3	718 44	Zylinderbolzen	1	
4	717 80	Zylinderbolzen	2	
5	697 01	Kegelritzel	4	
6	718 47	Lagerstein	1	
7	016 19	Spannhülse 4 x 16	2	
8	717 71	Paßfeder 8 x 16	1	
9	717 27	Differenzial-Gehäuse	1	
10	253 24	Innensechskantschraube M 6 x 12	1	
11	747 15	Spannhülse 7 x 22	1	
12	015 97	Spannhülse 4 x 20	1	
13	717 49	Differenzial-Schaltwelle	1	
14	747 16	Scheibe	2	
15	747 17	Dichtring, Rundgummi, 17,13 x 2,62	2	
16	747 18	Druckfeder	1	
17	747 07	Differenzial-Schaltgabel	1	
18	013 27	Sicherungsring 17a x 1	1	

Tafel 3401 Schaltgetriebe 3900 251

Blatt 1 von 2

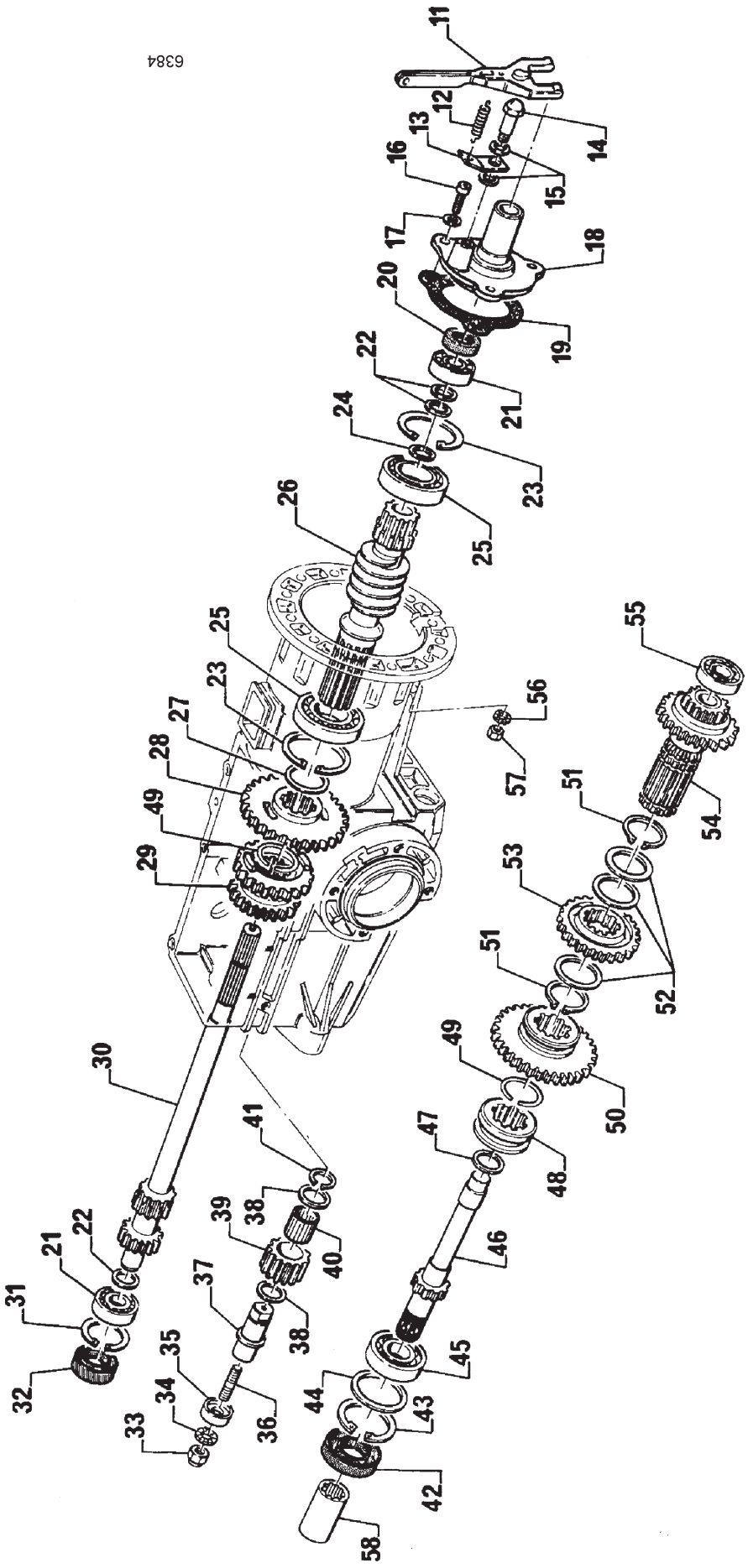

997 091-B

Tafel 3401 Schaltgetriebe 3900 251

Blatt 2 von 2

Pos.	Teil-Nr.	Benennung	Abmessung	Norm	St.	Bemerkung
11	455 176	Ausrückgabel			1	
12	455 177	Zugfeder			1	
13	455 178	Federhaltelasche			1	
14	455 179	Schraube			1	
15	007 82	Scheibe	8,4x17x1,6	DIN 125	2	
16	001 26	Sechskantschraube	M 6x20	DIN 933	3	
17	349 86	Schnorrscheibe	VS 6		3	
18	455 180	Lagerhalter			1	
19	455 181	Dichtung			1	
20	736 96	Wellendichtring	15x32x7		1	
21	025 63	Kugelllager	15x35x11 6202	DIN 625	2	
22	455 182	Einstellscheibe	15,2x24,9x0,6		3	
23	013 86	Seegerring	I 55x2	DIN 472	2	
24	455 183	Einstellscheibe	15,5x21,9x0,3		1	
25	455 302	Kegelrollenlager	30x55x17 32006 X/Q	DIN 720	1	
26	455 184	Schnecke			1	
27	455 185	Einstellscheibe	30,2x39,8x0,2		1	
28	455 186	Zahnrad Z = 36			1	
29	455 187	Zahnradblock			1	
30		Hauptwelle			1	Zapfwelle schnell
30		Hauptwelle			1	Zapfwelle langsam
31	013 75	Seegerring	I 35x1,5	DIN 472	1	
32	717 72	Wellendichtring	15x35x7x		1	
33	281 08	Sicherungsmutter	M 8	DIN 980	1	
34	494 08	Zahnscheibe	8	DIN 6798A	1	
35	455 188	Scheibe			1	
36	004 54	Stiftschraube	M 8x20		1	
37	455 190	Achse			1	
38	455 191	Anlaufscheibe	18x28x0,6		2	
39	455 192	Welle			1	
39	455 193	Zwischenzahnrad			1	Zapfwelle langsam
40	455 303	Nadellager	K 18x22x22		1	
41	013 28	Seegerring	A 18x1,2	DIN 471	1	
42	455 304	Wellendichtring	20x52x10		1	
43	013 85	Seegerring	I 52x2	DIN 472	1	
44	455 194	Einstellscheibe	40,3x51,5x0,2		1	
45	025 80	Kugelllager	20x52x15 6304	DIN 625	1	
46	455 195	Zapfwelle			1	
47	455 196	Einstellscheibe	18,2x24,9x0,6		1	
48	455 197	Schaltmuffe			1	
49	455 198	Ring	ø30		1	
50	455 199	Zahnrad Z = 40			1	
51	664 08	Seegerring	A 31x1,5	DIN 471	2	
52	455 200	Einstellscheibe	32,2x39,8x0,2		3	
53	455 201	Zahnrad Z = 29			1	
54	455 202	Zahnradblock			1	
55	025 52	Kugelllager	17x35x10 6003	DIN 625	1	
56	173 74	Schnorrscheibe	8		6	
57	005 95	Sechskantmutter	M 8	DIN 934	6	
58	455 300	Kuppelmuffe			1	

Tafel 2268 Schaltgetriebe

Blatt 1 von 2

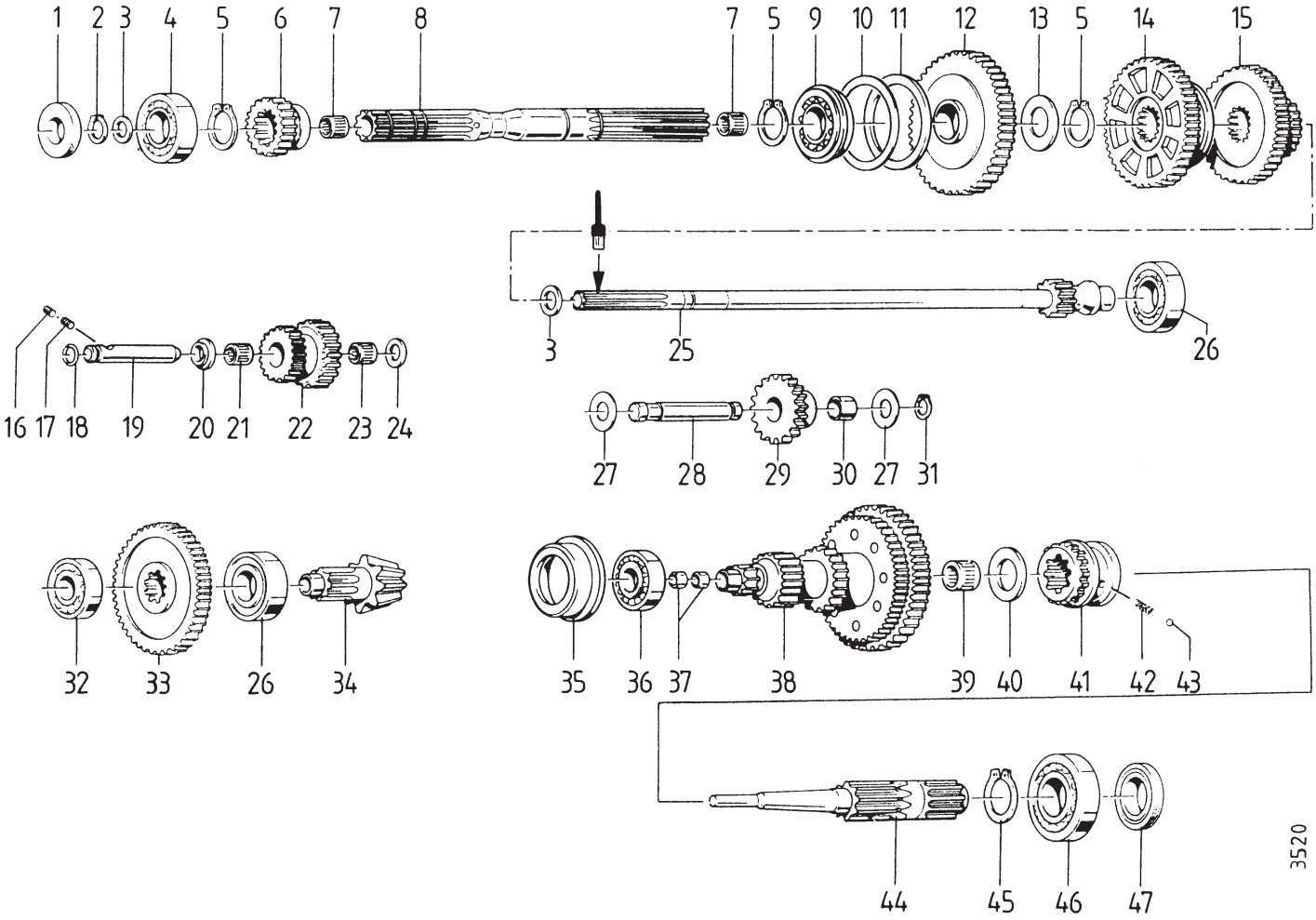

Tafel 2268 Schaltgetriebe

Blatt 2 von 2

Pos.	Teil-Nr.	Benennung	Stück	Bemerkung
1	717 72	Wellendichtring 15 x 35 x 7	1	
2	013 25	Sicherungsring 15 a x 1	1	
3	747 19	Scheibe	2	
4	025 54	Kugellager 6005, 25 x 47 x 12	1	
5	013 34	Sicherungsring 25 a x 1,2	3	
6	747 08	Zahnrad, Z = 16	1	
7	745 75	Nadelkranz K 15 x 18 x 17 F	2	
8	747 09	Hohlwelle	1	
9	745 76	Kugellager	1	
10	745 77	Einstellscheibe	1	
11	745 78	Einstellscheibe	1	
12	747 10	Losrad 1, Z = 45	1	
13	745 79	Scheibe	1	
14	745 80	Schaltrad 1, 2, Z = 37	1	
15	745 81	Schaltrad 3, 4, Z = 34/19	1	
16	455 81	Gewindestift M 8 x 10	1	
17	005 69	Gewindestift M 8 x 10, mit Spitze	1	
18	745 82	Dichtring, Rundgummi 9,13 x 2,62	1	
19	745 83	Achse	1	
20	745 84	Ring	1	
21	74585	Nadelkranz K 14 x 18 x 17	1	
22	745 86	Zahnradblock, Z = 17/22	1	
23	745 87	Nadelkranz K 14 x 18 x 15	1	
24	712 65	Scheibe	1	
25	745 88	Hauptwelle, Z = 10	1	
26	025 65	Kugellager 6204, 20 x 47 x 14	2	
27	712 61	Scheibe 12 x 26 x 1	2	
28	745 89	VR-Achse	1	
29	745 90	Zahnrad, VR, Z = 21	1	
30	745 91	Lagerbuchse 12 x 14 x 15 F	1	
31	013 24	Sicherungsring 14 a x 1	1	
32	025 78	Kugellager 6302, 15 x 42 x 13	1	
33	745 92	Zahnrad, Z = 40	1	
34	717 08	Kegelritzelwelle, Z = 7	1	
35	745 93	Bundbuchse	1	
36	025 64	Kugellager 6203, 17 x 40 x 12	1	
37	745 94	Lagerbuchse	2	
38	745 95	Radblock, Z = 10/17/21/35/43	1	
39	745 96	Nadelkranz K 20 x 24 x 13	1	
40	011 04	Scheibe 20 x 35 x 1	1	
41	745 97	Zapf-Schaltmuffe	1	
42	745 98	Druckfeder	1	
43	683 17	Kugel Ø	1	
44	745 99	Zapfwelle	1	
45	013 71	Sicherungsring 30 i x 1,2	1	
46	025 55	Kugellager 6006, 30 x 55 x 13	1	
47	019 83	Wellendichtring 30 x 47 x 7	1	

= bei Montage Fläche mit Hochtemperaturpaste LM 508 ASC einstreichen

Agria-Werke GmbH • D-74219 Möckmühl • Tel.: +49 6298 39-0 • Fax: +49 6298 39-111 • E-Mail: info@agria.de • Internet: www.agria.de

Tafel 3402 Schaltelemente Wendegetriebe 3900 251

Blatt 1 von 2

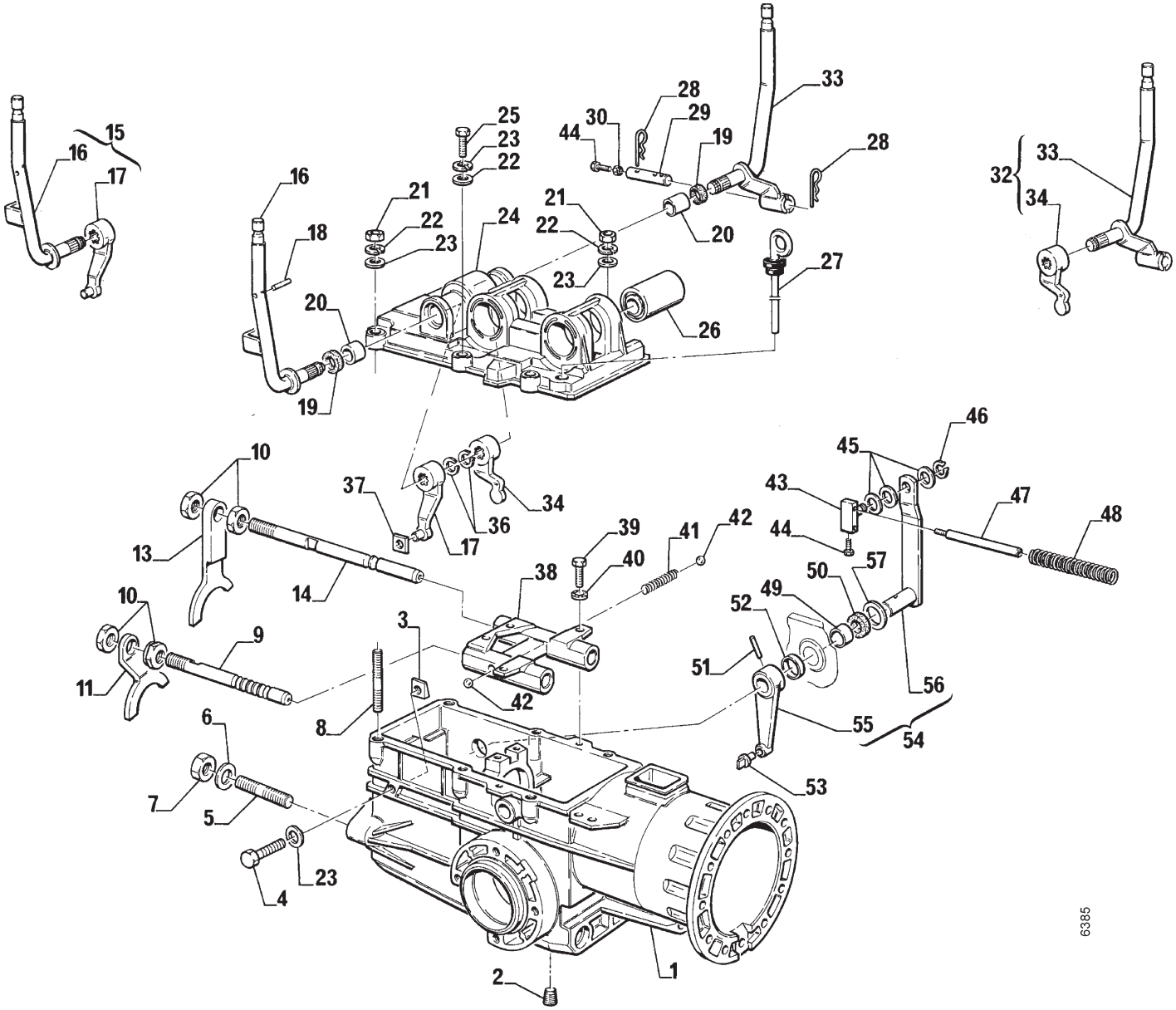

Tafel 3402 Schaltelemente Wendegetriebe 3900 251

Blatt 2 von 2

Pos.	Teil-Nr.	Benennung	Abmessung	Norm	St.	Bemerkung
1	455 205	Getriebegehäuse			1	Zapfwelle schnell
1	455 205	Getriebegehäuse			1	Zapfwelle langsam
2	455 206	Verschlussstopfen	M 18x1,5		1	
3	455 207	Sondermutter			1	
4	297 22	Sechskantschraube	M 8x22	DIN 933	1	
5	455 208	Stiftschraube	M 12x36		2	
6	756 54	Scheibe	12x35x5	DIN 6340	2	
7	005 98	Sechskantmutter	M 12	DIN 934	2	
8	004 37	Stiftschraube	M 8x30		4	
9	455 210	Schaltraststange			1	
10	006 30	Sechskantmutter flach	M 12	DIN 936	4	
11	455 211	Schaltgabel			1	
13	455 212	Schaltgabel			1	
14	455 213	Schaltraststange			1	
15	455 214	Gangschalthebel kpl.			1	
16						nicht einzeln lieferbar
17						nicht einzeln lieferbar
18	455 305	Spiralspannstift	3x24		2	
19	455 306	Wellendichtring	12x22x5		2	
20	455 215	Buchse	12x16x30		2	
21	005 95	Sechskantmutter	M 8		4	
22	012 96	Federring	ø8	DIN 128	6	
23	007 82	Scheibe	8,4x17x1,6	DIN 125	6	
24	455 216	Getriebegehäusedeckel			1	
25	001 51	Sechskantschraube	M 8x30	DIN 933	2	
26	455 217	Gummilager			2	
27	455 218	Ölmessstab			1	
28	686 38	Federstecker			2	
29	455 219	Bolzen			1	
30	005 87	Sechskantmutter flach	M 6	DIN 439	1	
32	455 220	Zapfschalthebel kpl.			1	
33						nicht einzeln lieferbar
34						nicht einzeln lieferbar
36	013 21	Seegerring	A 11x1	DIN 471	2	
37	455 221	Gleitplatte			1	
38	455 307	Führung			1	
39	00149	Sechskantschraube	M 5x16	DIN 933	2	
40	349 86	Schnorrscheibe	ø6		2	
41	455 222	Druckfeder			1	
42	455 223	Kugel	ø8,5		2	
43	455 224	Vierkantblock			1	
44	001 08	Sechskantschraube	M 6x12	DIN 933	2	
45	455 225	Einstellscheibe	10,2x15,8x0,4		3	
46	013 20	Seegerring	A 10x1	DIN 471	1	
47	455 226	Stange			1	
48	455 227	Druckfeder			1	
49	455 228	Buchse	114x18x15		1	
50	455 308	Wellendichtring	14x22x4		1	
51	455 309	Spiralspannstift	5x24	ISO 8750	1	
52	455 229	Distanzring	22x18,5x3,5		1	
53	455 230	Gleitstück			1	
54	455 231	Hebel VR			1	
55						nicht einzeln lieferbar
56						nicht einzeln lieferbar
57	455 232	Einstellscheibe	14,2x24,9x0,2		1	

Tafel 2269 Schaltelemente, Wendegetriebe

Blatt 1 von 2

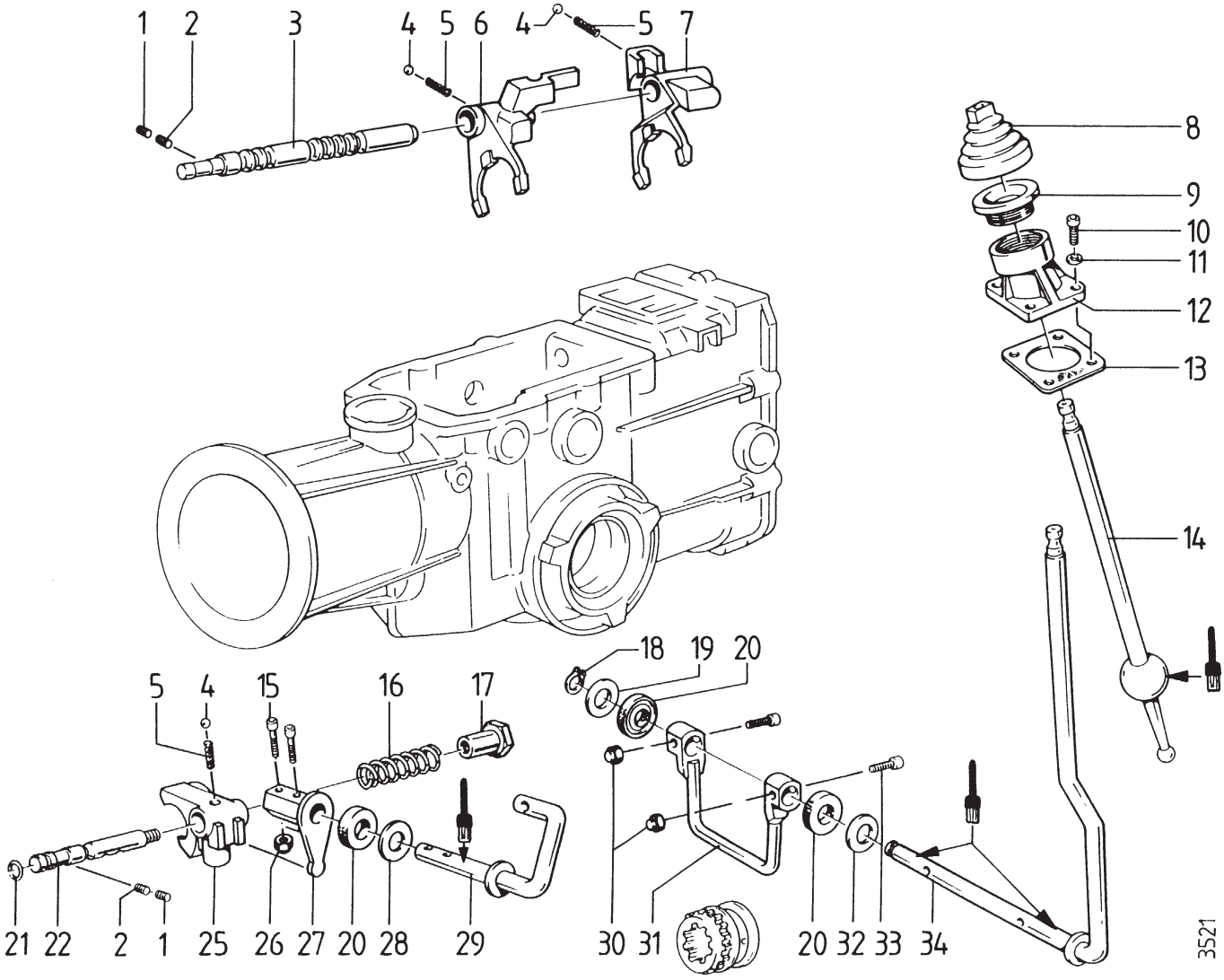

Tafel 2269 Schaltelemente Wendegetriebe

Blatt 2 von 2

Pos.	Teil-Nr.	Benennung	Stück	Bemerkung
1	455 81	Gewindestift M 8 x 10	2	
2	005 69	Gewindestift M 8 x 10, mit Spitze	2	
3	746 00	Schaltraststange, Gang	1	
4	717 93	Kugel	3	
5	746 01	Druckfeder	3	
6	746 02	Schaltgabel 1 - 2	1	
7	746 03	Schaltgabel 3 - 4	1	
8	746 04	Faltenbalg	1	
9	717 16	Gewindebuchse mit Bund	1	
10	002 23	Innensechskantschraube M 6 x 16	1	
11	007 80	Scheibe 6,4 x 12,5 x 1,6	1	
12	717 15	Schaltkugelturm	1	
13	717 17	Dichtung, Schaltturm	1	
14	717 09	Gangschalthebel	1	
15	002 31	Innensechskantschraube M 6 x 25	1	
16	746 05	Druckfeder	1	
17	746 06	Sechskantsondermutter M	1	
18	013 22	Sicherungsring 12a x 1	1	
19	683 35	Scheibe	1	
20	683 22	Wellendichtring 12 x 19 x 5	2	
21	745 82	Dichtring, Rundgummi 9,13 x 2,62	1	
22	746 07	Schaltraststange, Wendegetriebe	1	
25	746 08	Schaltgabel	1	
26	120 13	Sicherungsmutter M 6	2	
27	746 09	Schalthebel	1	
28	712 61	Scheibe 12 x 26 x 1	1	
29	746 10	Schaltwelle	1	
30	281 05	Sicherungsmutter M 5	1	
31	717 07	Zapfschaltbügel	1	
32	683 90	Scheibe	1	
33	717 41	Innensechskantschraube M 5 x 25	2	!, <, -> Ausf. 34
33a	454 138	Passschraube M 5 x 24	2	!, >, -> Ausf. 34a
34	717 56	Zapfschalthebel	1	, <, ! -> Ausf. 33
34a	454 211	Zapfschalthebel	1	, >, ! -> Ausf. 33a

Tafel 3441 Kupplung Benzin-Motor Robin EX27 3900 251

Blatt 1 von 1

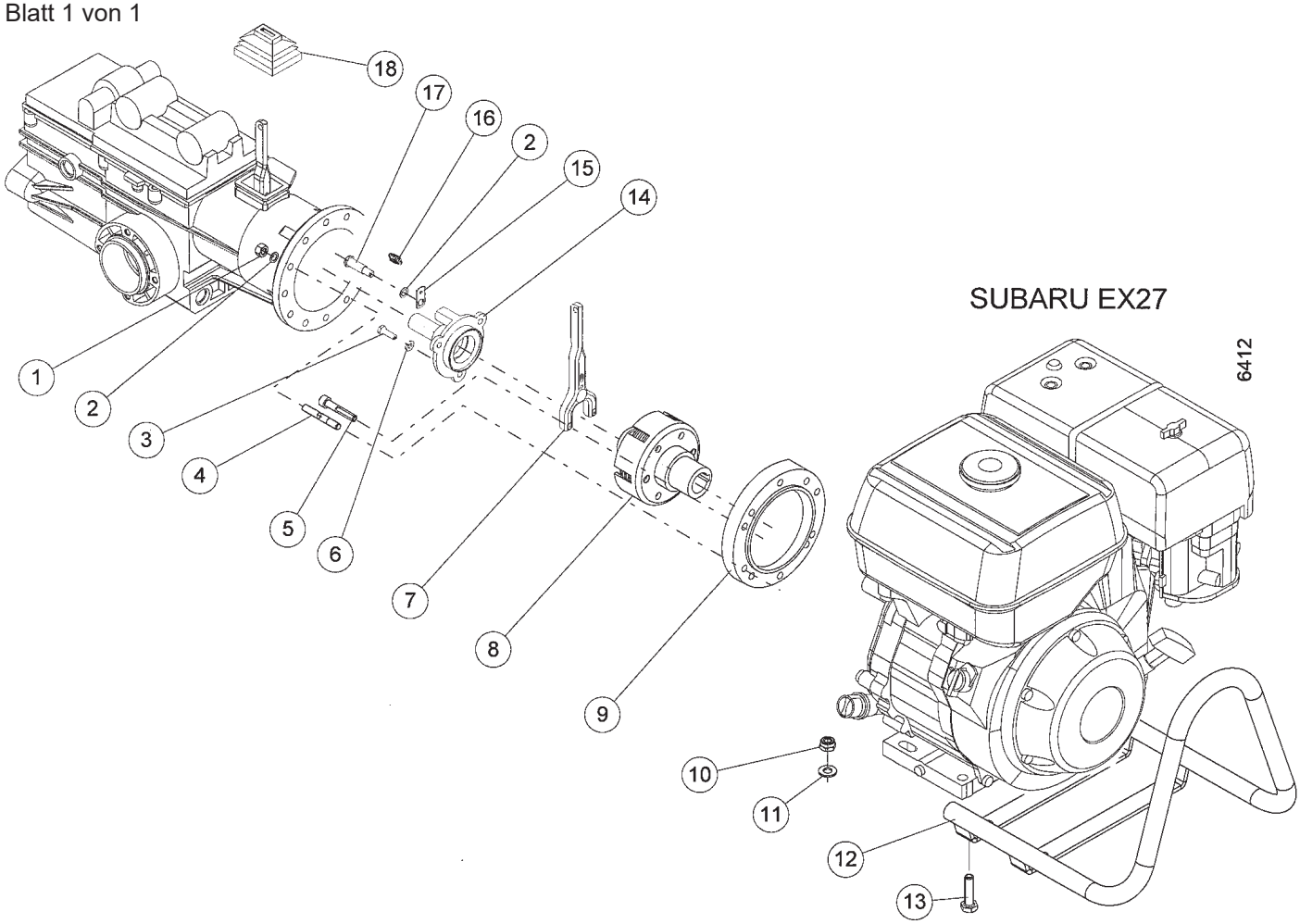

Pos.	Teil-Nr.	Benennung	Abmessung	Norm	Stück	Bemerkung
1	005 95	Sechskantmutter	M 8		6	
2	173 74	Schnorrscheibe	ø 8		9	
3	002 50	Sechskantschraube	M 6x20	DIN 933	6	
4	004 36	Stiftschraube	M 8x28		6	
5	455 342	Innen6ktzollschraube	3/8-16x1"		3	
6	349 86	Schnorrscheibe	ø 6		3	
7	455 176	Ausrückgabel			1	
8	455 270	Kupplung kpl.			1	
9	455 343	Kupplungsflansch	EX27		1	
10	006 66	Sicherungsmutter	M 10	DIN 985	4	
11	007 84	Scheibe	10,5x20x2	DIN 125	4	
12	455 344	Motorschutz			1	
13	000 15	Sechskantschraube	M 10x40	DIN 931	4	
14	455 180	Lagerhalter			1	
15	455 178	Federhaltelasche			1	
16	455 177	Zugfeder			1	
17	455 258	Schraube			1	
18	455 257	Faltenbalg			1	

Tafel 2270 Kupplung Benzin-Motor EY 28 D

< !

Blatt 1 von 1

! = auf Ausf. achten, ersetzt durch 454196 (Tafel 3030)

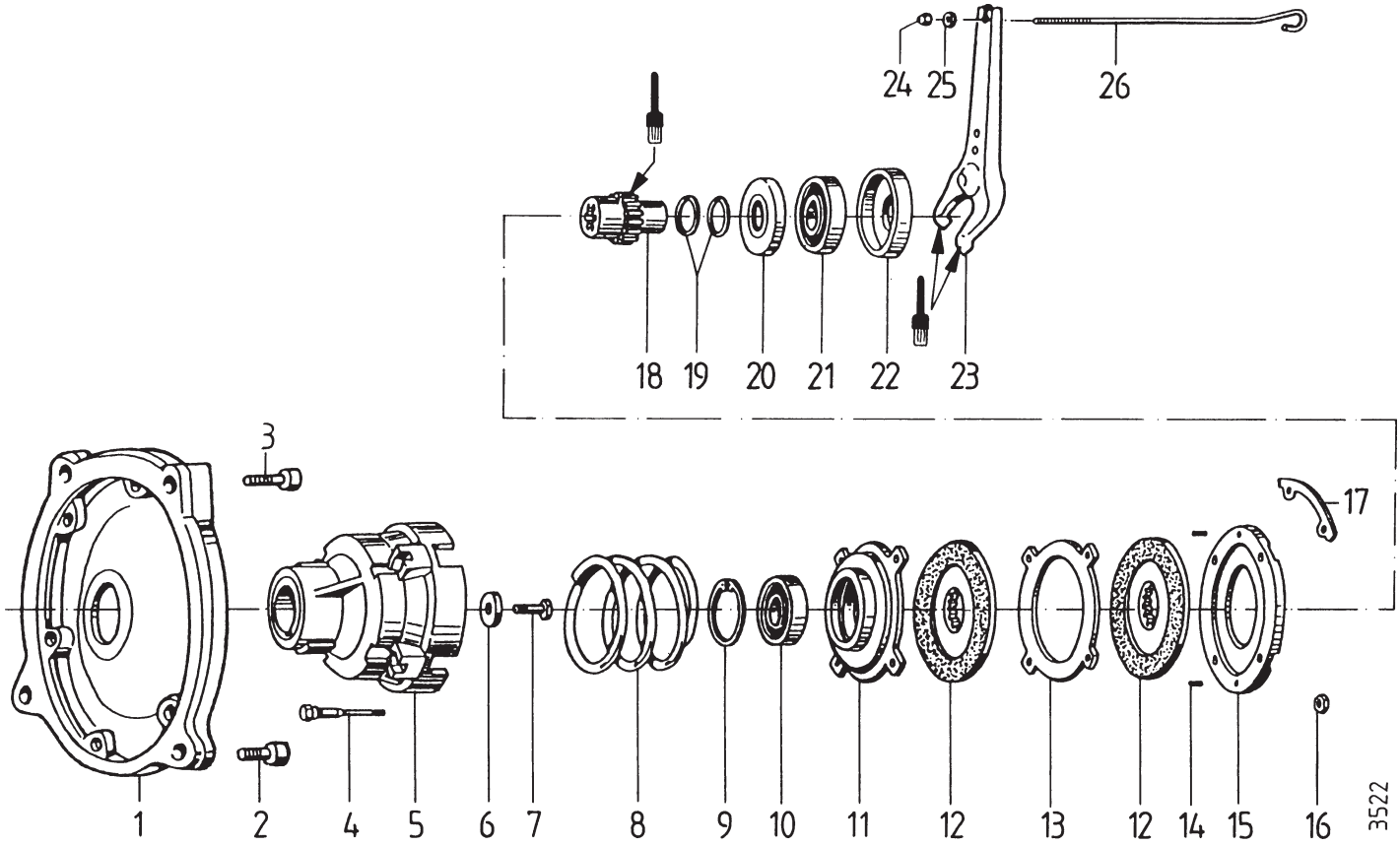

Pos.	Teil-Nr.	Benennung	Stück	Bemerkung
1	692 61	Motorzwischenflansch	1	
2	002 16	Innensechskantschraube M 10 x 25	2	
3	002 20	Innensechskantschraube M 10 x 40	2	
4	697 53	Sonderschraube M 6	4	
5	697 52	Kupplungsglocke	1	
6	697 50	Druckscheibe	1	
7	697 51	Sechskantschraube M 8 x 45	1	
8	697 49	Kupplungsfeder	1	
9	013 82	Sicherungsring 47i x 1,75	1	
10	231 76	Kugellager 6005 2RS, 25 x 47 x 12	1	
11	697 47	Kupplungsdruckplatte	1	
12	697 46	Kupplungsscheibe	2	
13	697 45	Aufnahmering	1	
14	016 15	Spannhülse 4 x 12	2	
15	697 44	Kupplungsträger	1	
16	005 93	Sechskantmutter M 6	1	
17	697 43	Segment	2	
18	697 42	Motorritzel	1	⏐
19	697 41	Distanzring	2	
20	713 92	Scheibe	1	
21	157 73	Kugellager 6204 2RS, 20 x 47 x 14	1	
22	697 39	Lagerbuchse	1	
23	697 38	Ausrückgabel	1	
24	281 05	Sicherungsmutter M 5	1	
25	007 79	Scheibe 5,3 x 10 x 1	1	
26	746 25	Zugstange M 5	1	

⏐ = bei Montage Fläche mit Hochtemperaturpaste LM 508 ASC einstreichen

Tafel 2271 Kupplung Diesel-Motor 6LD 400 / L100, 3900 521 = <39002014

Blatt 1 von 1 **Benzin-Motor EH25, EY28** 3900 241 = <39001586

! = auf Ausf. achten,

ersetzt durch INFO 78696: 6LD 400 = 454208 (Tafel 303001)
L100, EH25, EY28 = 454196 (Tafel 3030)

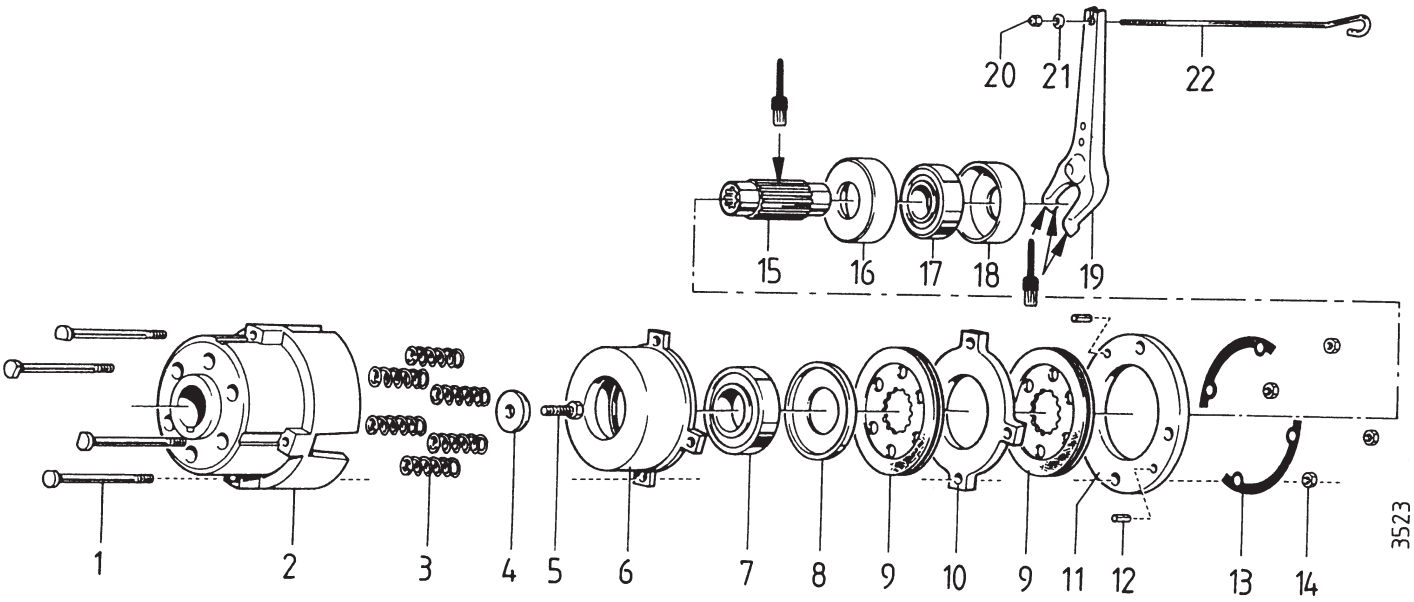

Pos.	Teil-Nr.	Benennung	Stück	Bemerkung
	748 67	Kupplung, Lamellen kpl.	1	ICL 1 - 14
1	717 05	Befestigungsschraube M	4	
2	717 01	Kupplungsglocke	1	->Lomb. 6LD400, Robin EY28 EH25
3	717 19	Druckfeder	6	
4	697 50	Druckscheibe	1	
5	000 19	Sechskantschraube M 8 x 25	1	
6	717 02	Kupplungsdruckkörper	1	
7	184 05	Kugellager 6205 2RS, 25 x 52 x 15	1	
8	717 20	Lagerbuchse	1	
9	697 46	Kupplungsscheibe	2	
10	717 04	Kupplungslamelle	1	
11	717 03	Kupplungsträger	1	
12	016 15	Spannhülse 4 x 12	2	
13	697 43	Segment	2	
14	005 93	Sechskantmutter M 6	4	
15	717 06	Profilnabe 52 mm	1	!, -> Lombardini-Motor
15a	454 055	Profilnabe 72 mm	1	!, -> Robin-Motor EH25, EY28 Yanmar-Motor L100
16	713 92	Scheibe	1	
17	157 73	Kugellager 6204 2RS, 20 x 47 x 14	1	
18	697 39	Lagerbuchse	1	
19	697 38	Ausrückgabel	1	
20	281 05	Sicherungsmutter M 5	1	
21	007 79	Scheibe 5,3 x 10 x 1	1	
22	746 25	Zugstange M 5	1	

! = bei Montage Fläche mit Hochtemperaturpaste LM 508 ASC einstreichen

Tafel 3030 Kupplung

Blatt 1 von 1

Diesel-Motor L100 3900 521, -523 = >39002015
Benzin-Motor EH25, EY28 3900 241, -243 = >39001587
! = auf Ausf. achten, Ersatz für Ausf. Tafel 2270 u. 2271

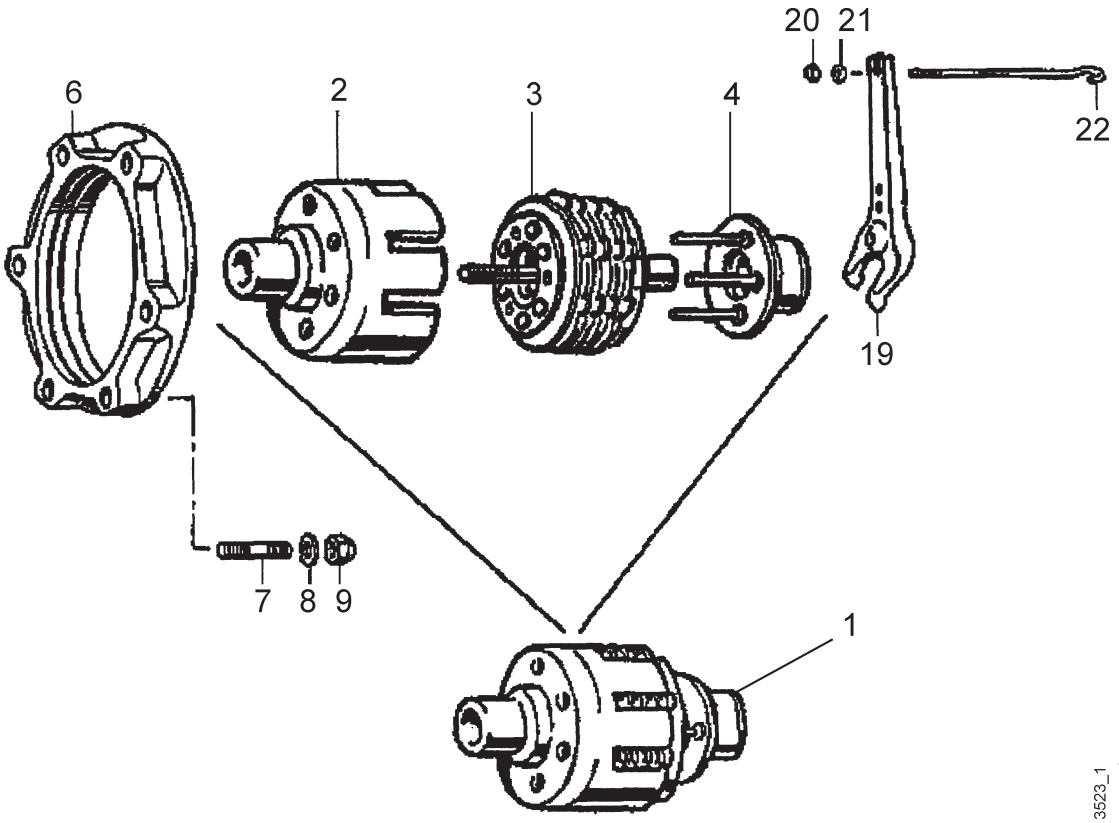

Pos.	Teil-Nr.	Benennung	Stück	Bemerkung
1	454 196	Kupplung, Lamellen kpl.	1	ICL 2-4
2	454 197	Kupplungsglocke	1	
3	454 198	Kupplungslamellen-Satz	1	
4	454 199	Kupplungsträger	1	
6	454 195	Motorzwischenflansch, Yanmar	1	!
6a	748 82	Motorzwischenflansch, Robin	1	!
7	004 54	Stiftschraube M 8x20 DIN 835	6	
8	007 82	Scheibe 8,4x17x1,6	6	
9	006 65	Sicherungsmutter M 8	6	
19	697 38	Ausrückgabel	1	
20	281 05	Sicherungsmutter M 5	1	
21	007 79	Scheibe 5,3 x 10 x 1	1	
22	746 25	Zugstange M 5	1	

= bei Montage Fläche mit Hochtemperaturpaste LM 508 ASC einstreichen

Tafel 303001 Kupplung Diesel-Motor 6LD 400

Blatt 1 von 1

! = auf Ausf. achten, Ersatz für 74867 (Tafel 2271)

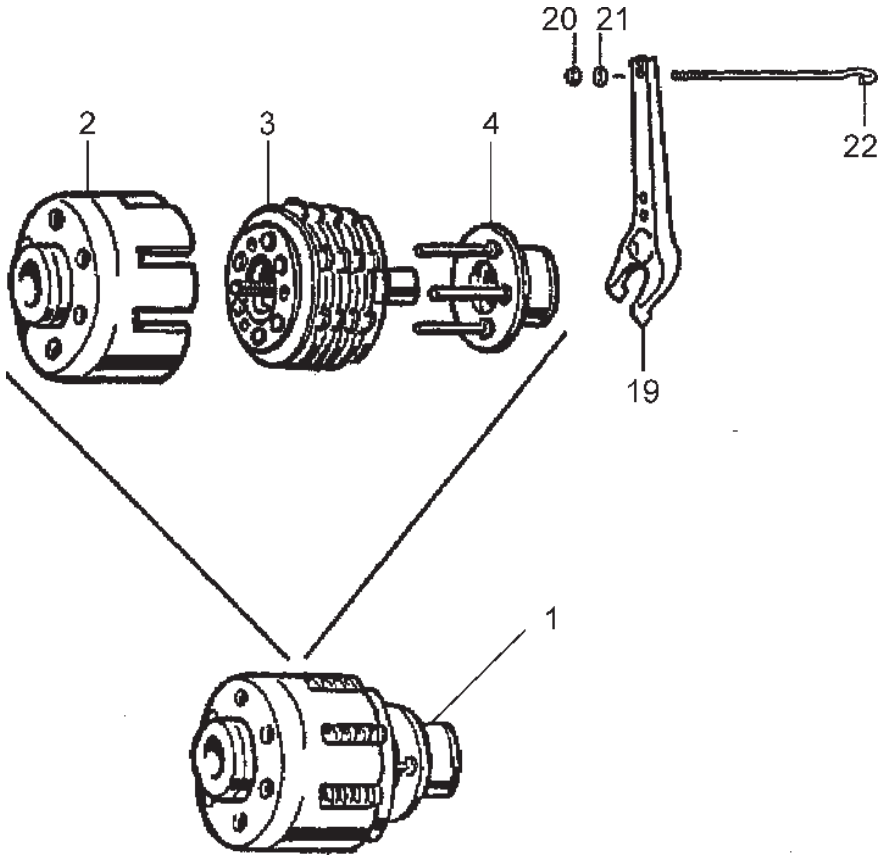

Pos.	Teil-Nr.	Benennung	Stück	Bemerkung
1	454 208	Kupplung, Lamellen kpl.	1	ICL 2-4
2	454 209	Kupplungsglocke	1	
3	454 210	Kupplungslamellen-Satz	1	
4	454 199	Kupplungsträger	1	
19	697 38	Ausrückgabel	1	
20	281 05	Sicherungsmutter M 5	1	
21	007 79	Scheibe 5,3 x 10 x 1	1	
22	746 25	Zugstange M 5	1	

= bei Montage Fläche mit Hochtemperaturpaste LM 508 ASC einstreichen

Agria-Werke GmbH • D-74219 Möckmühl • Tel.: +49 6298 39-0 • Fax: +49 6298 39-111 • E-Mail: info@agria.de • Internet: www.agria.de

Tafel 3440 Unterholm, Schaltstangen 3900 251

Blatt 1 von 2

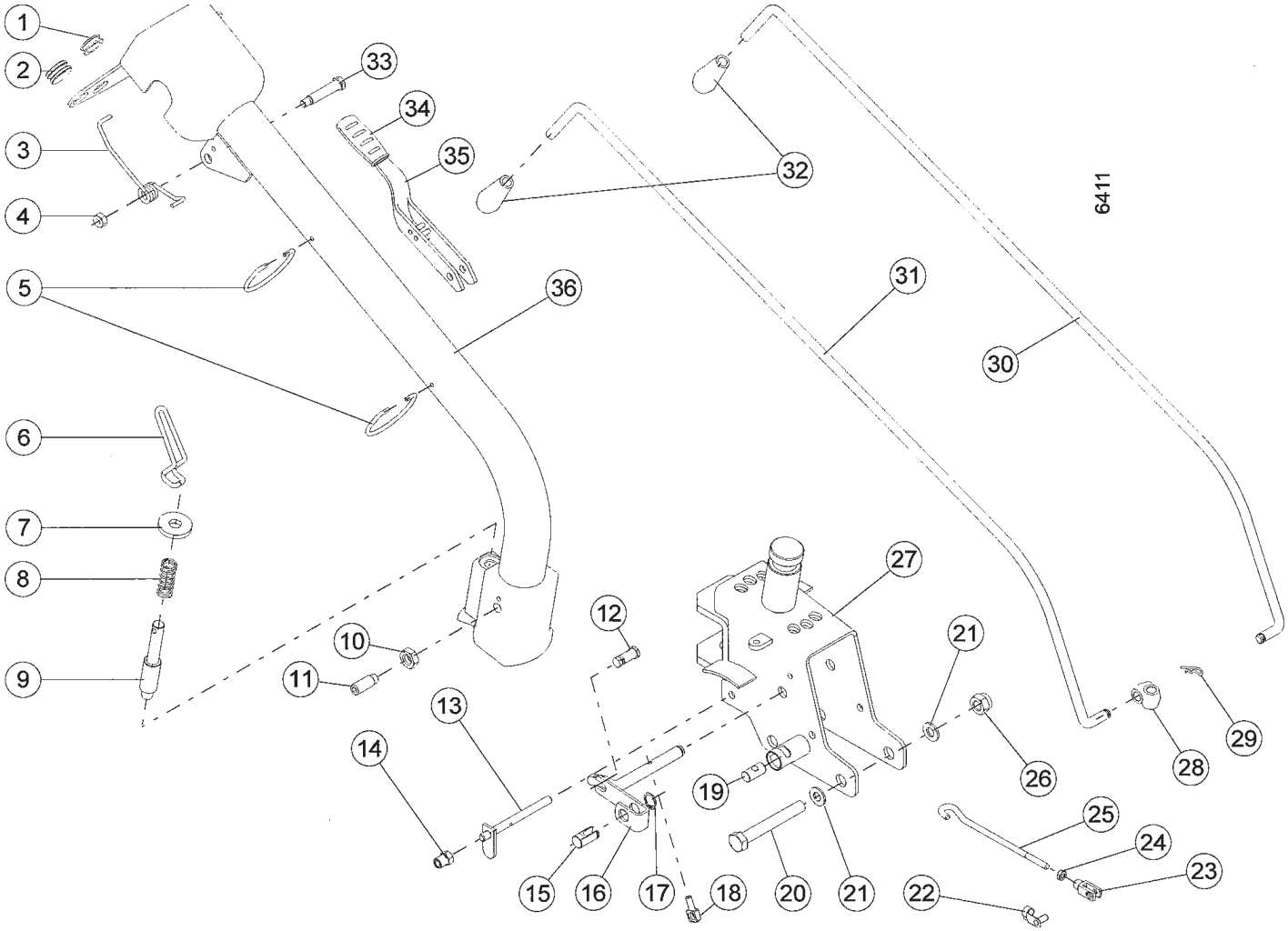

Tafel 3440 Unterholm, Schaltstangen 3900 251

Blatt 2 von 2

Pos.	Teil-Nr.	Benennung	Abmessung	Norm	Stück	Bemerkung
1	455 333	Stopfen			2	
2	682 91	Schaltstangenführung			1	
3	698 18	Schenkelfeder			1	
4	006 65	Sicherungsmutter	M 8		1	
5	718 24	Bügel			2	
6	697 66	Hebel			1	
7	756 54	Scheibe	12x35x5	DIN 6340	1	
8	697 71	Druckfeder			1	
9	455 335	Bolzen			1	
10	006 30	Sechskantmutter flach	M 8		1	
11	455 336	Gewindebolzen			1	
12	455 036	Bowdenschraubnippel			1	
13	455 337	Rastbolzen			1	
14	455 203	Sondermutter			1	
15	454 242	Bolzen	14x26		1	
16	454 241	Hebelwelle			1	
17	013 24	Seegerring	A14x1	DIN 471	1	
18	697 64	Gelenkschraube			1	
19	454 243	Bolzen			1	
20	455 301	Sechskantschraube	M 14x100		1	
21	007 86	Scheibe	15x28x2,5	DIN 125	2	
22	455 273	Federklappbolzen			1	
23	455 274	Gabelkopf			1	
24	005 87	Sechskantmutter flach	M 6	DIN 936	1	
25	455 275	Zugstange			1	
26	006 68	Sicherungsmutter	M 14	DIN 985	1	
27	455 134	Lenkturm			1	
28	682 86	Schaltkreuz			2	
29	282 10	Federsplint			2	
30	746 23	Schaltstange			1	
31	718 29	Schaltstange			1	
32	682 92	Griff			2	
33	455 339	Bolzen			1	
34	455 340	Griff			1	
35	698 16	Höhenverstellhebel			1	
36	455 341	Unterholm			1	

Agria-Werke GmbH • D-74219 Möckmühl • Tel.: +49 6298 39-0 • Fax: +49 6298 39-111 • E-Mail: info@agria.de • Internet: www.agria.de

Tafel 2272 Unterholm, Schaltstangen

Blatt 1 von 2

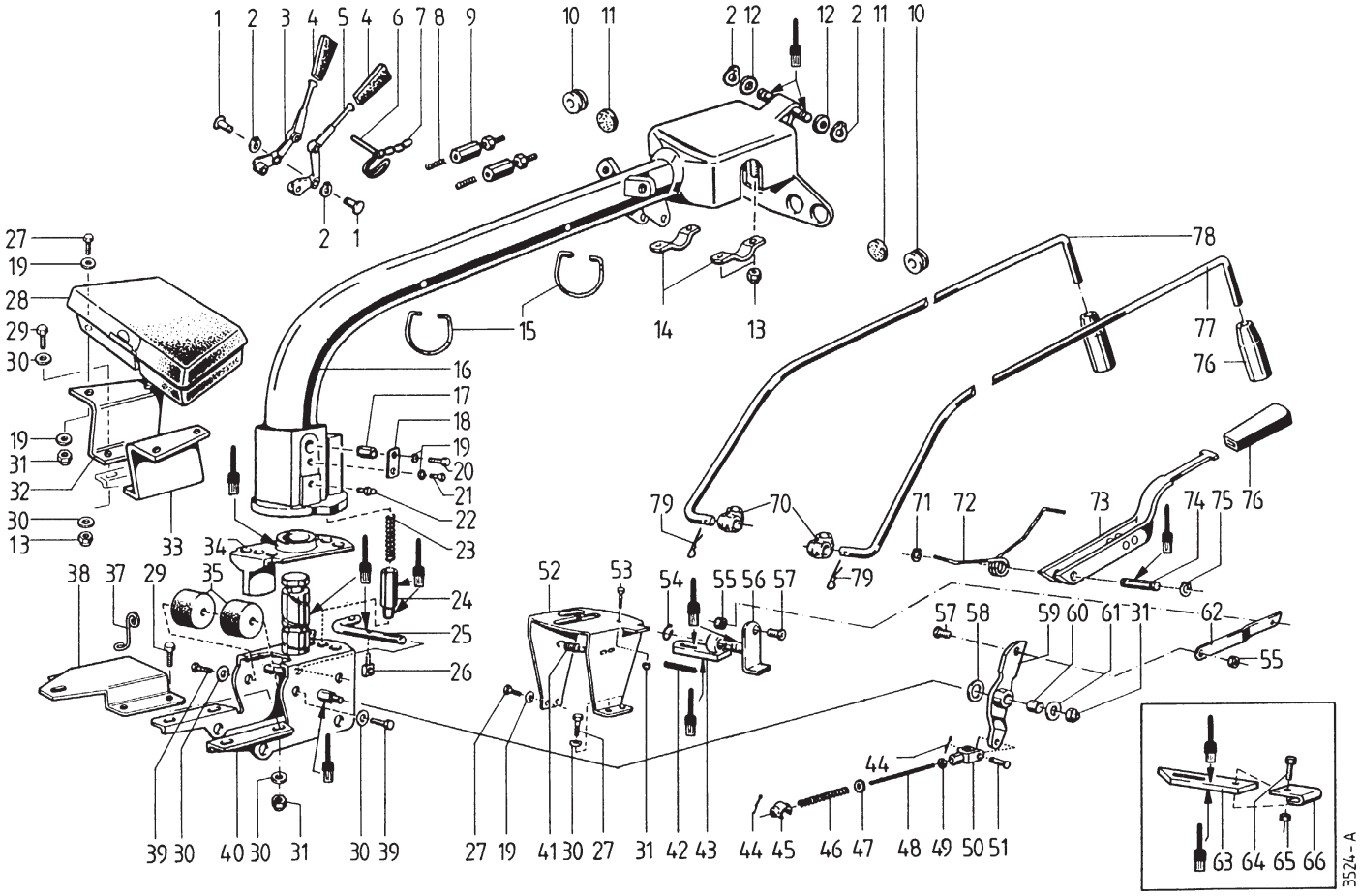

Pos.	Teil-Nr.	Benennung	Stück	Bemerkung
1	716 11	Bundbolzen	2	
2	013 22	Sicherungsring 12a x 1	4	
3	717 36	Bremshebel, rechts	1	
4	697 67	Griff	2	
5	717 35	Bremshebel, links	1	
6	687 58	Klappstecker 8 x 45	1	
7	9544 12	Sicherungskette G 2 x 12	M	0,13 m
8	746 11	Druckfeder	2	
9	746 12	Bowdenzug-Stellschraube M 8 x 24 / 9,5 x 55	2	
10	682 91	Schaltstangenführung	2	
11		Verschlußkappe	2	
12	007 85	Scheibe 13 x 24 x 2,5	2	
13	281 08	Sicherungsmutter M 8	8	
14	717 28	Lenkerlagerlasche	2	
15	718 24	Bügel	2	
16	717 68	Unterholm	1	⚷
17	717 59	Bolzen mit Abflachung	1	
18	717 60	Lasche	1	
19	007 80	Scheibe 6,4 x 12,5 x 1,6	12	

⚷ = bei Montage Fläche mit Bio-Schmierfett einstreichen

Tafel 2272 Unterholm, Schaltstangen

Blatt 2 von 2

Pos.	Teil-Nr.	Benennung	Stück	Bemerkung
20	001 08	Sechskantschraube M 6 x 12	1	
21	001 12	Sechskantschraube M 6 x 16	1	
22	683 94	Schmiernippel	1	
23	717 64	Druckfeder	1	
24	717 58	Schwenkrastbolzen	1	
25	746 13	Schaltwelle	1	
26	697 64	Gelenkschraube M	1	
27	001 12	Sechskantschraube M 6 x 16	8	
28	690 54	Werkzeugkasten	1	
29	001 09	Sechskantschraube M 8 x 20	8	
30	007 82	Scheibe 8,4 x 17 x 1,6	16	
31	281 06	Sicherungsmutter M 6	10	
32	746 14	Werkzeugkastenträger, rechts	1	
33	746 15	Werkzeugkastenträger, links	1	
34	717 53	Lenkturmplatte	1	
35	717 57	Metallgummipuffer	2	
37	746 16	Bowdenzughalter	1	
38	746 17	Traverse für Kraftstoffbehälter	1	
39	001 02	Sechskantschraube M 8 x 16	2	
40	717 63	Unterholmträger	1	
41	746 18	Zugfeder	1	
42	746 19	Druckfeder	1	
43	746 37	Rückfahr-Sperrschieber	1	
44	014 54	Splint 2 x 20	2	
45	717 55	Gelenkstück	1	
46	717 65	Druckfeder	1	
47	007 79	Scheibe 5,3 x 10 x 1	1	
48	717 61	Schaltstange, Wendegetriebe	1	
49	005 93	Sechskantmutter M 6	1	
50	716 27	Gelenkgabel	1	
51	716 25	Bolzen mit Kopf	1	
52	746 22	Schaltkulisse	1	
53	001 26	Sechskantschraube M 6 x 20	2	
54	013 22	Sicherungsring 12a x 1	1	
55	281 04	Sicherungsmutter M 4	2	
56	746 38	Rückfahr-Sperrhebel	1	
57	745 65	Innensechskantschraube M 4 x 16	2	
58		Scheibe		
59	717 62	Umschalthebel	1	ICL 60
60	745 91	Lagerbuchse 12 x 14 x 15 F	1	EV 59
61	007 84	Scheibe 10,5 x 21 x 2	1	
62	746 39	Verbindungslasche	1	
63	746 20	Sperrschieber	1	EDT 719 24
64	001 26	Sechskantschraube M 6 x 20	1	
65	281 06	Sicherungsmutter M 6	1	
66	746 21	Rückfahrsperrlasche	1	EDT 719 24
70	682 86	Schaltkreuz	2	
71	013 20	Sicherungsring 10a x 1	2	
72	698 18	Schenkelfeder	1	
73	698 16	Höhenverstellhebel	1	
74	698 15	Steckbolzen	1	
75	697 67	Griff	1	
76	682 92	Schaltgriff	2	
77	746 23	Schaltstange, links	1	
78	746 24	Schaltstange, rechts	1	
79	686 38	Federstecker 1,8 x 32	2	
	719 24	TS Rückfahrsperrhebel	1	ICL 43, 54, 2 x 55, 56, 2 x 57, 62

Tafel 227201 Unterholm, Schaltstangen

3900 243
3900 523

Blatt 2 von 2

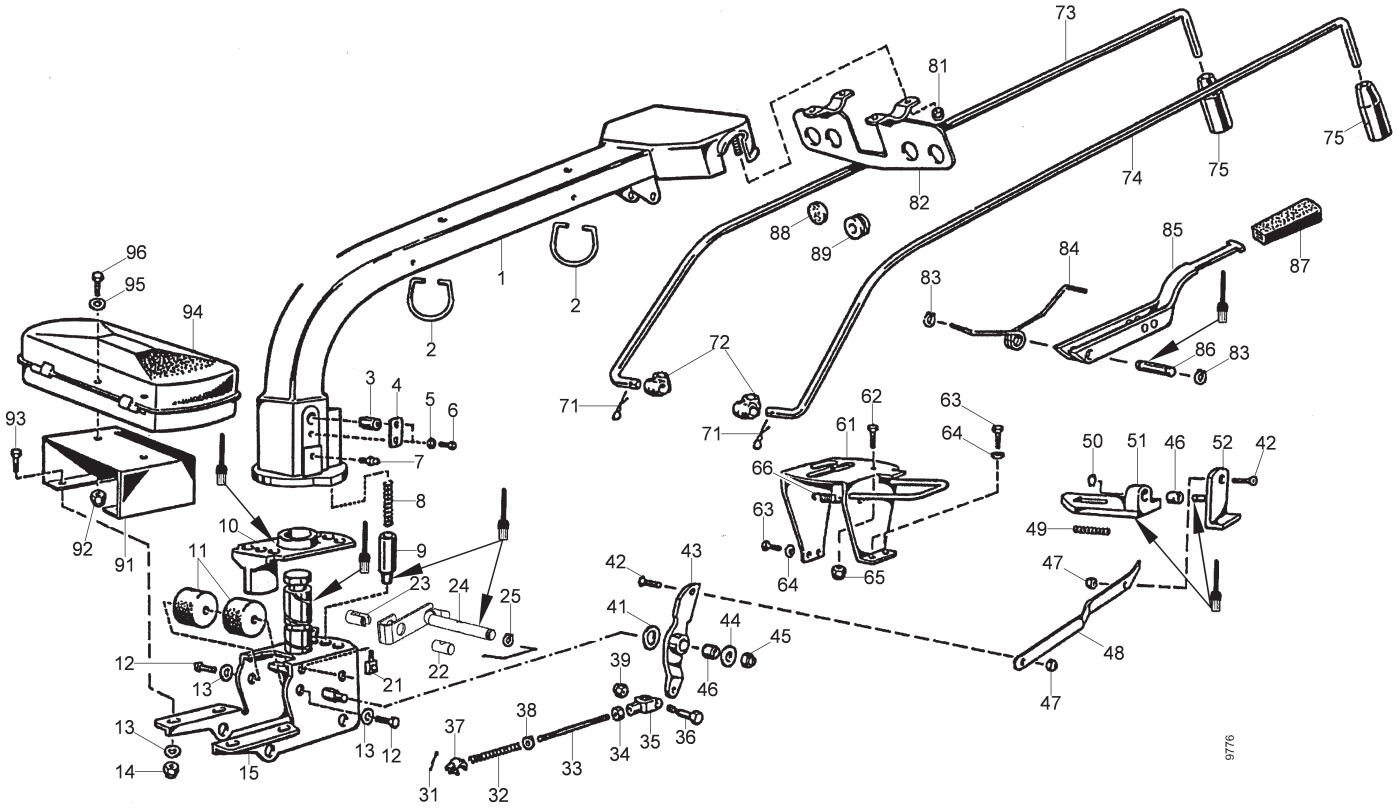

Pos.	Teil-Nr.	Benennung	Stück	Bemerkung
1	454238	Unterholm	1	
2	718 24	Bügel	2	
3	717 59	Bolzen mit Abflachung	1	
4	717 60	Lasche	1	
5	007 80	Scheibe 6,4x12,5x1,6	2	
6	001 12	Sechskantschraube M 6 x 16	1	
7	683 94	Schmiernippel	1	
8	717 64	Druckfeder	1	
9	717 58	Schwenkrastbolzen	1	
10	717 53	Lenkturmplatte	1	
11	717 57	Metallgummipuffer	2	
12	001 02	Sechskantschraube M 8 x 16	2	
13	007 82	Scheibe 8,4 x 17 x 1,6	6	
14	281 06	Sicherungsmutter M 6	4	
15	717 63	Unterholmträger	1	

= bei Montage Fläche mit Bio-Schmierfett einstreichen

Tafel 227201 Unterholm, Schaltstangen

3900 243
3900 523

Blatt 2 von 2

Pos.	Teil-Nr.	Benennung	Stück	Bemerkung
21	697 64	Gelenkschraube M	1	
22	454 243	Bolzen	1	
23	454 242	Bolzen	1	
24	454 241	Heblwelle	1	
25			1	
31	014 54	Splint 2 x 20	2	
32	717 65	Druckfeder	1	
33	717 61	Schaltstange, Wendegetriebe	1	
34	005 93	Sechskantmutter M 6	1	
35	716 27	Gelenkgabel	1	
36	454 244	Schaftschraube	1	
37	717 55	Gelenkstück	1	
38	007 79	Scheibe 5,3 x 10 x 1	1	
39		Sicherungsmutter	1	
41		Scheibe	1	
42	745 69	Innensechskantschraube M 4 x 16	2	
43	717 62	Umschalthebel	1	ICL 46
44	007 84	Scheibe 10,5 x 21 x 2	1	
45	281 06	Sicherungsmutter M 6	1	
46	745 91	Lagerbuchse 12 x 14 x 15 F	2	EV 43
47	281 04	Sicherungsmutter M 4	2	
48	746 39	Verbindungslasche	1	
49	746 19	Druckfeder	1	
50	013 22	Sicherungsring 12a x 1	1	
51	746 37	Rückfahr-Sperrschieber	1	
52	746 38	Rückfahr-Sperrhebel	1	
61	746 22	Schaltkulisse	1	
62	001 26	Sechskantschraube M 6 x 20	2	
63	001 12	Sechskantschraube M 6 x 16	4	
64	007 82	Scheibe 8,4 x 17 x 1,6	4	
65	281 06	Sicherungsmutter M 6	2	
66	746 18	Zugfeder	1	
71	686 38	Federstecker 1,8 x 32	2	
72	682 86	Schaltkreuz	2	
73	746 24	Schaltstange, rechts	1	
74	746 23	Schaltstange, links	1	
75	682 92	Schaltgriff	2	
81	281 08	Sicherungsmutter M 8	4	
82	454 239	Lenkerlager	1	
83	013 20	Sicherungsring 10a x 1	2	
84	698 18	Schenkelfeder	1	
85	698 16	Höhenverstellhebel	1	
86	698 15	Steckbolzen	1	
87	697 67	Griff	1	
88		Verschlußkappe	2	
89	682 91	Schaltstangenführung	2	
91		Werkzeugkastenträger	1	
92	281 06	Sicherungsmutter M 6	2	
93	001 09	Sechskantschraube M 8 x 20	4	
94	102 900	Werkzeugkasten	1	
95	007 80	Scheibe 6,4x12,5x1,6	2	
96	001 12	Sechskantschraube M 6 x 16	2	
	719 24	TS Rückfahrsperrhebel	1	ICL 2x42, 43, 2 x 47, 48, 50, 52

Tafel 3439 Lenkholm, Seilzüge 3900 251

Blatt 1 von 1

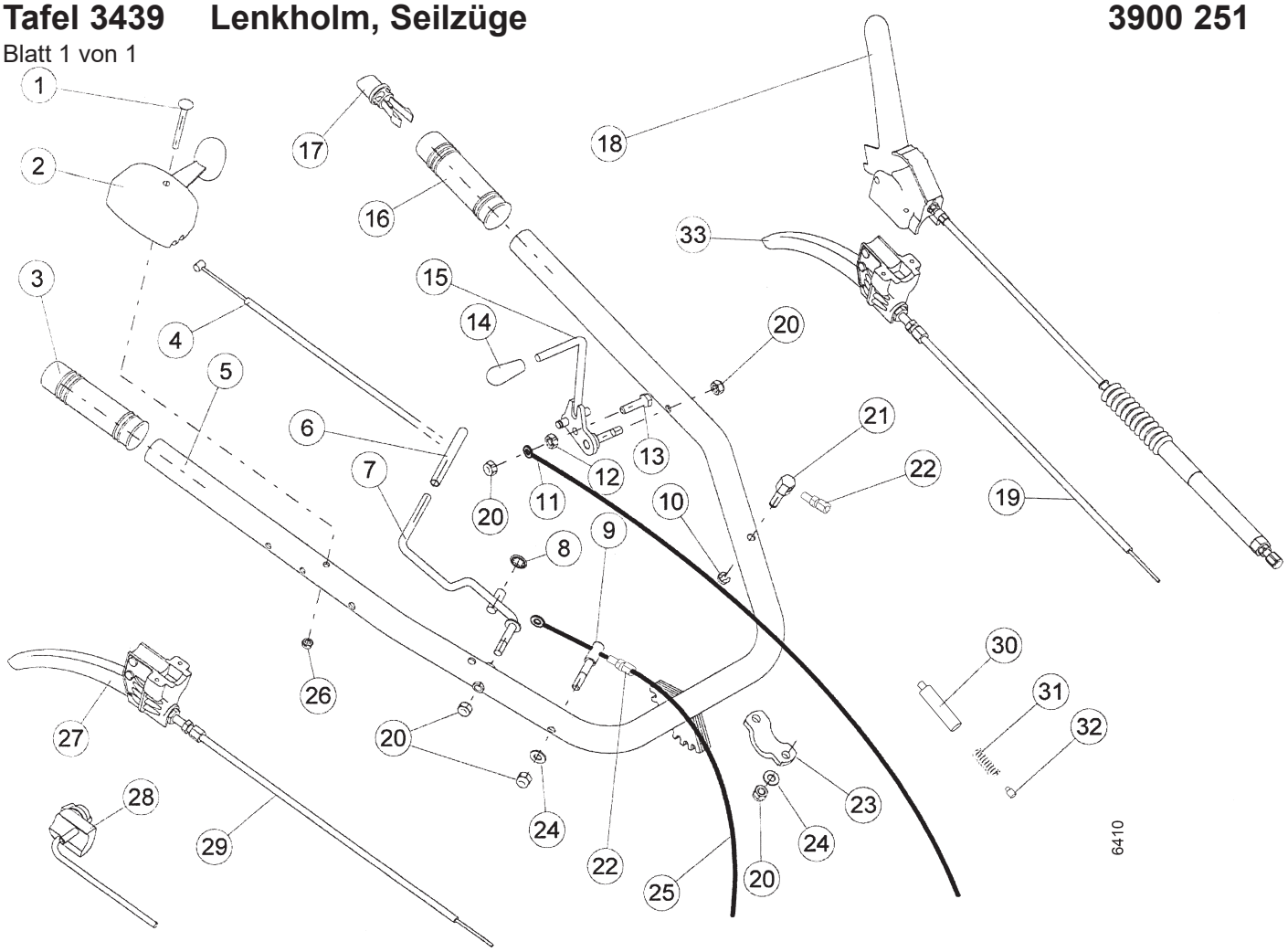

Pos.	Teil-Nr.	Benennung	Abmessung	Norm	Stück	Bemerkung
1	455 320	Flachrundschraube	M 6x65		1	
2	455 321	Drehzahlregulierhebel			1	
3	455 023	Handgriff	ø27		1	
4	455 328	Bowdenzug Gas			1	
5	455 285	Lenker			1	
6	455 156	Griff	ø8x100		1	
7	455 324	Fahrtrichtungshebel			1	
8	455 157	Sicherungsscheibe	ø10		1	
9	455 158	Bowdenzugwiderlager			1	
10	770 11	Sicherungsscheibe	8		1	
11	455 326	Bowdenzug Differenzialsp.			1	
12	005 95	Sechskantmutter	M 8		1	
13	001 51	Sechskantschraube	M 8x30		1	
14	146 50	Schaltgriff PVC	44x22x9		1	
15	454 231	Handhebel Differenzialsp.			1	
16	454 237	Handgriff	ø27		1	
17	454 236	Lenkerzapfen	ø27		1	
18	455 165	Sicherheitshebel mit Bowdenz.			1	
19	455 329	Bowdenzug Kupplung			1	
20	006 65	Sicherungsmutter	M 8		5	
21	746 26	Widerlager			1	
22	683 86	Bowdenzugstellschraube			1	
23	454 006	Rohrschelle			1	
24	011 91	Federscheibe	8	DIN 137	1	
25	455 330	Bowdenzug Fahrtrichtung			1	
26	120 13	Sicherungsmutter	M 6		1	
27	455 360	Handhebel Freilauf			1	
28	455 133	Schalter Motor-Aus			1	
29	455 332	Bowdenzug Freilauf			1	
30	455 143	Federhülse			1	
31	455 059	Druckfeder			1	
32	455 142	Bowdenhülse			1	
33	455 331	Handhebel Kupplung			1	

Tafel 2273 Lenkholm, Seilzüge

Blatt 1 von 1

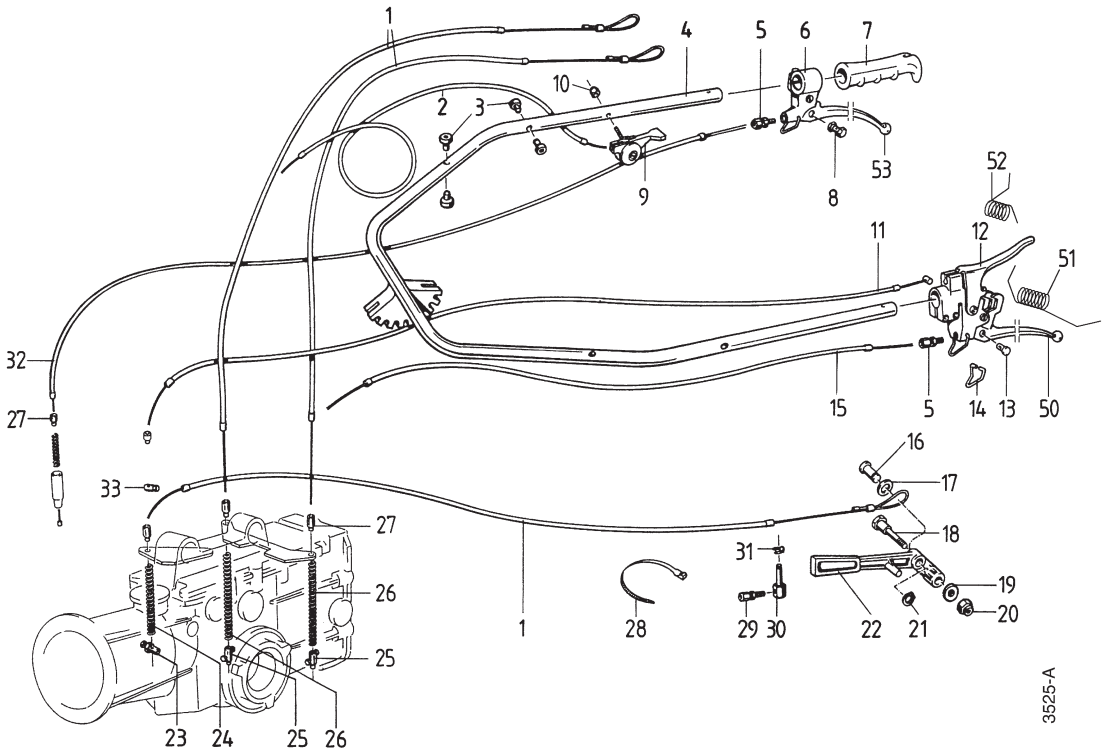

Pos.	Teil-Nr.	Benennung	Stück	Bemerkung
1	697 17	Bowdenzug, Differenzial/Bremse	3	
2	682 77	Bowdenzug, Gas	1	Ausf. EY28 und Lombardini
2 a	771 30	Bowdenzug, Gas	1	Ausf. EH25
2 b	171 17	Bowdenzug, Gas	1	Ausf. Yanmar
3	747 13	Verschlußstopfen	4	
4	717 66	Lenker	1	
5	683 86	Bowdenzug-Stellschraube	2	
6	733 66	Handhebel, einfach, Ø 28,3	1	
7	745 35	Handgriff Ø 11/8"	2	
8	712 57	Bowdenzug-Schraubnippel	1	
9	682 78	Gasregulierhebel	1	Ausf. Benzin und Lombardini-Diesel
9 a	765 26	Gasregulierhebel	1	f. Ausf. Yanmar-Diesel
9 b	032 07	Federscheibe	1	f. Ausf. Yanmar-Diesel
9 c	304 36	Zahnstange 50	1	f. Ausf. Yanmar-Diesel
9 d	032 48	Abstützhülse	1	f. Ausf. Yanmar-Diesel
10	120 13	Sicherungsmutter M 6	1	
11	717 48	Bowdenzug, Motorstop	1	
12	717 45	Handhebel, Kupplung/Motorstop	1	
13	683 87	Stecknippel	1	
14	713 79	Sperrbügel	1	
15	682 81	Bowdenzug, Kupplung	1	
16	716 11	Bolzen mit Kopf	1	
17	007 85	Scheibe 13 x 24 x 2,5	1	
18	717 33	Sonderschraube M 8	1	
19	684 02	Scheibe 8 x 15 x 1,5	1	
20	281 08	Sicherungsmutter M 8	1	
21	013 22	Sicherungsring 12a x 1	1	
22	697 16	Hebel	1	
23	747 06	Klemmnippel	1	
24	717 31	Druckfeder	1	
25	697 12	Klemmnippel Ø12 /	2	
26	717 30	Druckfeder	2	
27	683 88	Bowdenbundhülse	5	
28	555 41	Kabelbinder	1	
29	683 86	Bowdenzug-Stellschraube M 8 x 27 / Ø 9,5	1	
30	746 26	Widerlager	1	
31	014 12	Bolzensicherung, Idealscheibe Ø 7	1	
32	717 67	Bowdenzug, Lenkholm	1	
33	746 28	Schraubnippel	1	
50	770 93	Hebel	1	EV 12
51	771 82	Schenkelfeder, Stophebel	1	EV 12
52	771 81	Schenkelfeder, Kupplungshebel	1	EV 12
53	770 94	Hebel	1	EV 6

997 091-B

Tafel 227301 Lenkholm, Seilzüge

3900 243
3900 523

Blatt 1 von 1

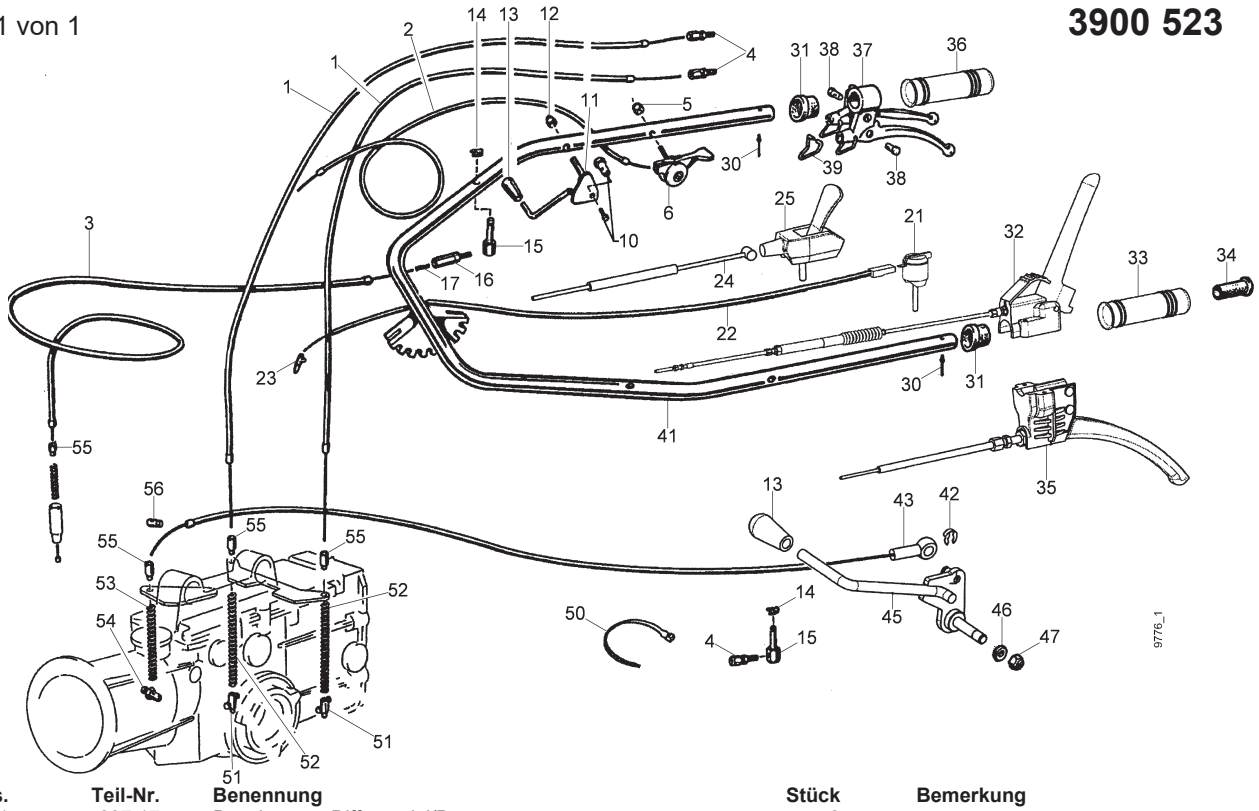

Pos.	Teil-Nr.	Benennung	Stück	Bemerkung
1	697 17	Bowdenzug, Differenzial/Bremse	3	
2	771 30	Bowdenzug, Gas	1	-> Ausf. Benzin-Motor
2 a	171 17	Bowdenzug, Gas	1	-> Ausf. Diesel-Motor
3	717 67	Bowdenzug, Lenkholm	1	
4	683 86	Bowdenzug-Stellschraube	2	
5	120 13	Sicherungsmutter M 6	1	
6	682 78	Drehzahlregulierhebel	1	-> Ausf. Benzin-Motor
6 a	765 26	Drehzahlregulierhebel leer mit Stopp-Raste	1	-> Ausf. Diesel-Motor
6 b	032 07	Federscheibe	1	-> Ausf. Diesel-Motor
6 c	304 36	Zahnstange 50	1	-> Ausf. Diesel-Motor
6 d	032 48	Abstützhülse	1	-> Ausf. Diesel-Motor
10	454 235	Nippel	1	
11	454 059	Exzenterhebel	1	
12	120 13	Sicherungsmutter M 6	1	
13	146 50	Handgriff	2	
14	014 12	Bolzensicherung, Idealscheibe Ø 7	2	
15	746 26	Widerlager	2	
16	746 12	Bowdenzug-Stellschraube	1	
17	746 11	Druckfeder	1	
21	455 006	Schalter, Stopp	1	-> Ausf. Benzin-Motor
22	103 493	Kabel	1	-> Ausf. Benzin-Motor
23	484 87	Rundstecker Ø4	1	-> Ausf. Benzin-Motor
24	717 48	Bowdenzug, Motorstop	1	-> Ausf. Diesel-Motor
25	455 013	Hebel, Stopp	1	-> Ausf. Diesel-Motor
30	686 37	Blindniete	2	
31	746 49	Buchse	2	
32	454 233	Handhebel, Kupplung/Motorstop	1	
33	454 237	Handgriff Ø27 ->Lenkerzapfen	1	
34	454 236	Lenkerzapfen	1	
35	454 234	Kupplungshebel mit Bowdenzug	1	
36	455 023	Handgrif Ø27f	1	
37	706 19	Handhebel, doppel	1	
38	683 87	Stecknippel	2	
39	713 79	Sperrbügel	1	
41	454 240	Lenker	1	
42	014 12	Bolzensicherung, Idealscheibe 7	1	
43	454 232	Bowdenzug	1	
45	454 231	Hebel	1	
46	684 02	Scheibe 8 x 15 x 1,5	1	
47	281 08	Sicherungsmutter M 8	1	
50	555 41	Kabelbinder	1	
51	697 12	Klemmnippel Ø12 /	2	
52	717 30	Druckfeder	2	
53	717 31	Druckfeder	1	
54	747 06	Klemmnippel	1	
55	683 88	Bowdenbundhülse	4	
56	746 28	Schraubnippel	1	

Agria-Werke GmbH • D-74219 Möckmühl • Tel.: +49 6298 39-0 • Fax: +49 6298 39-111 • E-Mail: info@agria.de • Internet: www.agria.de

Tafel 2276 Motor-Anbauteile Robin EY 28 D

Blatt 1 von 2

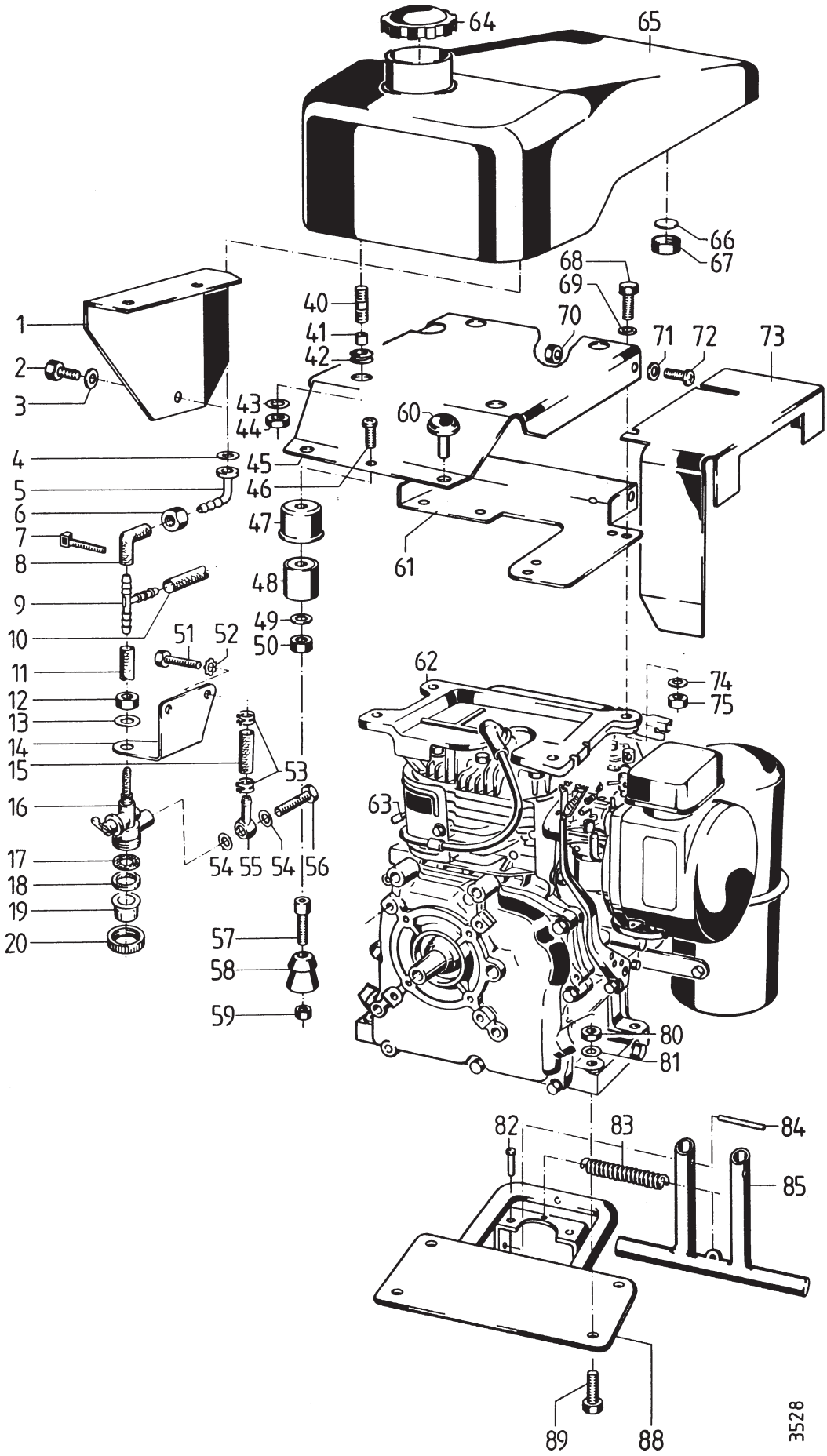

997 091-B

Tafel 2276 Motor-Anbauteile Robin EY 28 D

Blatt 2 von 2

Pos.	Teil-Nr.	Benennung	Stück	Bemerkungen
1	722 29	Abdeckung li.	1	
2	001 09	Sechskantschraube M 8 x 16	1	
3	494 08	Zahnscheibe A 8	1	
4	008 49	Dichtring, 11,2 x 14,5 x 2	x	
5	721 66	Schlauch-Winkeltülle	1	
6	721 67	Überwurfmutter M 16 x 1	1	
7	555 41	Kabelbinder	1	
8	9524 01	Kraftstoffschlauch 4,5	M	0,4 m
9	051 79	Schlauchverbinder T	1	
10	9524 01	Kraftstoffschlauch 4,5	M	0,36 m
11	9524 01	Kraftstoffschlauch 4,5	-	0,05 m
12	006 36	Sechskantmutter M 10 x 1	1	
13	494 10	Zahnscheibe A 10	1	
14	707 87	Träger für Kraftstoffhahn	1	
15	9524 01	Kraftstoffschlauch 4,5	-	0,26 m zum Vergaser
16	707 72	Kraftstoffhahn kpl.	1	ICL 17-20, 54,55,56
17	707 73	Kraftstoffsieb	1	
18	707 74	Dichtring 18 x 25 x 2	1	
19	707 75	Kraftstoff-Schauglas	1	
20		Überwurfmutter	1	EV 16, ENL
40	004 99	Stiftschraube M 8 x 25	4	638 Einschraublänge max. 8 mm
41	691 27	Distanzring 8,5 x 14 x 5,8	4	
42	518 64	Kabeltülle	4	
43	514 08	Scheibe 8,3 x 22 x 3	4	
44	281 08	Sicherungsmutter M 8	4	
45	722 01	Tanktragplatte	1	
46	003 19	Linsenschraube M 6 x 16	1	
47	627 15	Schutztopf	1	
48	561 80	Kugelgummitasse	1	
49	007 80	Scheibe 6,4 x 12,5 x 1,6	1	
50	281 06	Sicherungsmutter M 6	1	
51	001 02	Sechskantschraube M 8 x 16	2	
52	494 08	Zahnscheibe A 8	2	
53	684 87	Schlauchklemme	2	
54	008 48	Dichtring 7 x 10 x 1	2	
55	707 77	Ringstück RJ 7/5	1	
56	707 76	Hohlschraube M 7 x 0,75 x 16	1	
57	002 50	Innensechskantschraube M 6 x 20	1	
58	561 91	Kugelkopf	1	
59	281 06	Sicherungsmutter M 6	1	
60	150 18	Pilzpuffer	1	
61	725 49	Tankträger	1	
62	638 00	Viertakt-Benzinmotor Robin EY28D	1	ICL 7,12-16,54-56
a	692 77	Berührungsschutz f. Auspuff	1	
b	494 06	Zahnscheibe A 6	4	
c	003 02	Linsenschraube M 6 x 6	4	
d	671 87	Zündkerze, BOSCH WR7AC	1	EV 62
63	484 87	Rundstecker 4,0	1	
64	021 25	Kraftstoffbehälterdeckel	1	
65	721 61	Kraftstoffbehälter	1	
66	721 68	Dichtronde 14 x 2,5	1	
67	721 67	Überwurfmutter M 16 x 1	1	
68	001 51	Sechskantschraube M 8 x 30	4	
69	514 08	Scheibe 8,4 x 22 x 3	4	
70	005 95	Sechskantmutter M 8	2	kontern
71	568 08	Federscheibe 8,4 x 22 x 1	2	
72	003 16	Linsenschraube M 8 x 20	2	
73	725 54	Abdeckung, links	1	
74	007 82	Scheibe 8,4 x 17 x 1,6	4	
75	281 08	Sicherungsmutter M 8	4	
80	281 10	Sicherungsmutter M 10	4	
81	514 10	Scheibe 10,4 x 28 x 3	4	
82	229 69	Kerbnagel 6 x 16	2	EV 88
83	066 77	Zugfeder	1	
84	230 98	Spannhülse, S, 10 x 36	2	
85	722 03	Stützfuß	1	
88	738 00	Gewichtsträger	1	ICL 82
89	000 15	Sechskantschraube M 10 x 40	4	

638 = mit Loctite 638 einkleben

Agria-Werke GmbH • D-74219 Möckmühl • Tel.: +49 6298 39-0 • Fax: +49 6298 39-111 • E-Mail: info@agria.de • Internet: www.agria.de

Tafel 2324 Motor-Anbauteile Robin EH 25 D

Blatt 1 von 2

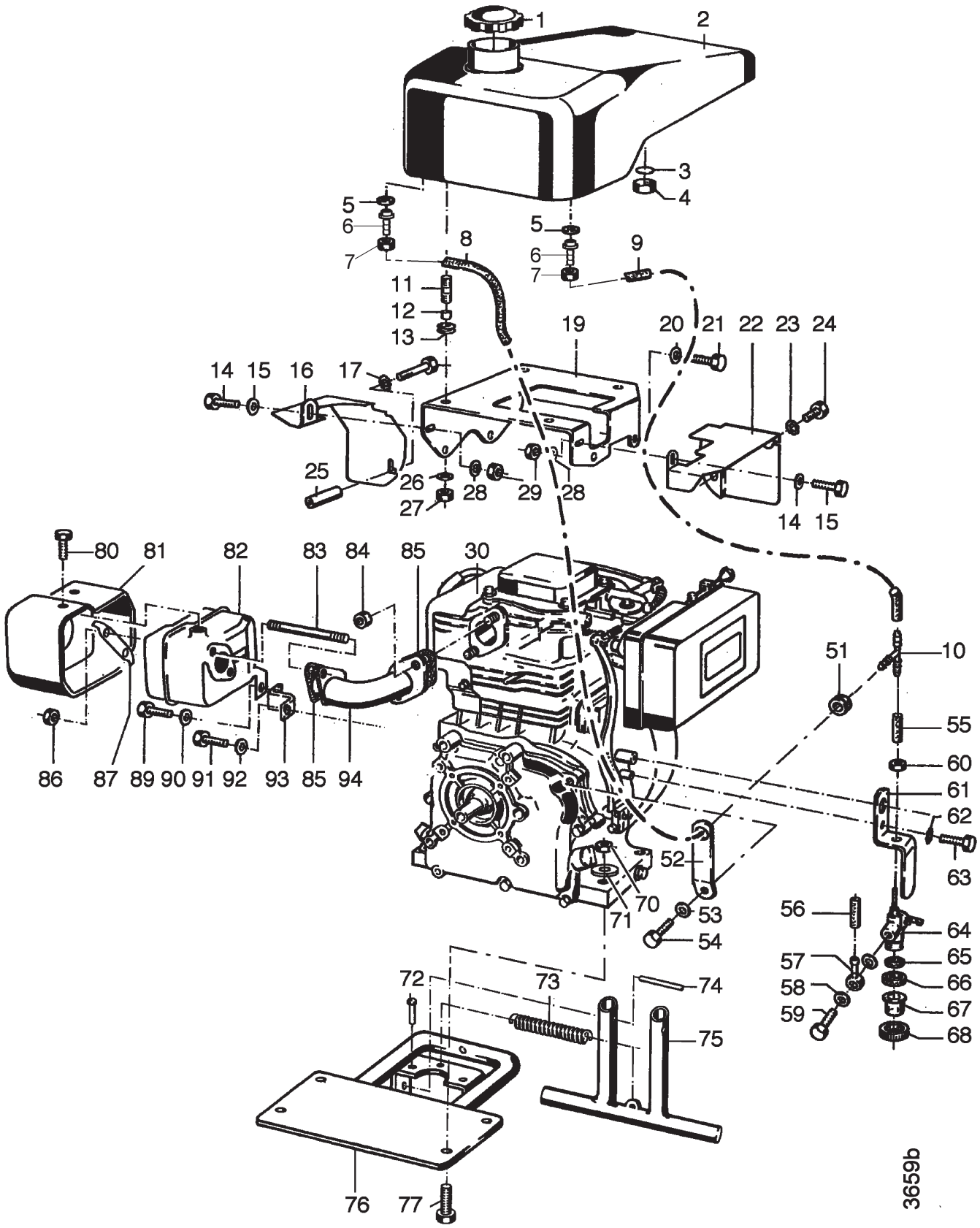

Tafel 2324 Motor-Anbauteile Robin EH 25 D

Blatt 2 von 2

Pos.	Teil-Nr.	Benennung	Stück	Bemerkungen
1	021 25	Kraftstoffbehälterdeckel	1	
2	721 61	Kraftstoffbehälter	1	
3	721 68	Dichtronde 14 x 2,5	1	
4	721 67	Überwurfmutter M 16 x 1	1	
5	008 49	Dichtring, 11,2 x 14,5 x 2	2	
6	100 687	Schlauchtülle	2	
7	721 67	Überwurfmutter M 16 x 1	2	
8	9524 01	Kraftstoffschlauch 4,5	M	0,11 m
9	9524 01	Kraftstoffschlauch 4,5	M	0,11 m
10	051 79	Schlauchverbinder T	1	
11	004 99	Stiftschraube M 8 x 25 (Einschraublänge max. 8 mm)	4	638
12	691 27	Distanzring 8,5 x 14 x 5,8	4	
13	518 64	Kabeltülle	4	
14	001 08	Sechskantschraube M 6 x 12	2	
15	537 06	Doppelzahnscheibe 6	2	
16	737 31	Abdeckung, Auspuffseite	1	
17	537 06	Doppelzahnscheibe 6	1	
18	000 03	Sechskantschraube M 6 x 60	1	
19	739 23	Tanktragplatte	1	
20	494 08	Zahnscheibe A 8	4	
21	001 09	Sechskantschraube M 8 x 20	4	
22	737 34	Abdeckung, Vergaserseite	1	
23	537 06	Doppelzahnscheibe 6	1	
24	001 08	Sechskantschraube M 6 x 12	1	
25	739 26	Distanzrohr	1	
26	514 08	Scheibe 8,3 x 22 x 3	4	
27	281 08	Sicherungsmutter M 8	4	
28	537 06	Doppelzahnscheibe 6	2	
29	005 93	Sechskantmutter M 6	2	
30	732 03	Viertakt-Benzinmotor Robin EH25D	1	ICL 53 - 68; 30a
30 a	671 87	Zündkerze, BOSCH WR7AC	1	EV 30
50	9524 01	Kraftstoffschlauch 4,5	M	3,6 m
51	518 64	Kabeltülle	1	
52	521 93	Haltelasche	1	
53	007 82	Scheibe 8,4 x 17 x 1,6	1	EV 30
54	001 51	Sechskantschraube M 8 x 30	1	18 Nm, EV 30
55	684 87	Schlauchklemme	2	
56	9524 01	Kraftstoffschlauch 4,5	M	0,26 m zum Vergaser
57	707 77	Ringstück RJ 7/5	1	
58	008 48	Dichtring 7 x 10 x 1	2	
59	707 76	Hohlschraube M 7 x 0,75 x 16	1	
60	006 36	Sechskantmutter M 10 x 1	1	
61	707 87	Halter für Kraftstoffhahn	1	
62	494 06	Zahnscheibe A 6	1	
63	001 08	Sechskantschraube M 6 x 12	1	
64	707 72	Kraftstoffhahn kpl.	1	ICL 57 - 60, 65 - 68
65	707 73	Kraftstoffsieb	1	
66	707 74	Dichtring 18 x 25 x 2	1	
67	707 75	Kraftstoff-Schauglas	1	
68		Überwurfmutter	1	EV 64, ENL
70	281 10	Sicherungsmutter M 10	4	
71	514 10	Scheibe 10,4 x 28 x 3	4	
72	229 69	Kerbnagel 6 x 16	2	EV 76
73	066 77	Zugfeder	1	
74	230 98	Spannhülse, S, 10 x 36	2	
75	722 03	Stützfuß	1	
76	738 00	Gewichtsträger	1	ICL 72
77	000 15	Sechskantschraube M 10 x 40	4	
80	002 50	Innensechskantschraube M 6 x 20	3	
81	745 62	Berührungsschutz	1	
82	745 61	Auspuff kpl.	1	
83	170 18	Stiftschraube M 8 x 75	2	
84	005 96	Sechskantmutter M 8 (MS)	2	
85	708 51	Dichtung, Auspuff	1	
86	005 96	Sechskantmutter M 8 (MS)	2	
87	400 011	Sicherungsblech	1	
89	001 02	Sechskantschraube M 8 x 16	1	
90	494 08	Zahnscheibe A 8	1	
91	001 02	Sechskantschraube M 8 x 16	1	
92	494 08	Zahnscheibe A 8	1	
93	737 33	Befestigungswinkel	1	
94	737 30	Auspuffkrümmer	1	

Agria-Werke GmbH • D-74219 Möckmühl • Tel.: +49 6298 39-0 • Fax: +49 6298 39-111 • E-Mail: info@agria.de • Internet: www.agria.de

Tafel 2520 Motor-Anbauteile Yanmar L 100 AE- Reversierstarter-Ausführung

Blatt 1 von 2

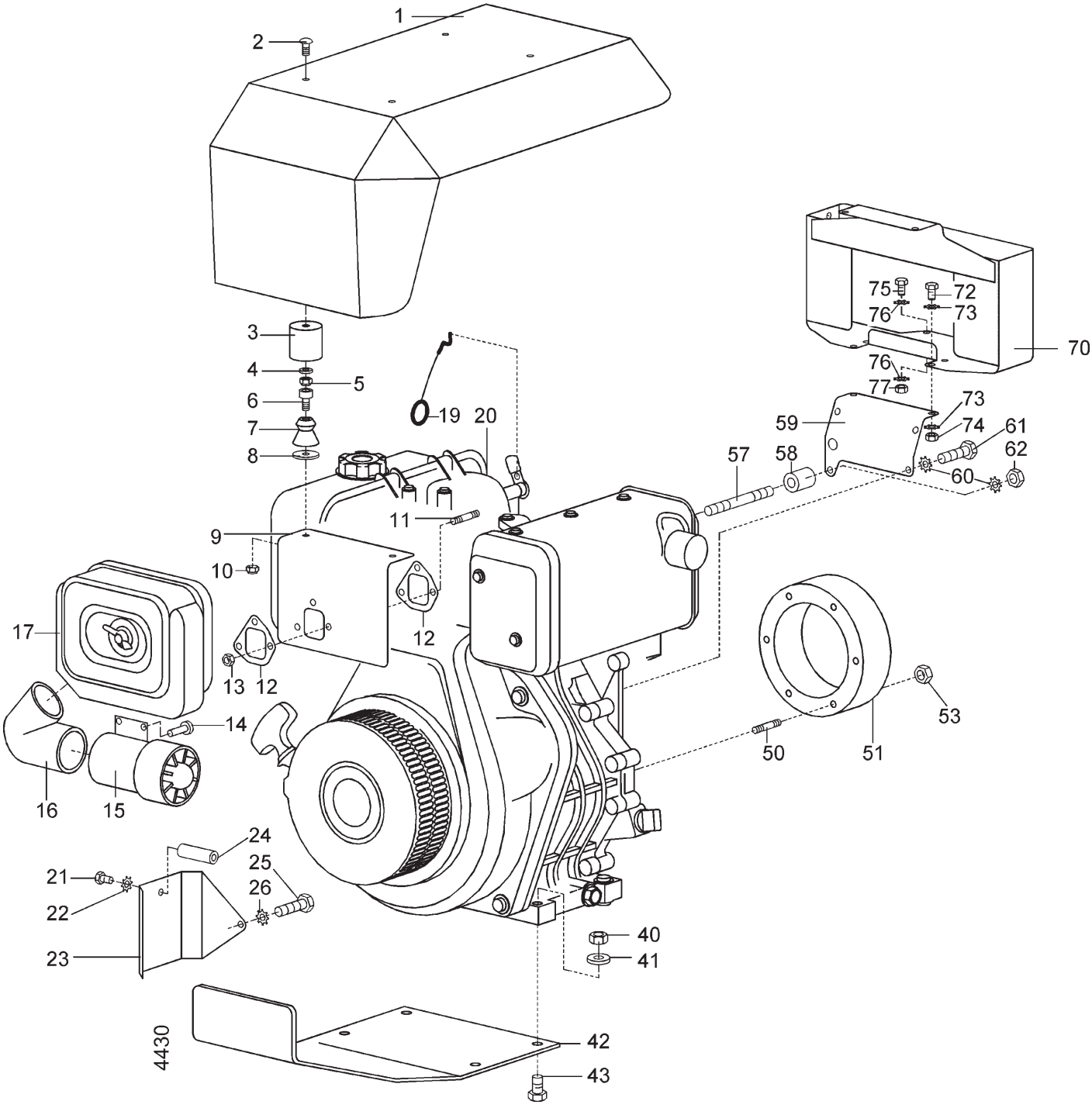

Tafel 2520 Motor-Anbauteile Yanmar L 100 AE- Reversierstarter-Ausführung

Blatt 2 von 2

Pos.	Teil-Nr.	Benennung	Stück	Bemerkungen
1	763 11	Motorverkleidung	1	
2	003 16	Linseninnensechskantschr. M 8 x 20	4	
3	561 80	Kugeltasse	4	
4	007 80	Scheibe 6,4 x 12,5 x 1,6	4	
5	120 13	Sicherungsmutter M 6	4	
6	002 31	Innensechskantschr. M 6 x 25	4	
7	561 91	Kugelknopf	4	
8	514 08	Scheibe	x	
9	762 43	Haubenträger vorn	1	
11	004 59	Stiftschr. DIN 835 M 6 x 20	3	
12	415 114	Dichtung	2	
13	281 06	Sicherungsmutter M 6	3	
14	560 56	Blindniete DIN 7337 A 3 x 10-St	3	
15	762 46	Zyklon-Vorabscheider	1	
16	762 47	Ansaugbogen	1	
17		Luftfilter kpl.	1	
20	762 06	Dieselmotor, Yan L100AE-DI	1	Reversierstart
21	000 22	Sechskantschr. M 6 x 30	1	
22	494 06	Zahnscheibe A6	1	
23	763 10	Abdeckung rechts	1	
24	762 48	Distanzrohr 6 x 14 x 20	1	
25	001 02	Sechskantschr. M 8 x 16	1	
26	494 08	Zahnscheibe A 8	1	
40	281 10	Sicherungsmutter M 10	4	
41	007 82	Scheibe 10,5	4	
42		Motorschutzfuß	1	
43	001 15	Sechskantschraube M 10 x 40	4	
50	370 63	Stiftschraube DIN 835 M 8 x 35	6	
51		Motorflansch	1	
53	683 30	Bundmutter M 8	6	
57	370 63	Stiftschraube DIN 835 M 8 x 35	1	
58	762 39	Distanzrohr 8,3 x 20 x 17,5	1	
58 a	514 08	Scheibe 8,3 x 22 x 3	x	
59	765 14	Traverse unten	1	
60	494 08	Zahnscheibe A 8	2	
61	001 09	Sechskantschr. M 8 x 20	1	
62	005 95	Sechskantmutter M 8	1	
70	762 42	Trägergestell	1	
72	001 02	Sechskantschr. M 8 x 16	2	
73	494 08	Zahnscheibe A 8	4	
74	005 95	Sechskantmutter M 8	2	
76	494 08	Zahnscheibe A 8	8	
77	005 95	Sechskantmutter M 8	2	

Agria-Werke GmbH • D-74219 Möckmühl • Tel.: +49 6298 39-0 • Fax: +49 6298 39-111 • E-Mail: info@agria.de • Internet: www.agria.de

Tafel 2278 Motor-Anbauteile Lombardini 6LD400 - Elektrostarter-Ausführung

Blatt 1 von 2

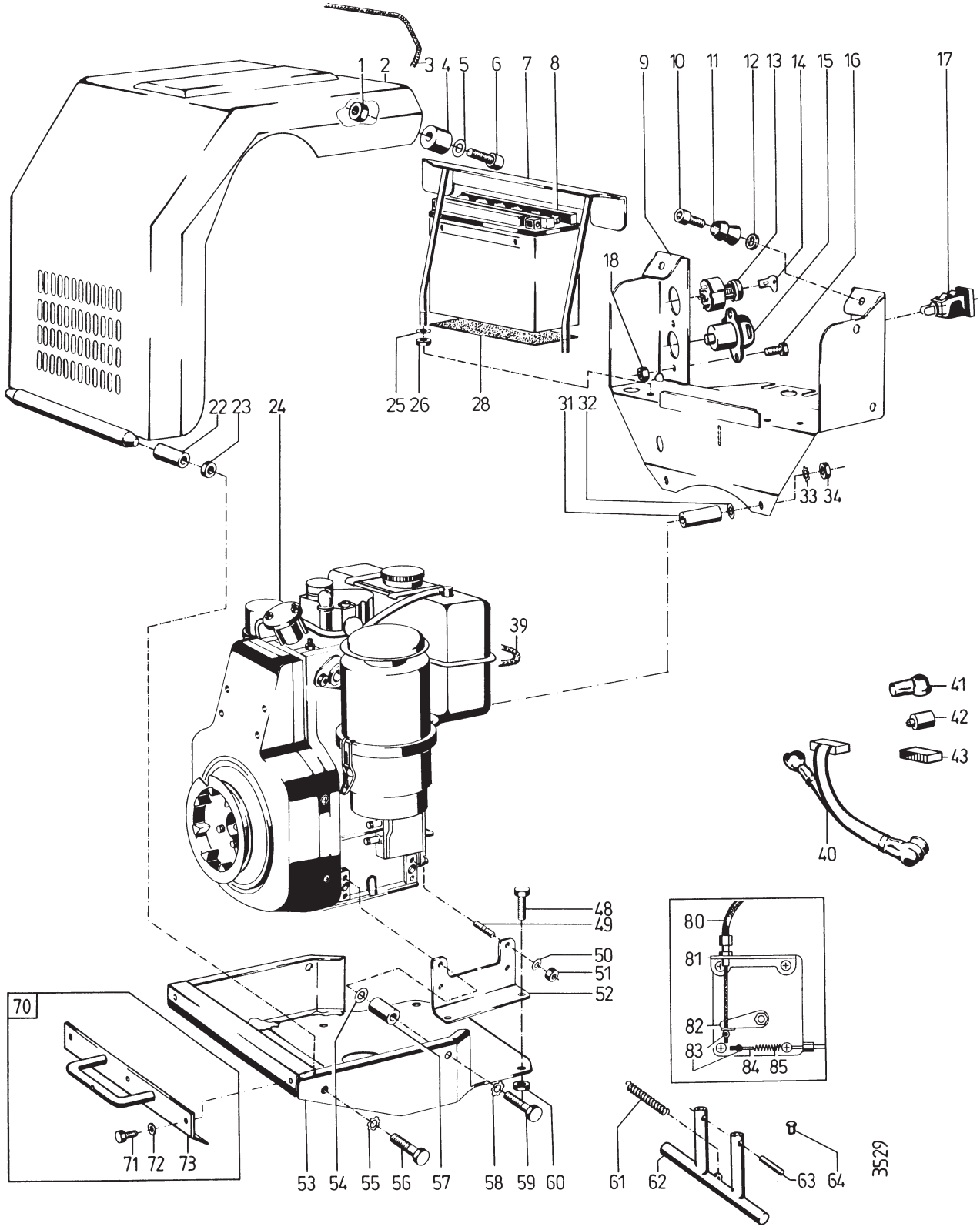

)[1] = auf Ausführung achten

= Außenfläche mit Hochtemperaturpaste LM 508 ASC einstreichen

270 = mit Loctite 270 einkleben

997 091-B

Tafel 2278 Motor-Anbauteile Lombardini 6LD400 - Elektrostarter-Ausführung

Blatt 2 von 2

Pos.	Teil-Nr.	Benennung	Stück	Bemerkungen
1	281 06	Sicherungsmutter M 6	2	
2	724 13	Motorverkleidung	1	
3	950 308	Kantenschutz	M	0,85 m
4	561 80	Kugeltasse	2	
5	007 80	Scheibe 6,4 x 12,5 x 1,6	2	
6	002 50	Innensechskantschr. M 6 x 20	2	
7	611 38	Spannwinkel	1	
8	611 29	Batterie 12 V 20 AH	1	
9	617 36	Trägergestell	1	
10	002 31	Innensechskantschr. M 6 x 25	2	
11	561 91	Kugelknopf	2	
12	514 06	Scheibe 6,3 x 18 x 2,5	X	
13	269 00	Zünd-Startschalter (m. Zündschlüssel)	1	ICL 14,
14	670 77	Zündschlüssel E 11	1	EV 13
15	635 54	Steckdose DIN, 3polig	1	
15a	281 05	Sicherungsmutter M 5	2	
16	003 25	Linsenschraube M 5 x 10	2	
17	617 38	Leuchte - Anzeige	1	
17a	305 51	Glühlampe 12 V - 2 W	1	
22	611 31	Sondersechskantmutter M 10	2	
23	005 97	Sechskantmutter M 10	2	
24		Dieselmotor, Lombardini 6LD400	1	ICL 24a
24a	726 34	Elektro-Anlasser EF,12 V 0,9 kW)[1]	1	EV 24
25	007 80	Scheibe 6,4 x 12,5 x 1,6	2	
26	120 13	Sicherungsmutter M 6	2	
28	040 60	Unterlage	1	
31	611 37	Distanzrohr 9 x 20 x 32	2	
32	514 08	Scheibe	2	
33	494 08	Zahnscheibe A 8	2	
34	005 95	Sechskantmutter M 8	2	
35	007 81	Scheibe	4	
39	950 308	Kantenschutz	M	0,7 m

Pos.	Teil-Nr.	Benennung	Stück	Bemerkungen
40		Elektr. Leitungssatz für Regler	1	ICL 41, 42, 43
41	281 62	Klemmschutzkappe	1	EV 40
42	723 20	Schutzkappe f. Steckdose	1	EV 40
43	732 58	Steckergehäuse (Anschl. f. Regler)	1	EV 40
48	001 13	Sechskantschraube M 10 x 20	4	
49	004 54	Stiftschraube M 8 x 20)[1]	6	
50	494 08	Zahnscheibe A 8	6	
51	005 95	Sechskantmutter M 8)[1]	6	
51a	001 10	Sechskantschraube M 8 x 25)[1]	6	
52	611 47	Fußwinkel	2	
53	732 53	Motorschutzfuß	1	ICL 64
54	514 08	Scheibe 8,3 x 22 x 3	2	
55	494 10	Zahnscheibe A 10	2	
56	001 16	Sechskantschraube M 10 x 35	2	
57	611 35	Distanzrohr 9 x 20 x 52	2	
58	494 08	Zahnscheibe A 8	2	
59	237 37	Sechskantschraube M 8 x 80	2	
60	281 10	Sicherungsmutter M 10	4	
61	066 77	Zugfeder	1	
62	722 03	Stützfuß	1	
63	230 98	Spannstift, S 10 x 36	2	
64	220 60	Kerbnagel 6 x 16	2	EV 53
70	719 66	Bausatz Gewichtsträger	1	ICL 71-73
71	001 09	Sechskantschraube	3	
72	494 08	Zahnscheibe	3	
73	732 55	Gewichtsträger	1	
80		Bowdenzug, Stop	1	>> Lenker
81	592 79	Widerlager	1	
82	592 80	Abstellhebel	1	
83	024 23	Schraubnippel	1	
84		Bowdenzug, Drehzahlverstellung	1	>> Lenker
85	616 65	Druckfeder	1	

Tafel 2414 Elektrischer Schaltplan: Generator-Elektrostarter

Pos.	Benennung
1	Leuchte Batterie-Ladekontrolle
2	Steckdose
3	Regler
4	Zentralstecker für Regler
5	Generator
6	Zündstart-Schalter
7	Elektrostarter
8	Batterie

ge = gelb
ro = rot
rogn = rot-grün
sw = schwarz
vio = violett
wero = weiß-rot

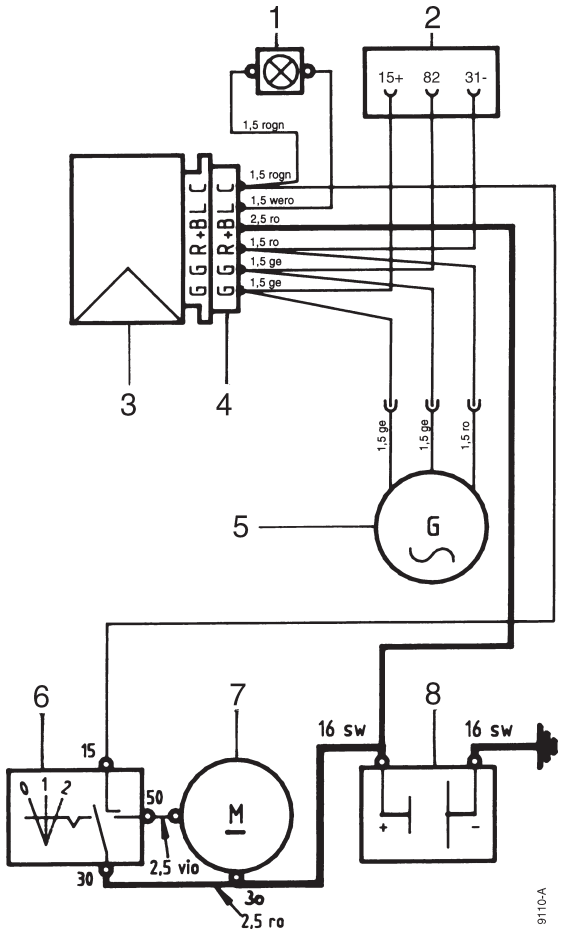

997 091-B

Tafel 2170 Motor-Anbauteile Lombardini 6LD 400 - Reversierstarter-Ausführung

Blatt 1 von 1

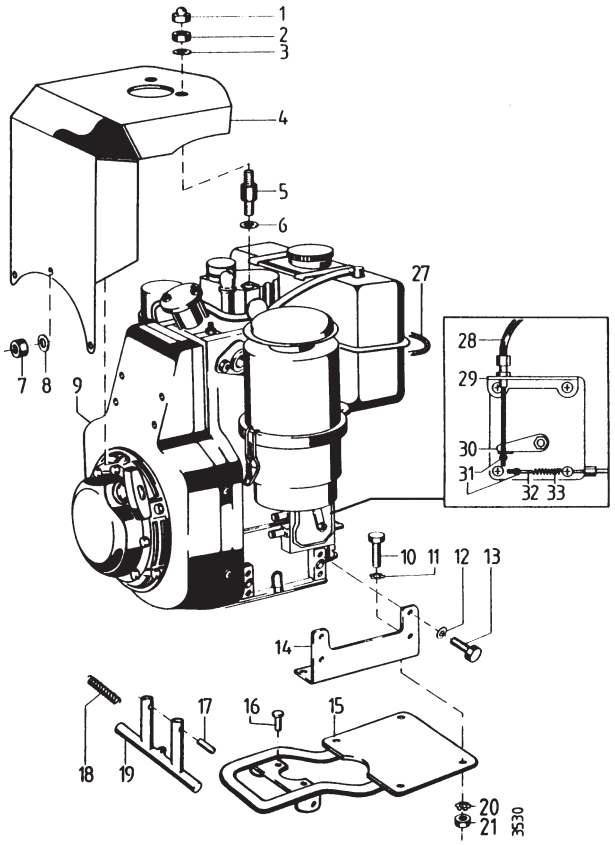

Pos.	Teil-Nr.	Benennung	Stück	Bemerkungen
1	552 08	Mutterkappe SW 13	2	
2	005 95	Sechskantmutter M 8	2	
3	568 08	Federscheibe 8,3 x 22 x 1	2	
4	691 39	Motorverkleidung	1	
5	592 11	Distanzschraube M 8 / M 8 x 85	2	
6	011 91	Federscheibe B 8	1	
7	005 93	Sechskantmutter M 6	3	
8	011 90	Federscheibe B 6	3	
a	007 80	Scheibe 6,4 x 12,5 x 1,6	3	
9		Dieselmotor Lombardini 6LD400	1	
10	001 13	Sechskantschraube M 10 x 20	4	
11	494 10	Zahnscheibe 10	4	
12	494 08	Zahnscheibe 8	8	
13	001 10	Sechskantschraube M 8 x 25	8	
14	611 42	Fußwinkel	2	
15	737 65	Gewichtsträger	1	
16	220 60	Kerbnagel 6 x 16	2	
17	230 98	Spannstift S 10 x 36	2	
18	066 77	Zugfeder	1	
19	722 03	Stützfuß	1	
20	494 10	Zahnscheibe 10	4	
21	005 97	Sechskantmutter M 10	4	
28		Bowdenzug, Motorstop	1	>> Lenker
29	592 79	Widerlager	1	
30	592 80	Abstellhebel	1	
31	024 23	Schraubnippel	2	
32		Bowdenzug, Drehzahlverstellung	1	>> Lenker
33	616 65	Druckfeder	1	

Agria-Werke GmbH • D-74219 Möckmühl • Tel.: +49 6298 39-0 • Fax: +49 6298 39-111 • E-Mail: info@agria.de • Internet: www.agria.de

Tafel 3406 Hackgetriebe 3901 211

Blatt 1 von 2

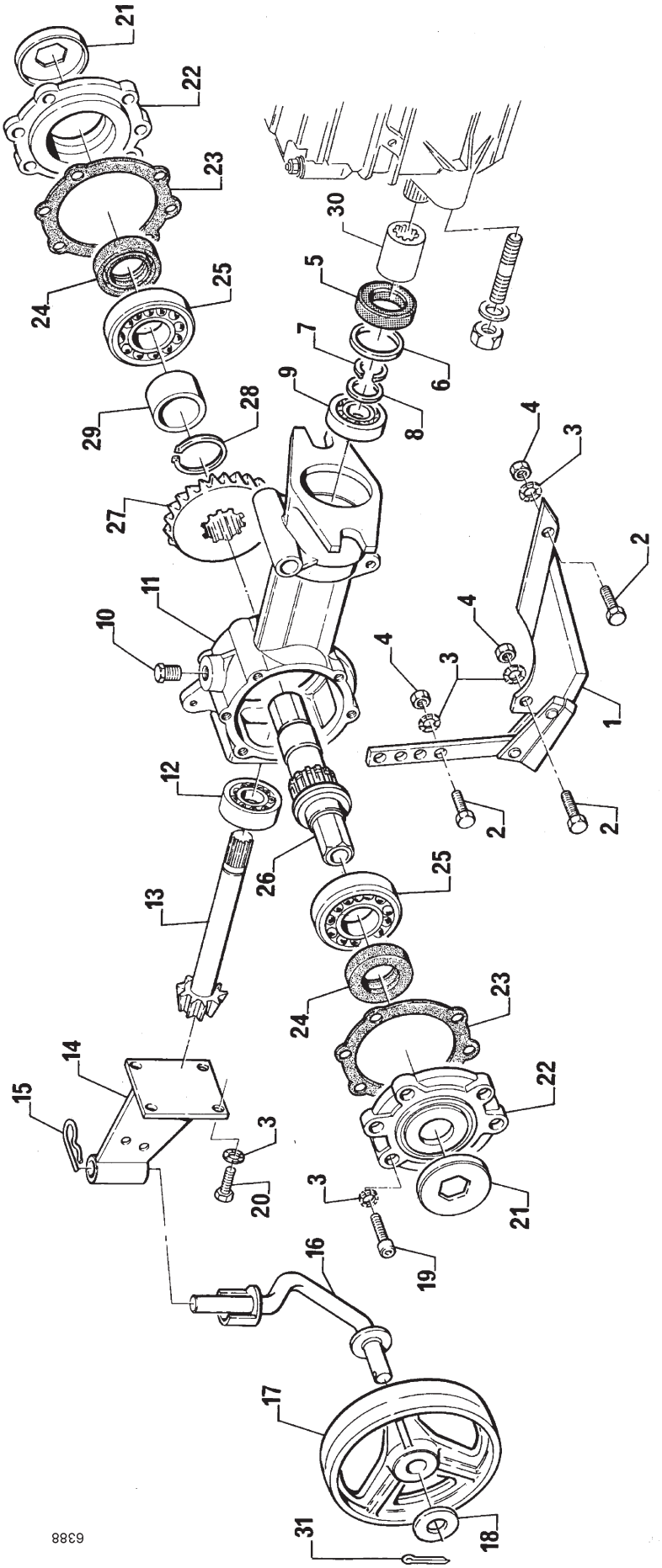

997 091-B

Tafel 3406 Hackgetriebe 3901 211

Blatt 2 von 2

Pos.	Teil-Nr.	Benennung	Abmessung	Norm	St.	Bemerkung
1	455 286	Frässporn kpl.			1	
2	001 51	Sechskantschraube	M 8x30		3	
3	173 74	Schnorrscheibe	ø8		15	
4	005 95	Sechskantmutter	M 8	DIN 934	3	
5	455 316	Wellendichtring	20x47x8		1	
6	455 097	Distanzring			1	
7	013 30	Seegerring	A 20x1,2	DIN 471	1	
8	455 287	Einstellscheibe			1	
9	025 65	Kugellager	20x47x14 6204	DIN 625	1	
10	455 288	Verschlussschraube	1/4"		1	
11	455 289	Getriebegehäuse			1	
12	455 317	Kegelrollenlager	20x47x15,25 30204	DIN 720	1	
13	455 290	Schaftkegelritzel			1	
14	455 291	Stützradhalter			1	
15		Federstecker			1	
16	455 292	Stützradachse			1	
17	455 293	Stützrad	150x40		1	
18	101 227	Scheibe	16x28x3		3	
19	002 17	Innen6ktschraube	M 8x22	DIN 912	12	
20	001 02	Sechskantschraube	M 8x16	DIN 933	4	
21	455 294	Staubschutzdeckel			2	
22	455 295	Seitendeckel			2	
23	455 296	Dichtung			2	
24	790 28	Wellendichtring	35x52x7 SL		2	
25	025 73	Kugellager	35x72x17	DIN 625	2	
26	455 297	Fräswelle			1	
27	455 298	Tellerrad			1	
28	013 44	Seegerring	A 40x1,75	DIN 471	1	
29	455 299	Distanzrohr			1	
30	455 300	Kuppelmuffe			1	
31	014 60	Splint	3,2x20	DIN 94	1	

Tafel 3443 Hackwerkzeug, Schutzhaube 3901 211

Blatt 1von 2

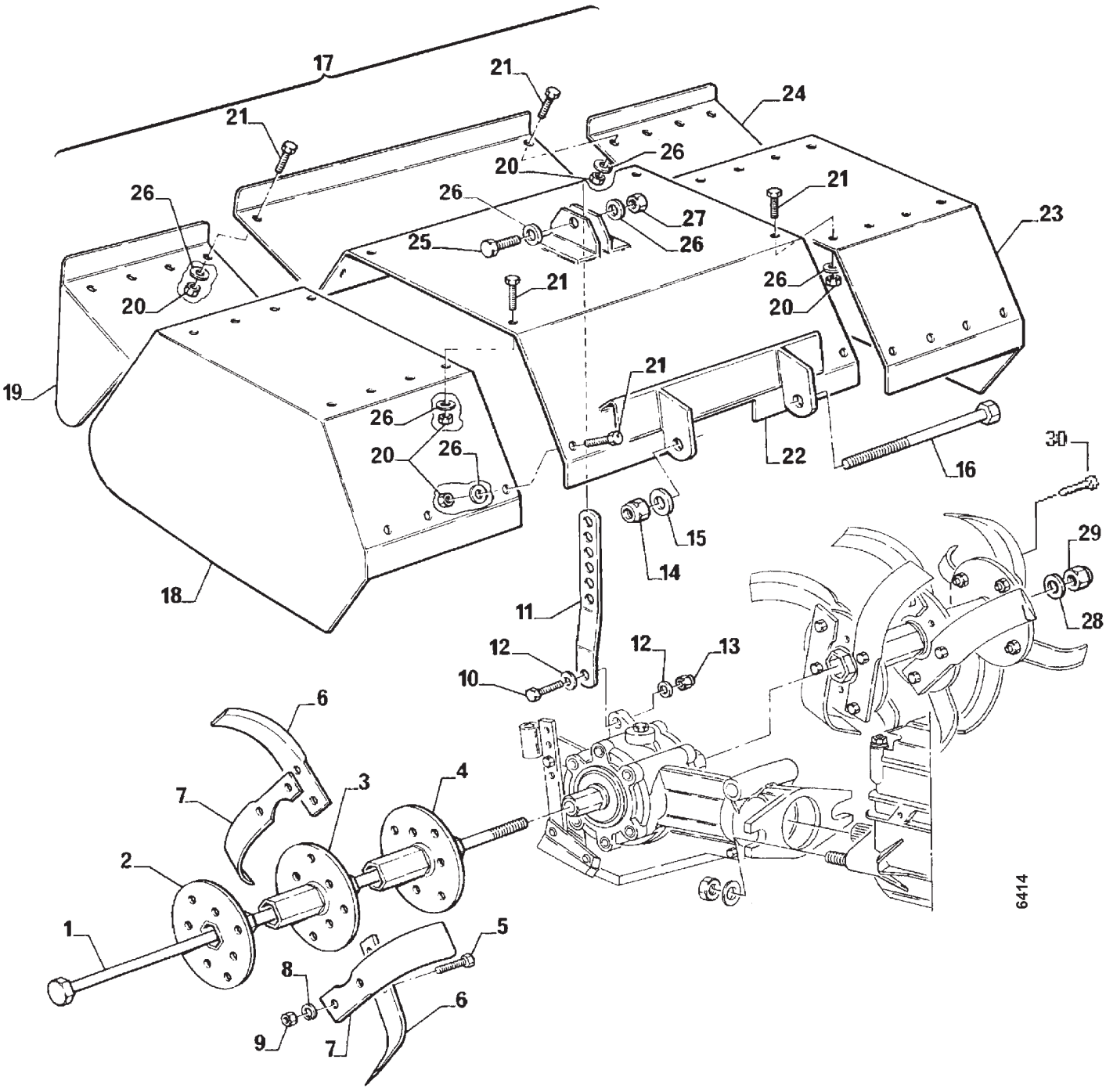

Tafel 3443 Hackwerkzeug, Schutzhaube 3901 211

Blatt 2 von 2

Pos.	Teil-Nr.	Benennung	Abmessung	Norm	St.	Bemerkung
1	455 355	Zuganker	M 14		1	
2	455 356	Messernabe außen			2	
3	455 357	Messernabe zwischen			2	
4	455 358	Messernabe innen			2	
5	001 27	Sechskantschraube	M 10x30	DIN 933	16	
6	455 362	Messer rechts			10	
7	455 361	Messer links			10	
8	012 97	Federring	A 10	DIN 128	24	
9	005 97	Mutter	M 10	DIN 934	24	
10	001 57	Sechskantschraube	M 8x35	DIN 933	1	
11	455 359	Verstell-Lasche			1	
12	007 82	Scheibe	8,4x17x1,6	DIN 125	2	
13	006 65	Sicherungsmutter	M 8	DIN 985	1	
14	006 68	Sicherungsmutter	M 14	DIN 985	1	
15	007 86	Scheibe	15x28x2,5	DIN 125	1	
16	455 315	Sechskantschraube	M 14x130	DIN 931	1	
17	455 284	Fräsgehäuse kpl.			1	
18						nicht einzeln lieferbar
19						nicht einzeln lieferbar
20	005 97	Sechskantmutter	M 10	DIN 934	8	
21	001 05	Sechskantschraube	M 10x16	DIN 933	8	
22						nicht einzeln lieferbar
23						nicht einzeln lieferbar
24						nicht einzeln lieferbar
25	001 27	Sechskantschraube	M 10x30	DIN 933	1	
26	007 84	Scheibe	10,5x21x2	DIN 125	12	
27	006 27	Sechskantmutter	M 10	DIN 934	1	
28	007 86	Scheibe	15x28x10,5	DIN 125	1	
29	006 68	Sicherungsmutter	M 14	DIN 985	1	
30	000 14	Sechskantschraube	M 10x25	DIN 933	8	
	3901 211	Hack- und Fräseinrichtung kpl.				

Agria-Werke GmbH • D-74219 Möckmühl • Tel.: +49 6298 39-0 • Fax: +49 6298 39-111 • E-Mail: info@agria.de • Internet: www.agria.de

Tafel 2274 Hackgetriebe

Blatt 1 von 1

3901 311 ! <02.07
3901 312 ! >03.07

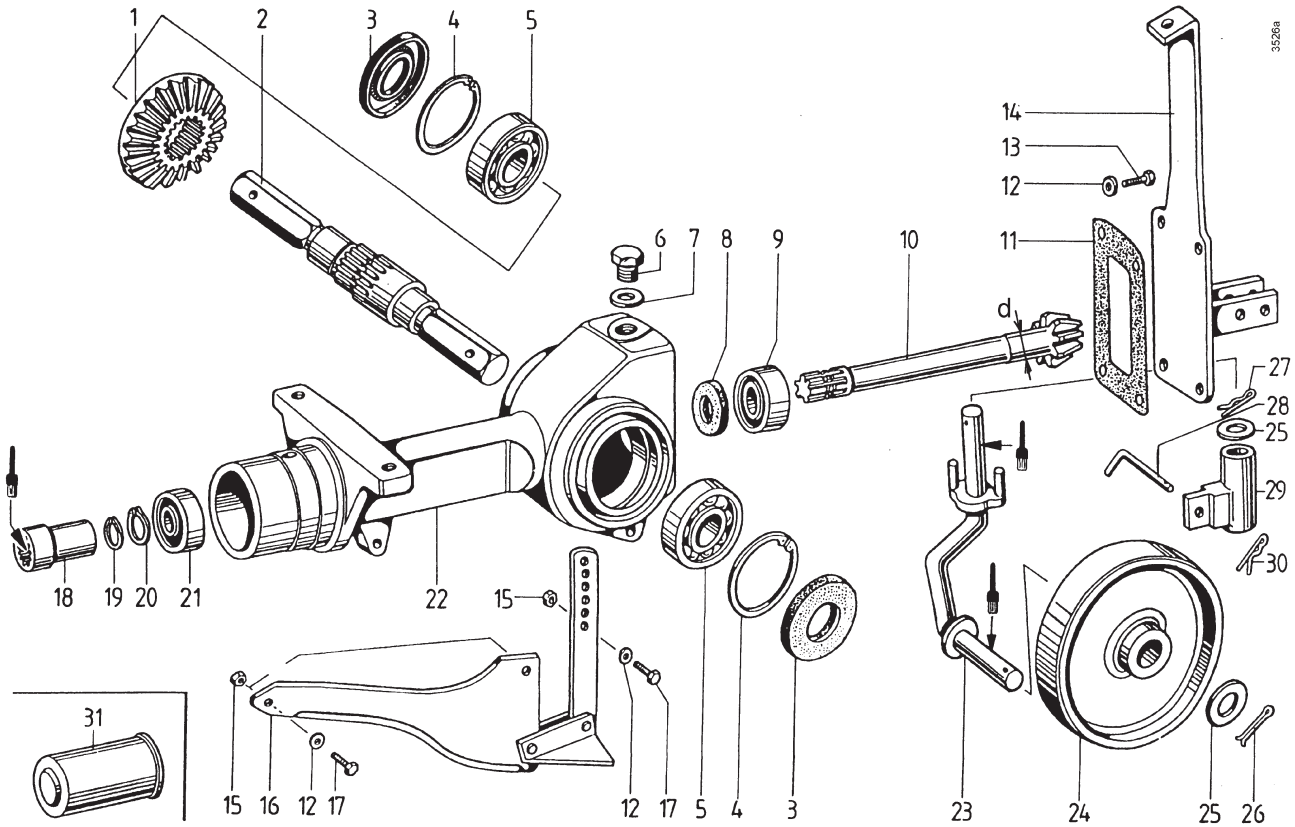

Pos.	Teil-Nr.	Benennung	Stück	Bemerkungen
1	717 39	Tellerrad z= 26	1	!, Ausf. 3901 311 <02.07
1 a	454 202	Tellerrad z= 25	1	!, Ausf. 3901 312 >03.07
2	717 40	Hackwelle	1	
3	717 73	Wellendichtring SL, 30 x 62 x 10	2	
4	013 90	Sicherungsring 62i x 2,0	2	
5	025 71	Kugellager 6206, 30 x 62 x 16	2	
6	697 78	Verschlußschraube M 14 x x1,5	1	
7	009 25	Dichtring 14 x 18 x 1,5	1	
8	686 59	Wellendichtring 20 x 42 x 7 - 8	1	!, Ausf. 3901 311 <02.07
8 a	019 78	Wellendichtring 25 x 42 x 7	1	!, Ausf. 3901 312 >03.07
9	717 74	Schrägkugellager 3204, 20 x 47 x 20,6	1	!, Ausf. 3901 311 <02.07
9 a	716 87	Pendellager 25 x 52 x 20,6	1	!, Ausf. 3901 312 >03.07
10	717 38	Kegelritzelwelle z= 8, d= 20 mm	1	!, Ausf. 3901 311 <02.07
10 a	454 201	Kegelritzelwelle z= 8, d= 25 mm	1	!, Ausf. 3901 312 >03.07
11	717 43	Dichtung, Hackdeckel	1	
12	007 87	Scheibe 8,4 x 17 x 1,6	4	
13	001 02	Sechskantschraube M 8 x 16	4	
14	716 91	Sterzplatte	1	
15	006 65	Sicherungsmutter M 8	2	
16	717 44	Hacksporn kpl.	1	
17	001 51	Sechskantschraube M 8 x 30	2	
18	746 30	Muffe für Hackritzel	1	
19	697 41	Distanzring	1	
20	013 30	Sicherungsring 20a x 1,2	1	
21	164 41	Kugellager 6004 2RS, 20 x 42 x 12	1	
22	-	Hackgehäuse	1	!, Ausf. 3901 311 <02.07
22 a	454 200	Hackgehäuse	1	!, Ausf. 3901 312 >03.07
23	682 70	Stützradachse	1	
24	682 71	Stützrad	1	
25	007 89	Scheibe 21 x 37 x 3	2	
26	014 71	Splint 3,2 x 25	1	
27	686 39	Federstecker 3 x 60	1	
28	746 36	Stecker	1	
29	717 34	Radaufnahme	1	
30	716 93	Federstecker 2 x 50	1	
31	718 96	Schutzkappe	1	

Tafel 2275 Hackwerkzeug, Schutzhaube

3901 311 ! <02.07
3901 312 ! >03.07

Blatt 1 von 1

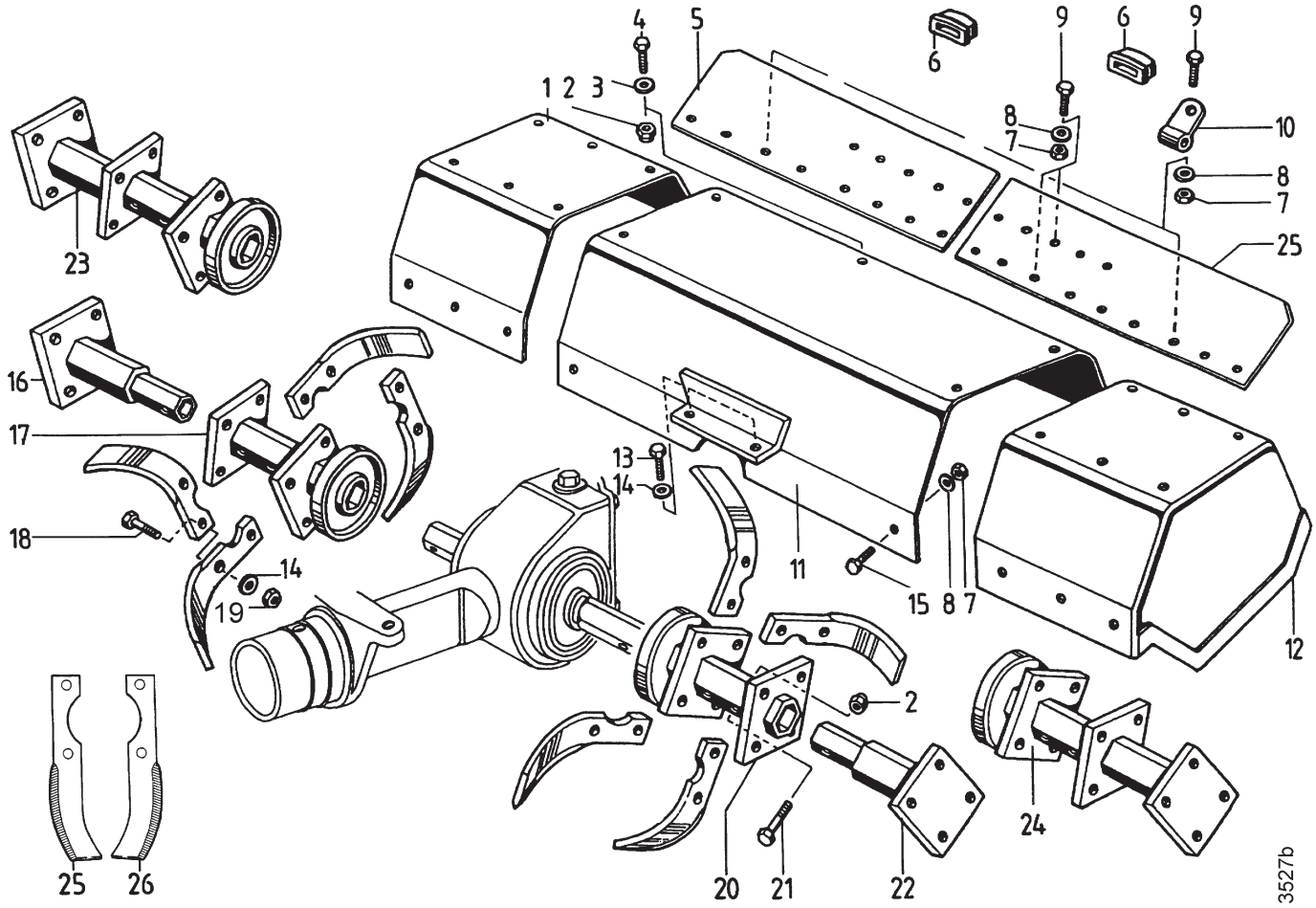

Pos.	Teil-Nr.	Benennung	Stück	Bemerkungen
1	745 70	Schutzhauben-Seitenteil rechts	1	
2	006 65	Sicherungsmutter M 8	7	
3	007 82	Scheibe 8,4 x 17 x 1,6	1	
4	001 19	Sechskantschraube M 8 x 25	1	
5	745 73	Haubenklappe rechts	1	
5a	745 74	Haubenklappe links	1	
6	717 50	Kappe	2	
7	006 65	Sicherungsmutter M 8	9	
8	007 82	Scheibe 8,4 x 17 x 1,6	9	
9	001 09	Sechskantschraube M8 x 20	2	
10	682 93	Gelenklasche	2	
11	745 72	Schutzhauben-Mittelteil	1	
12	745 71	Schutzhauben-Seitenteil links	1	
13	001 03	Sechskantschraube M 10 x 25	2	
14	007 84	Scheibe 10,5 x 21 x 2	26	
15	001 02	Sechskantschraube M 8 x 16	6	
16	454 174	Aufsteck-Hacktrommel rechts	1	!
17	746 32	Grund-Hacktrommel rechts	1	!
18	001 27	Sechskantschraube M 10 x 30	24	
19	281 10	Sicherungsmutter M10	24	
20	746 31	Grund-Hacktrommel links	1	!
21	000 66	Sechskantschraube M 8 x 45	4	
22	454 173	Aufsteck-Hacktrommel links	1	!
23	717 70	Aufsteck-Hacktrommel rechts	1	!
24	717 69	Aufsteck-Hacktrommel links	1	!
25	717 21	Hackmesser links	12	
26	717 22	Hackmesser rechts	12	

Tafel 2438 Bandrechen 1,60 m *5829 011*

Blatt 1 von 2

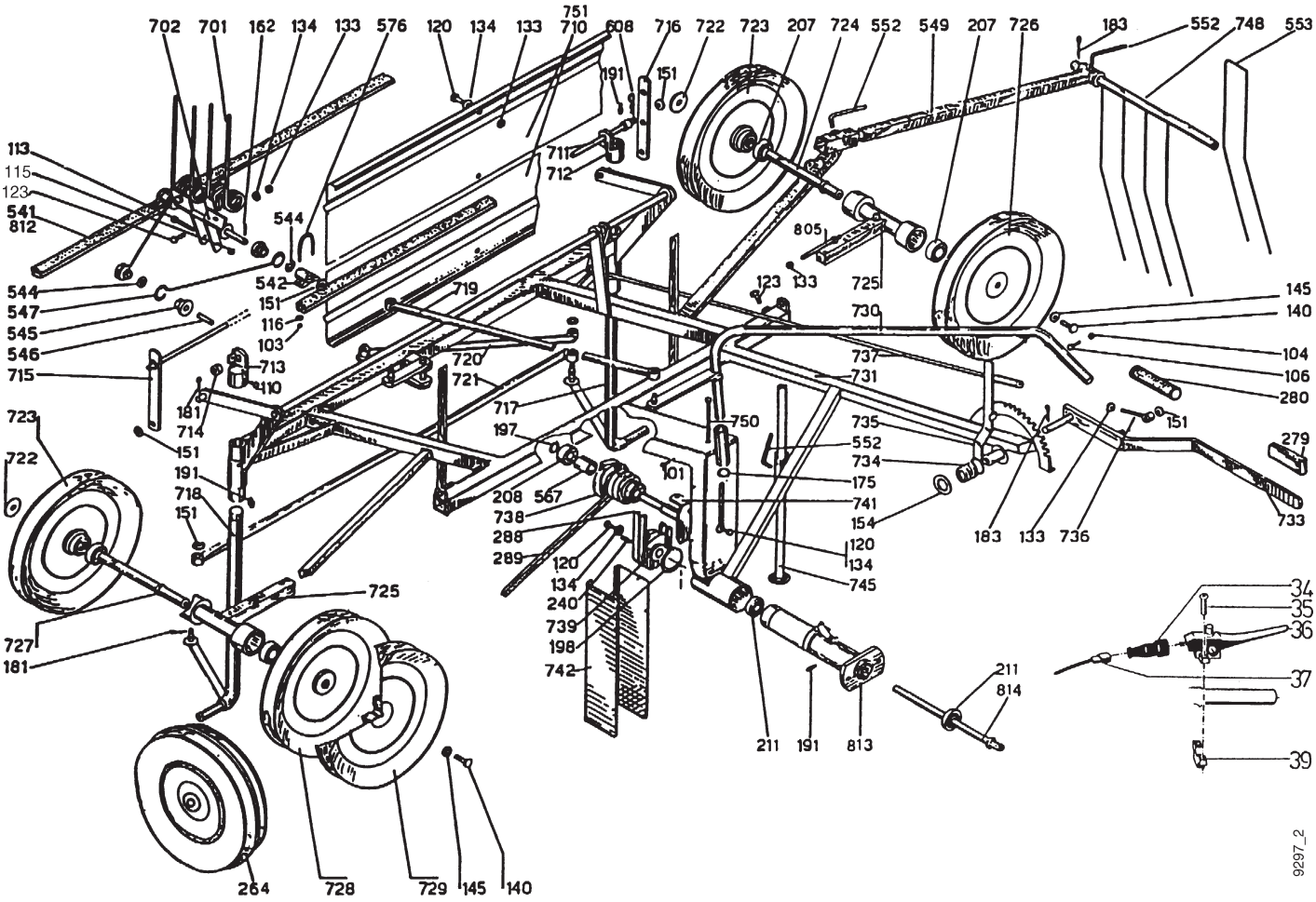

Tafel 2438 Bandrechen 1,60 m 5829 011

Blatt 2 von 2

Pos.	Teil-Nr.	Benennung	Stück	Bemerkung
34	592 90	Gummitülle	1	
35	003 27	Linsenschraube M4x20	2	
36	754 72	Handhebel Motorstop	1	
a	732 63	Schalter	1	Einzelteil v. 36
b	669 20	Formfeder	2	Einzelteil v. 36
37	754 73	Elektr. Leitung (Spiralkabel)	1	
39	508 93	Rohrschelle	1	
101	001 21	Sechskantschraube M6x10		
103	281 07	Sicherungsmutter M7		
104	281 06	Sicherungsmutter M6		
106	749 34	Sechskantschraube Spezial M6x15		
110	001 50	Sechskantschraube M8x12		
113	001 41	Sechskantschraube M8x60		
115	005 95	Sechskantmutter M8		
116	007 81	Scheibe 7,4x14x1,6		
120	001 05	Sechskantschraube M10x16		
123	001 64	Sechskantschraube M10x23		
133	005 97	Sechskantmutter M10		
134	007 84	Scheibe 10,5x21x2		
140	001 17	Sechskantschraube M12x30		
145	007 85	Scheibe 13x24x2,5		
151	007 86	Scheibe 15x28x2,5		
154	282 05	Scheibe 22,2x34x3		
162	015 98	Spannhülse 5x24		
175		Sicherungsring 26a		
181	014 57	Splint 4x20		
183	014 53	Splint 5x32		
191	263 90	Schmiernippel SFG 6		
197	013 34	Sicherungsring 25a		
198		Sicherungsring 58a		
207	025 67	Kugellager 6205, 25x52x15		
208	184 05	Kugellager 6205 2RS, 25x52x15		
211	025 53	Kugellager 6004, 20x42x12		
226		Sechskantschraube M14x20		
240	200 91	Zylinderbolzen 8x24		
264		Laufrad 3.50-8 kpl.	2	inkl.264a-b
a	749 32	Reifen 3.50-8		
b	024 50	Schlauch 3.50-8		
279		Handgriff Rechteck 30x8		
280		Handgriff Ø 27		
288	749 35	Keilriemen 13x535	2	
289	749 36	Keilriemen 17x2108		
541	749 40	Keilriemen 32x3912, Rechenband	2	
542	749 43	Lagerbock kurz		
544	093 72	Scheibe 14,2x25x0,9		
545	749 44	Bundlagerbuchse		
546		Distanzrohr		
547	749 46	Umlenkstange		
549		Schwadkammstange		
552		Knebelschraube M10		
553	749 47	Schwadzinken		
567		Distanzrohr		
576	749 41	Spannbügel M7		
608	207 90	Federstecker		
701	749 49	Rechenzinken Ø 7,8x260		
702	749 28	Zinkenträger		
710		Verkleidung vorn		
711		Stange Ø 14x1590		
712		Stützachsenkopf rechts		
713		Stützachsenkopf links		
714		Distanzrohr		
715		Lasche links (2-Loch)		
716		Lasche rechts (3-Loch)		
717		Laufradachse rechts		
718		Laufradachse links		
719		Lenkschubstange		
720		Lenkschubstange		
721		Spurstange		
722		Scheibe 13x48x4		
723		Keilriemenscheibe,Rechenband,vorn		
724		Umlenkwelle rechts		
725		Umlenkscheibenträger		
726		Keilriemenscheibe, Rechenband, hinten rechts		
727		Umlenkwelle links		
728		Keilriemenscheibe, Rechenband, hinten links		
729		Keilriemenscheibe, Antrieb		
730		Lenkstange		
731		Rahmen		
733		Handhebel Schnellaushebung		
734		Druckfeder		
735		Rasthebel		
736		Gelenkstück		
737		Schaltstange		
738		Keiriemenscheibe Ø86/98		
739		Keilriemenscheibe Ø78		
740		entfällt		
741		Lagerflansch		
742		Riemenverkleidung		
745		Stützfuß		
748		Schwadkammrohr		
750		Stellschraube		
751		Verkleidung hinten		
805		Stellschraube M10x95		
812		entfällt		
813		Zwischenflansch		
814		Antriebswelle		
	555 41	Kabelbinder	3	
	718 96	Schutzkappe Ø 70	1	

... = Teil mit Dicht- bzw. Klebemittel (siehe Angaben) einbauen bzw. einkleben.

= Fläche vor dem Montieren mit Fett (siehe Angaben) einstreichen.

Agria-Werke GmbH • D-74219 Möckmühl • Tel.: +49 6298 39-0 • Fax: +49 6298 39-111 • E-Mail: info@agria.de • Internet: www.agria.de

Tafel 2491 Schwingenmähwerk *5846 111*

Blatt 1 von 2

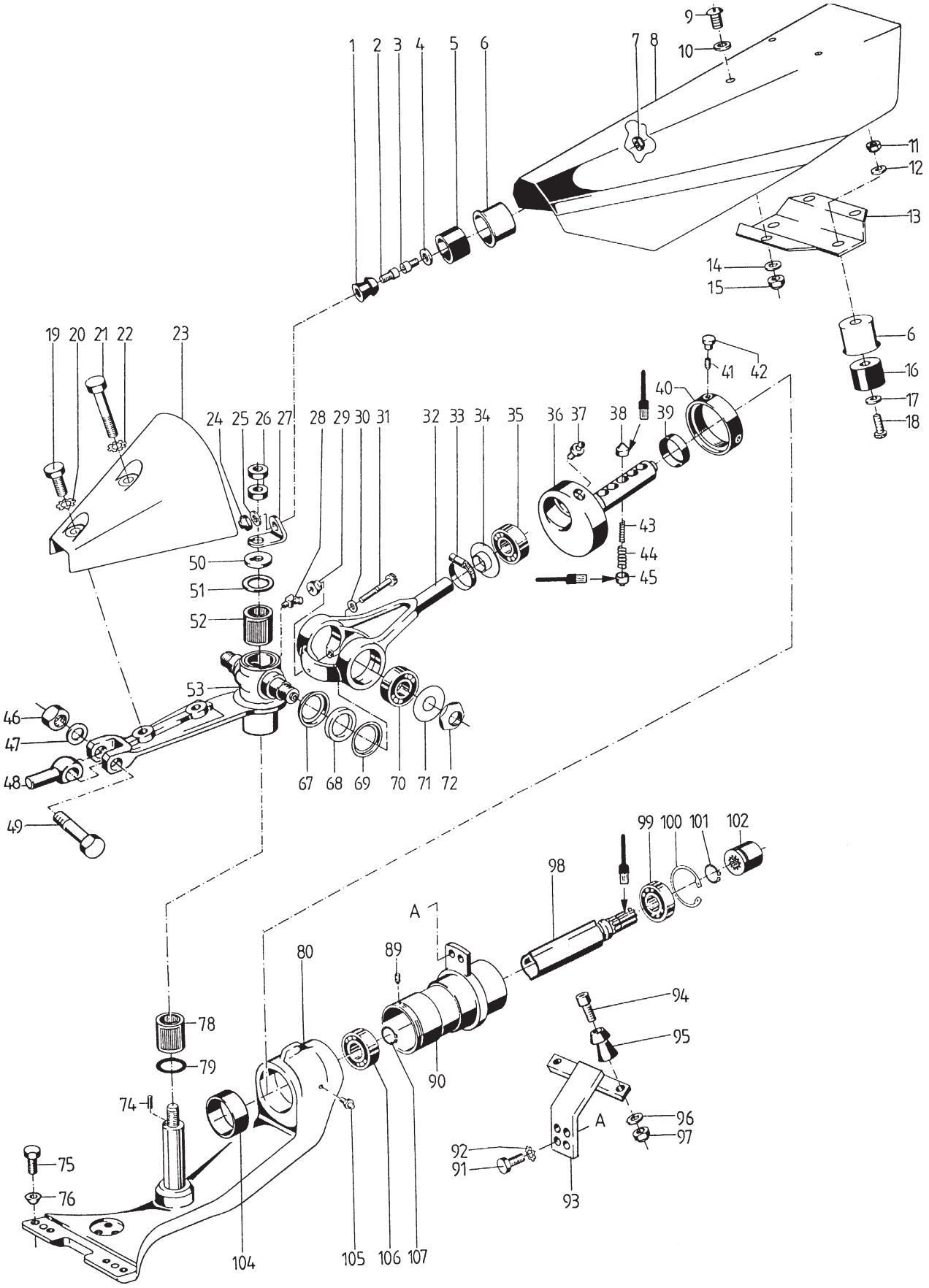

Tafel 2491 Schwingenmähwerk *5846 111*

Blatt 2 von 2

Pos.	Art.-Nr.	Stk.	Artikeltext	Abmessung	Bemerkung
1	56191	1	Kugelknopf	6,3/25 x 28	
2	00250	1	Innensechskantschraube	M 6 x 20	
3	00319	1	Linsenschraube	M 6 x 16	
4	00780	1	Scheibe	6,4 x 12,5 x 1,6	
5	56180	1	Kugelgummitasse	6 x 38 x 36	
6	62715	3	Schutztopf		
7	12013	1	Elastic-Stopmutter	M 6	
8	5846621	1	Mähwerkhaube		"!; inkl. 3-6,7,9-18"
8 a	3946661	1	Mähwerkhaube		"!; inkl. 3-6,7,8b-8d"
8 b	56586	1	Haubenträger		für 3900
8 c	00231	2	Innensechskantschraube	M 6 x 25	
8 d	56191	2	Kugelknopf	6,3/25 x 28	
9	00316	3	Linseninnensechskantschraube	M 8 x 20	
10	56808	3	Federscheibe	B 8	
11	00319	2	Linsenschraube	M 6 x 16	
12	28108	1	Sicherungsmutter	M 8	
13	75596	1	Haubentraverse		für 5800
16	56180	2	Kugelgummitasse	6 x 38 x 36	
17	00780	1	Scheibe	6,4 x 12,5 x 1,6	
18	00319	2	Linsenschraube	M 6 x 16	
19	00127	1	Sechskantschraube	M 10 x 30	
20	49410	1	Zahnscheibe	A 10	
21	00032	1	Sechskantschraube	M 10 x 70	
22	49410	1	Zahnscheibe	A 10	
23	63364	1	Schutzhaube Vorderteil		
24	28108	1	Sicherungsmutter	M 8	
25	51406	1	Scheibe	6,3 x 18 x 2,5	
26	00639	2	Sechskantmutter	BM 16 x 1,5	
27	61098	1	Winkellasche		
28	26392	1	Schmiernippel H2	SFG 6 x 1	
29	00595	1	Sechskantmutter	M 8	
30	17374	2	Schnorrscheibe	VS 8	
31	00215	1	Innensechskantschraube	M 8 x 50	
32	63223	1	Mäher-Gelenkgabel		
33	50861	1	Schlauchschelle	16-26 x 9	
34	29163	1	Axialdichtring	20 x 48 x 12	
35	02597	1	Pendellager 2304	20 x 52 x 21	
36	75101	1	Hubwelle EFS	Ø 35 mm EFS	
37	26390	1	Schmiernippel H1	SFG 6 x 1	
39	75102	1	Distanzring	35 x 50 x 11,7	
40	75106	1	Gewindering		
41	45581	1	Gewindestift	M 8 x 10	
42	73623	2	Verschlußstopfen		
43	75107	3	Druckfeder Überlastkupplung innen		
44	75108	3	Druckfeder Überlastkupplung außen		
45	72089	6	Nocken Überlastkupplung		
46	00610	1	Sechskantmutter	M 12 x 1,5	
47	01193	1	Federscheibe	B 12	
48	69519	1	Gelenkzapfen dmm/glz		
48 a	74996	1	Einstellscheibe	51,5 x 61,5 x 1,0	
49	72242	1	Sechskantschraube	M 12 x 1,5 x 50	
50	06502	1	Anlaufscheibe	16/20.5 x 38 x 3,5	
51	63028	1	Einstellscheibe	28 x 46,5 x 1,5	
52	63030	1	Nadelhülse HN 2820	28 x 35 x 20	
53	73917	1	Schwingarm, Einschwinge		
74	01662	1	Steckkerbstift	4 x 12	
75	00117	4	Sechskantschraube	M 12 x 30	
76	26995	1	Federring	C 12,5	
78	63030	1	Nadelhülse HN 2820	28 x 35 x 20	
79	63028	1	Einstellscheibe	28 x 46,5 x 1,5	
79 a	01072	x	Einstellscheibe	28 x 39,5 x 0,4	
80	73915	1	Mähbalkenträger, Einschwinge		
89	00569	1	Gewindestift	M 8 x 10	
90	753 47	1	Anschlußhals		
91	00127	2	Sechskantschraube	M 10 x 30	
92	49410	2	Zahnscheibe	A 10	
92 a	00784	4	Scheibe	10,5 x 21 x 2	
93	75477	1	Stütze		
94	00250	2	Innensechskantschraube	M 6 x 20	
95	56191	2	Kugelknopf	6,3/25 x 28	
96	53706	2	Scheibe		
97	00593	2	Sechskantmutter	M 6	
98	75103	1	Mitnahmewelle		
99	15773	1	Kugellager 6204 2 RS	20 x 47 x 14	
100	01382	1	Seegerring	I 47 x 1,75	
101	53227	1	Seegerring	A 20 x 1,75	
102	75348	1	Anschlußmuffe		
103	00548	1	Gewindestift	M 8 x 16	
104	69064	2	Einspannbuchse	70/75 x 50	
105	26392	1	Schmiernippel H2	SFG 6 x 1	
106	73618	1	Kugellager 6007 2 RS	35 x 62 x 14	
107	51243	1	Seegerring	A 35 x 2,5	
	69256	1	Schutzkappe	47 x 97	
	75705	1	Schild Warnzeichen-Set		

Tafel 2348 Universal-SC-Mähbalken

Blatt 1 von 1

für agria Typ 3400, 5400, 3900, 5500,5800
mit Schwingenmähwerk, Gelenkzapfen Ø 15

1,25 m - Art. 5547 861
1,45 m - Art. 5547 871

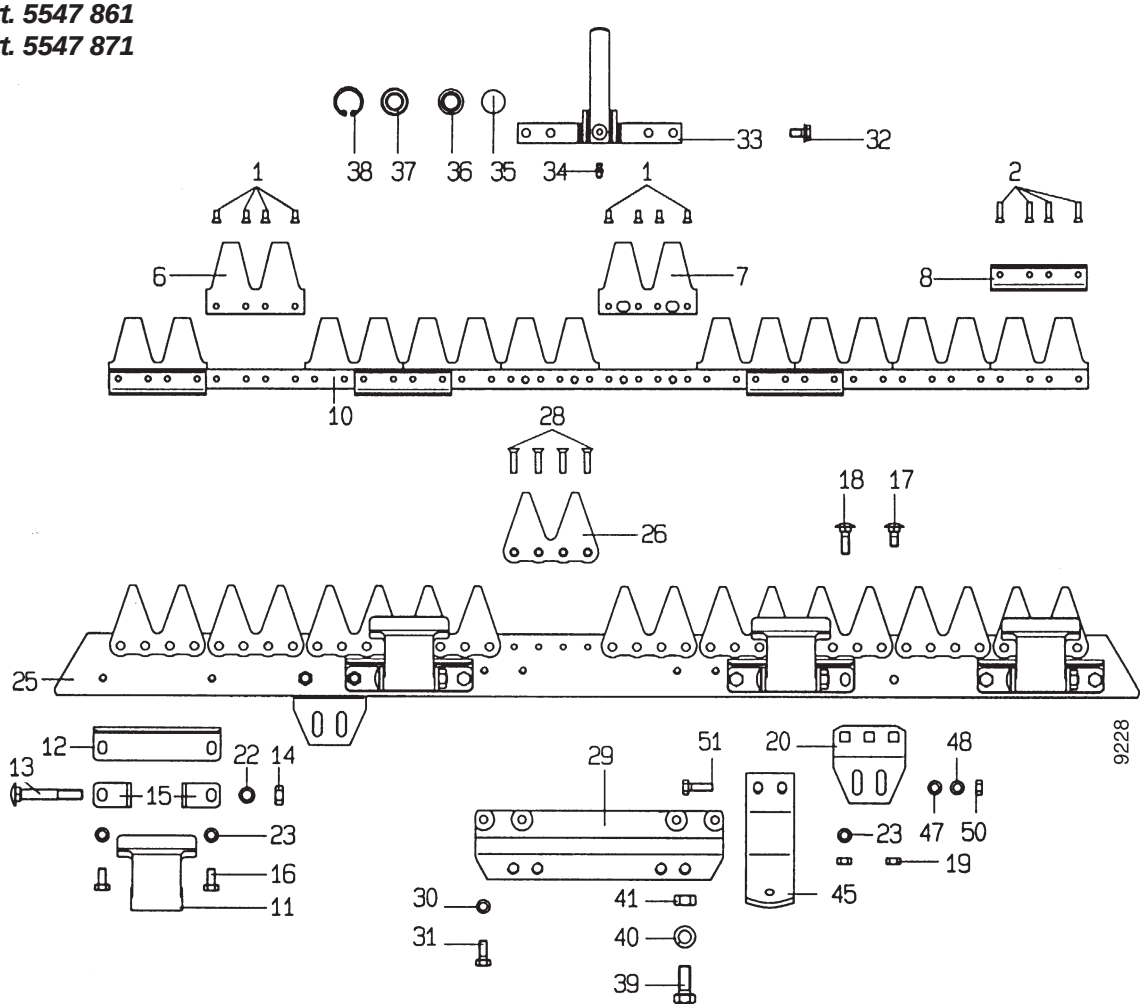

Pos.	Teil-Nr.	Benennung	Stück 1,25	Stück 1,45	Bemerkungen
1	017 75	Senkniete 5 x 12			
2	398 42	Senkniete 5 x 20			
6	461 90	Messer-Doppelklinge, 4-Loch			
6a	749 67	Messer-Doppelklinge, 6-Loch			
8	714 89	Führungsleiste			
10	749 68	Mähmesser gez. 1,22 m	1		ICL1-8
10a	749 69	Mähmesser gez. 1,42 m		1	ICL 1-8
11	470141	Messerhalter kpl.			ICL 13-17
12	714 94	Reibeplatte			
13	714 96	Flachrundschraube M10x1 x 70			ICL 14
14	006 09	Sechskantmutter M 10x 1			
15	714 95	Winkel			
16	001 09	Sechskantschraube M 8 x 16			
17	001 10	Flachrundschraube M 8 x 25			
18	749 61	Flachrundschraube M 8 x 32			
19	005 95	Sechskantmutter M 8			
20	768 91	Laufsohlenhalter			
22	011 93	Federscheibe A 10			
23	749 62	Spannscheibe 8			

Pos.	Teil-Nr.	Benennung	Stück 1,25	Stück 1,45	Bemerkungen
25	749 63	Balkenrücken 1,22 m	1		ICL 26-28
25a	749 64	Balkenrücken 1,42 m		1	ICL 26-28
26	749 66	Doppelbalkenklinge			
28	682 54	Senkniete 6 x 25			
29	749 65	Anschlussplatte			
30	012 96	Federring A 8			
31	001 02	Sechskantschraube M 8 x 16			
32	603 71	Verbus-Ripp-Schraube M 8 x 15			
33	739 18	Messerkopf kpl.			ICL 34-38
34	263 90	Schmiernippel H1/SFG 6 x 1			
35	682 46	Verschlußdeckel A24			
36	676 20	Gelenklager			
37	682 48	Dichtring			
38	682 49	Sicherungsring SB28			
39	001 17	Sechskantschraube M 12 x 30			
40	269 95	Federring C 12.5			
41	005 98	Sechskantmutter M 12			
45	582 22	Laufsohle			ilCL 47-51
47	007 82	Scheibe 8,4			
48	012 96	Federring A 8			
50	005 95	Sechskantmutter M 8			
51	001 10	Sechskantschraube M 8 x 25			
	676 26	Messer-Schutzleiste 1,22 m			
	676 27	Messer-Schutzleiste 1,42 m			

Tafel 2719 Universal-SC-Mähbalken

für agria Typ 3400, 5400, 3900, 5500,5800
mit Schwingenmähwerk, Gelenkzapfen Ø 17

Blatt 1 von 1

1,25 m - Art. 5547 862
1,45 m - Art. 5547 872

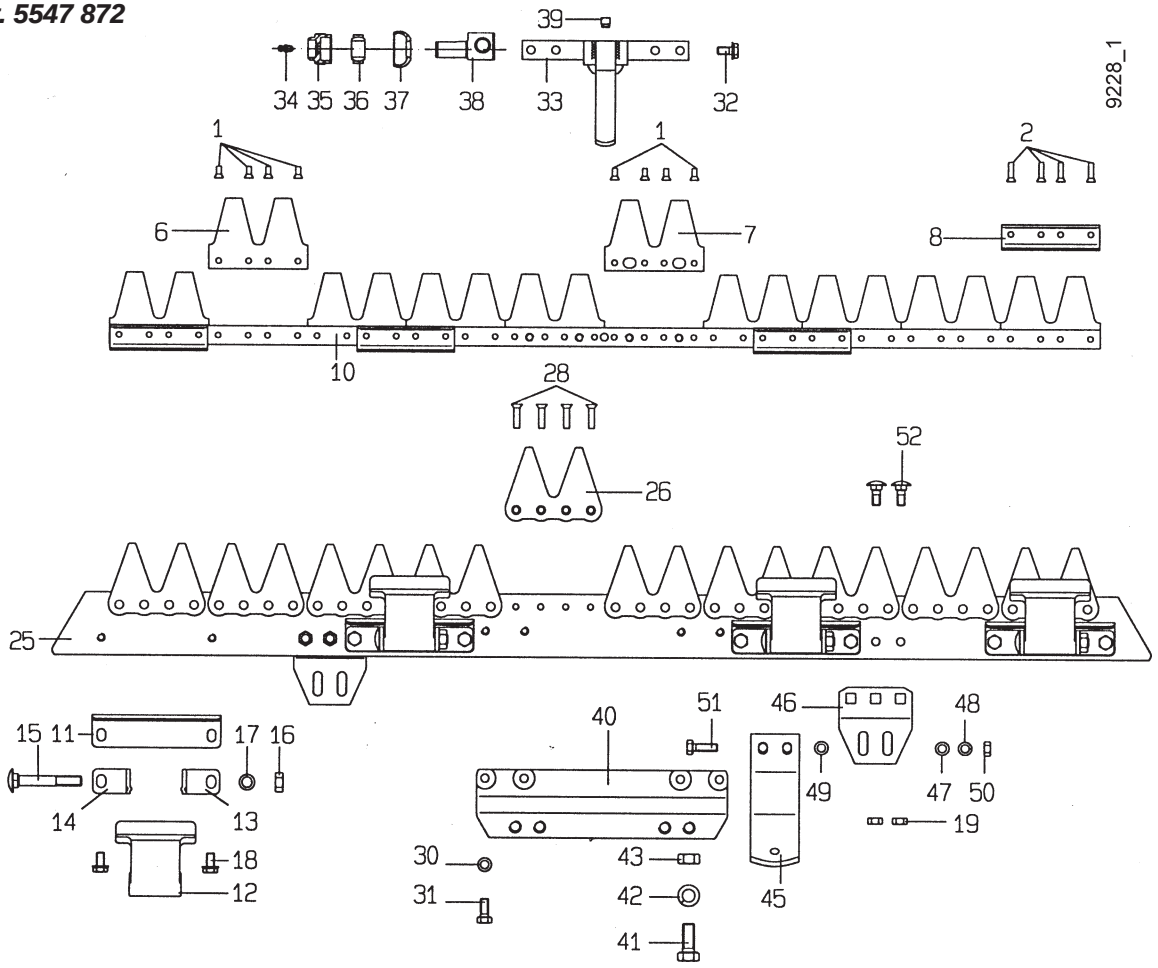

Pos.	Teil-Nr.	Benennung	Stück 1,25	Stück 1,45	Bemerkungen
1	017 75	Senkniete 5 x 12			
2	398 42	Senkniete 5 x 20			
6	461 90	Doppel-Messerklinge, 4-Loch			
7	749 67	Doppel-Messerklinge, 6-Loch			
8	714 89	Führungsleiste			
10	749 68	Mähmesser gez. 1,25 m			ICL1-8
10 a	749 69	Mähmesser gez. 1,45 m			ICL1-8
11	714 94	Reibeplatte			
12	470141	Messerhalter kpl.			ICL 13-17
13	470 005	Winkel			
14	470 006	Winkel			
15	714 96	Flachrundschraube M10x1x70			
16	006 09	Sechskantmutter M10x1			
17	011 93	Federscheibe A 10			
18	796 98	Flanschschraube M 8 x 14			
19	005 95	Sechskantmutter M 8			
25	749 63	Balkenrücken kpl. 1,25 m			ICL 26 - 28
25 a	749 64	Balkenrücken kpl. 1,45 m			ICL 26 - 28
26	749 53	Doppelbalkenklinge			
28	682 54	Senkniete 6 x 25			
30	012 96	Federring			
31	001 02	Sechskantschraube M 8 x 16			
32	603 71	Verbus-Ripp-Schraube M 8 x 15			
33	767 41	Messerkopf kpl.			ICL 34 - 39
34	263 90	Schmiernippel H1/6 x 1			
35	774 48	Verschlussstopfen			
36	774 46	Gelenklager			
37	774 49	Dichtung			
38	765 02	Gelenkzapfen Ø 17			
39	774 47	Bolzen			

Pos.	Teil-Nr.	Benennung	Stück 1,25	Stück 1,45	Bemerkungen
40	798 59	Anschlussplatte kpl.			ICL 41 - 43
41	001 17	Sechskantschraube M12 x 30			
42	269 95	Federring C 12,5			
43	005 98	Sechskantmutter M12			
45	582 23	Laufsohle kpl.			ICL 46 - 52
46	768 91	Laufsohlenhalter			
47	007 82	Scheibe 8,4			
48	012 96	Federring A 8			
49	173 74	Schnorrscheibe VS 8			
50	005 95	Sechskantmutter M 8			
51	001 10	Sechskantschraube M 8 x 25			
52	368 54	Flachrundschraube M 8 x 30			
	603 76	Messer-Schutzleiste 1,20 m			
	676 27	Messer-Schutzleiste 1,40 m			

Tafel 271903 Mähbalken Universal-SC Plus

-> agria 3400, 5400, 3900, 5500,5800

Blatt 1 von 1

mit **Schwingenmähwerk**, Gelenkzapfen Ø 17

1,25 m - Art. 5547 863
1,45 m - Art. 5547 873

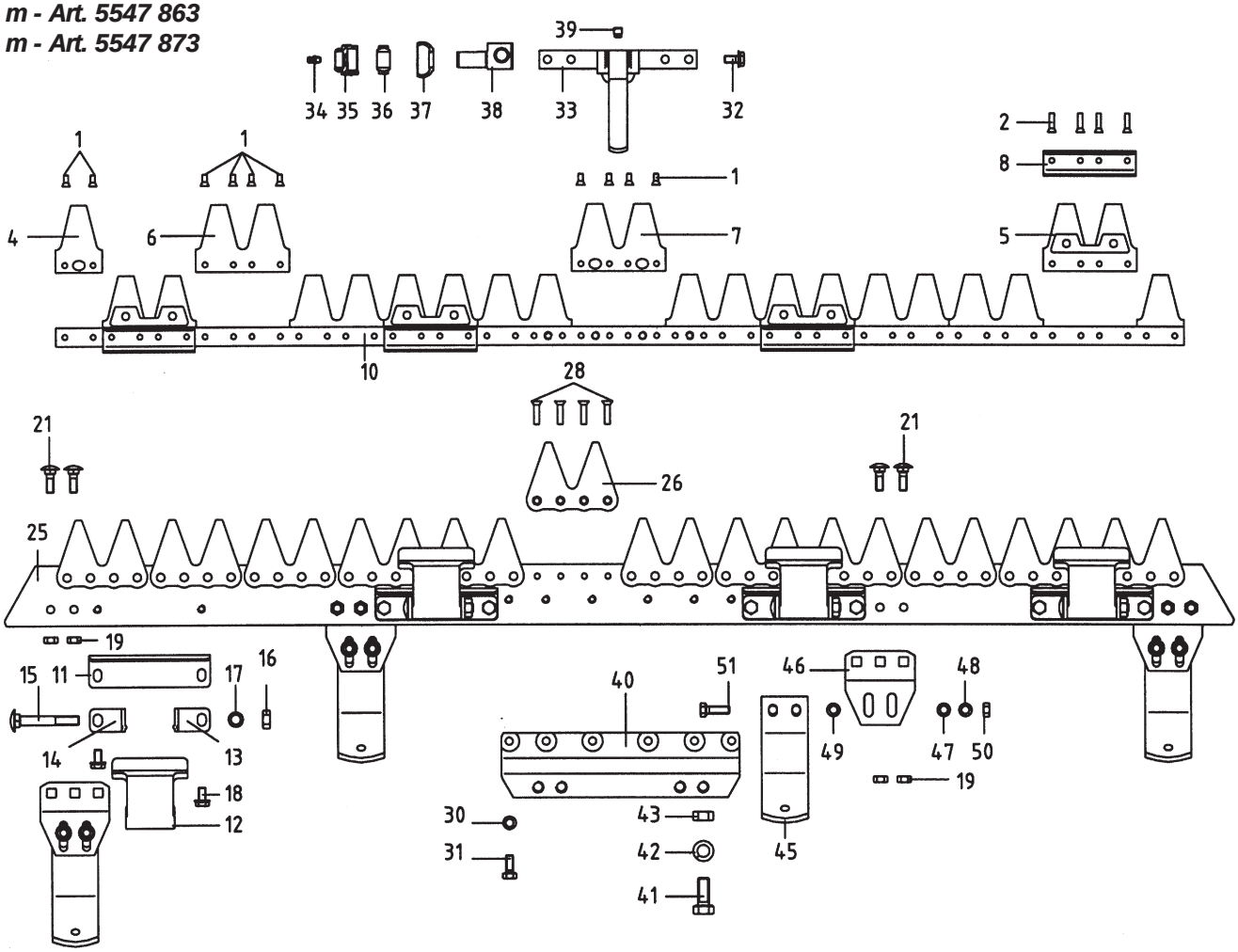

Pos.	Teil-Nr.	Benennung	Stück 1,25	Stück 1,45	Bemerkungen
1	017 58	Senkniete 5 x 17			
2	398 42	Senkniete 5 x 20			
5	470153	Doppelmesserklinge 4-Loch m. Führung			
6	461 90	Doppelmesserklinge 4-Loch			
7	461 89	Doppelmesserklinge 6-Loch			
8	714 89	Führungsleiste			
10	470183	Mähmesser 1,25 m	1		ICL 1 - 9
10a	470184	Mähmesser 1,45 m		1	ICL 1 - 9
11	714 94	Reibeplatte			
12	470141	Messerhalter kpl.			ICL 13-17
13	470 005	Winkel			
14	470 006	Winkel			
15	714 96	Flachrundschraube M10x1x70			
16	006 09	Sechskantmutter M10x1			
17	011 93	Federscheibe A10			
18	676 18	Sechskantschr. Tensilock M 8x14			
19	005 95	Sechskantmutter M 8			
25	749 63	Balkenrücken kpl., 1,25 m	1		ICL 26 - 28
25a	749 64	Balkenrücken kpl., 1,45 m		1	ICL 26 - 28
26	749 53	Doppelbalkenklinge			
28	682 54	Senkniete 6 x 25			
30	012 96	Federring			

Pos.	Teil-Nr.	Benennung	Stück 1,25	Stück 1,45	Bemerkungen
31	001 02	Sechskantschraube M 8 x 16			
32	603 71	Verbus-Ripp-Schraube M 8 x 15			
33	767 41	Messerkopf kpl.			ICL 34 - 39
34	263 90	Schmiernippel H1/6 x 1			
35	774 48	Verschlussstopfen			
36	774 46	Gelenklager			
37	774 49	Dichtung			
38	765 02	Gelenkzapfen Ø 17			
39	774 47	Bolzen			
40	798 59	Anschlussplatte kpl.			ICL 41 - 43
41	001 17	Sechskantschraube M12 x 30			
42	269 95	Federring C 12,5			
43	005 98	Sechskantmutter M12			
45	582 23	Laufsohle kpl.			ICL 46 - 52
46	768 91	Laufsohlenhalter			
47	007 82	Scheibe 8,4			
48	012 96	Federring A 8			
49	173 74	Schnorrscheibe VS 8			
50	005 95	Sechskantmutter M 8			
51	001 10	Sechskantschraube M 8 x 25			
52	368 54	Flachrundschraube M 8 x 30			
	603 76	Messer-Schutzleiste 1,20 m			
	676 27	Messer-Schutzleiste 1,40 m			

Agria-Werke GmbH • D-74219 Möckmühl • Tel.: +49 6298 39-0 • Fax: +49 6298 39-111 • E-Mail: info@agria.de • Internet: www.agria.de

Tafel 274504 Kreiselegge *Wannenaggregat, Zinkenträgergruppe*

50 cm	*3977 311*
60 cm	*3977 321*
75 cm	*3977 331*

Blatt 1 von 2

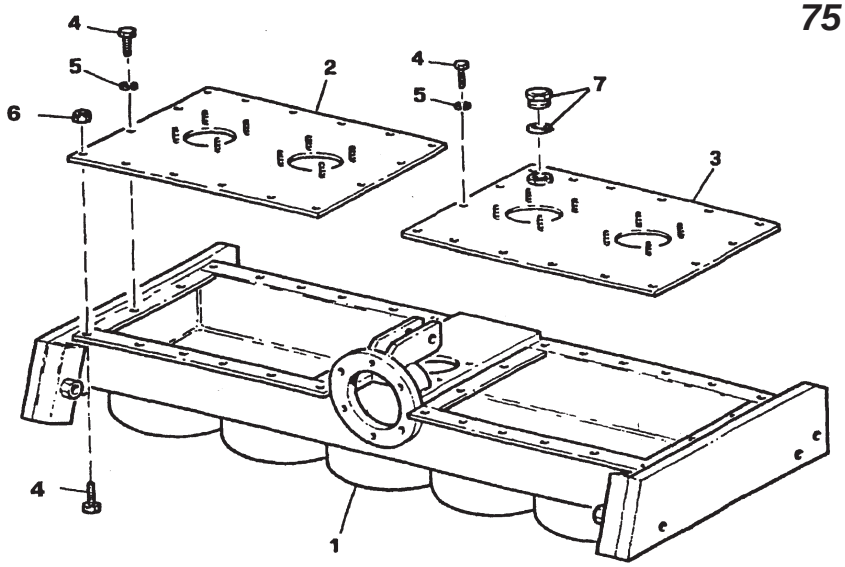

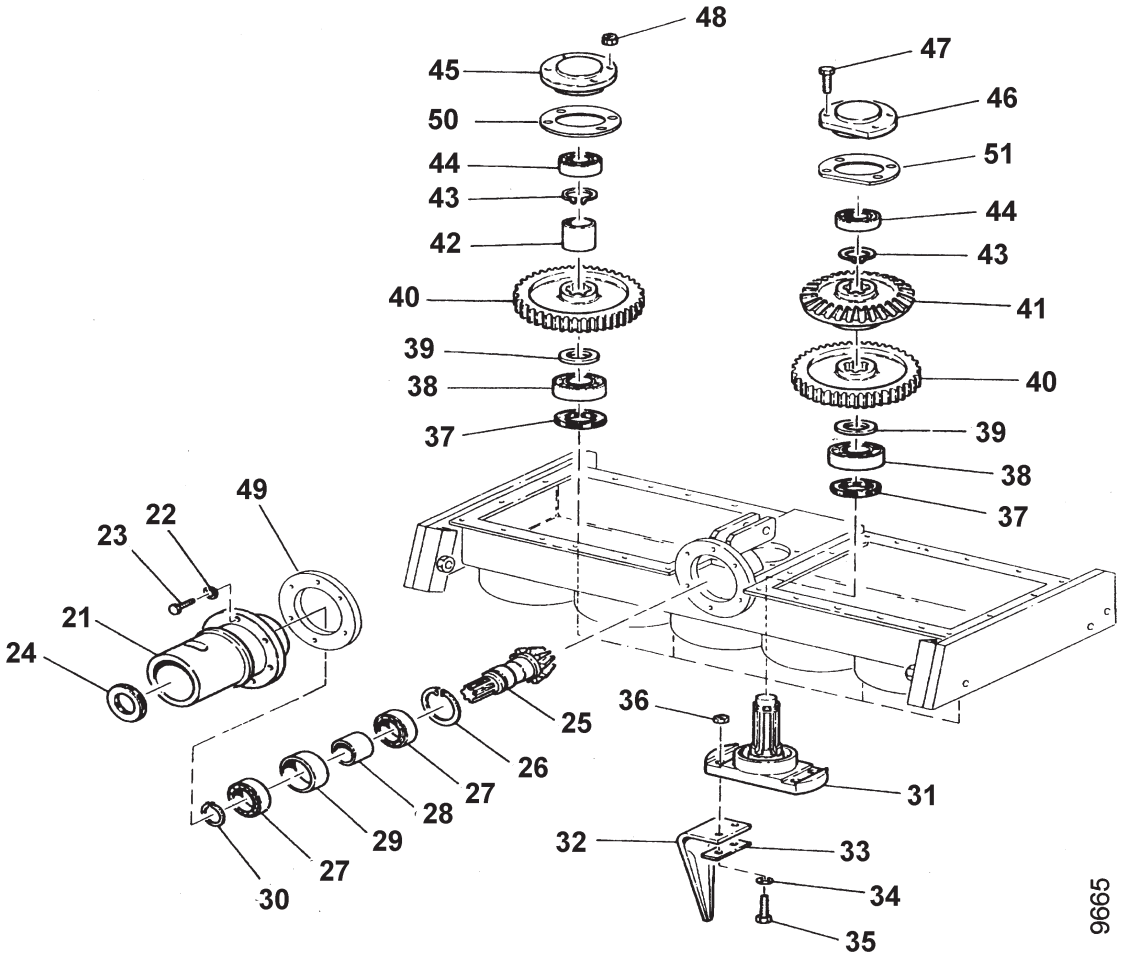

Hierzu Antriebsflansch
Tafel 277701

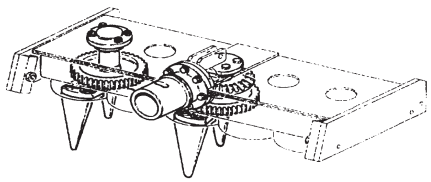

Tafel 274504 Kreiselegge *Wannenaggregat, Zinkenträgergruppe 3977 311/321/331*

Blatt 2 von 2

Pos.		agria-Teile-Nr.	Fremdteile-Nr.	50 cm Stück	60 cm Stück	75 cm Stück	Bezeichnung	Norm	Bemerkung
1	a		600957	1			Wanne		
	b		600954		1		Wanne		
	c		600958			1	Wanne		
2	a		600960	1			Deckel rechts		
	b		600966		1		Deckel rechts		
	c		600962			1	Deckel rechts		
3	a		600961	1			Deckel links		
	b		600967		1		Deckel links		
	c		600963			1	Deckel links		
4		001 02		20	24	28	Sechskantschraube M 8x 16	DIN 933	
5		494 08		8	8	8	Zahnscheibe A 8	DIN 6797	
6		281 08		12	16	20	Sicherungsmutter M 8	DIN 980	
7		798 57		1	1	1	Ölstandspropfen		
21			600388	1		1	Antriebsflansch		
	a		600013		1		Antriebsflansch		
22		494 08		6	6	6	Zahnscheibe A 8	DIN 6797	
23		001 10		6	6	6	Sechskantschraube M 8x 25	DIN 933	
24			500072	1	1	1	Wellendichtring		
25			600392	1		1	Antriebskegelrad		
	a		600021		1		Antriebskegelrad		
26		013 90		1		1	Seegerring I62x2	DIN 472	
	a		400301		1		Seegerring		
27		025 71		2		2	Kugellager 30x 62x16	DIN 625	
	a		500105		2		Kugellager		
28			600387	1		1	Distanzstück Innenrohr		
	a		600370		1		Distanzstück Innenrohr		
29			600386	1		1	Distanzstück Außenrohr		
	c		600369		1		Distanzstück Außenrohr		
30		013 38		1		1	Seegerring A30x1,5	DIN 471	
	a		400297		1		Seegerring		
31	a		600390	3		3	Zinkenträger		
	b		600372		3		Zinkenträger		
	c		600390			5	Zinkenträger		
32		746 71		6	6	10	Zinken		
33		798 56		6	6	10	Sicherungsblech		
34		494 10		12	12	20	Zahnscheibe A 10	DIN 6797	
35		798 64		12	12	20	Sechskantschr. M10x1,25x 45	DIN 981	
36		798 63		12	12	20	Sicherungsmutter M10x 25	DIN 985	
37	a		500075	3			Wellendichtring		
	b		500068		3		Wellendichtring		
	c		500075			5	Wellendichtring		
38	a	025 71		3			Kugellager 30x 62x16 6806		
	b		500105		3		Kugellager		
	c	025 71				5	Kugellager 30 x 62x16 6806		
39			600373	-	3	-	Distanzscheibe		
40	a		600384	3			Stirnrad		
	b		600376		3		Sirnrad		
	c		600384			5	Stirnrad		
41	a		600385	1			Kegelrad		
	b		600371		1		Kegelrad		
	c		600385			1	Kegelrad		
42			600377	2	2	4	Distanzstück		
43		013 38		3	3	5	Seegerring A30x1,5	DIN 471	
44		025 67		3	3	5	Kugellager 25x 52x15 6205		
45	a		600382	2			Lagerdeckel		
	b		600374		2		Lagerdeckel		
	c		600382			4	Lagerdeckel		
46	a		600383	1			Lagerdeckel zentral		
	b		600375		1		Lagerdeckel zentral		
	c		600383			1	Lagerdeckel zentral		
47	a	001 09		4			Sechskantschraube M 8x 20	DIN 933	
	b		400030		4		Sechskantschraube		
	c	001 09				4	Sechskantschraube M 8x 20	DIN 933	
48	a	281 08		8	8	16	Sicherungsmutter M 8	DIN 980	
49			600500	1	1	1	Dichtung f. Antriebsflansch		
50			600499	2	2	4	Dichtung f. Lagerdeckel		
51			600498	1	1	1	Dichtung f. zentr. Lagerdeckel		

Tafel 276904 Kreiselegge *Planierschild, Walzengruppe*

Blatt 1 von 2

50 cm 3977 311
60 cm 3977 321
75 cm 3977 331

9674

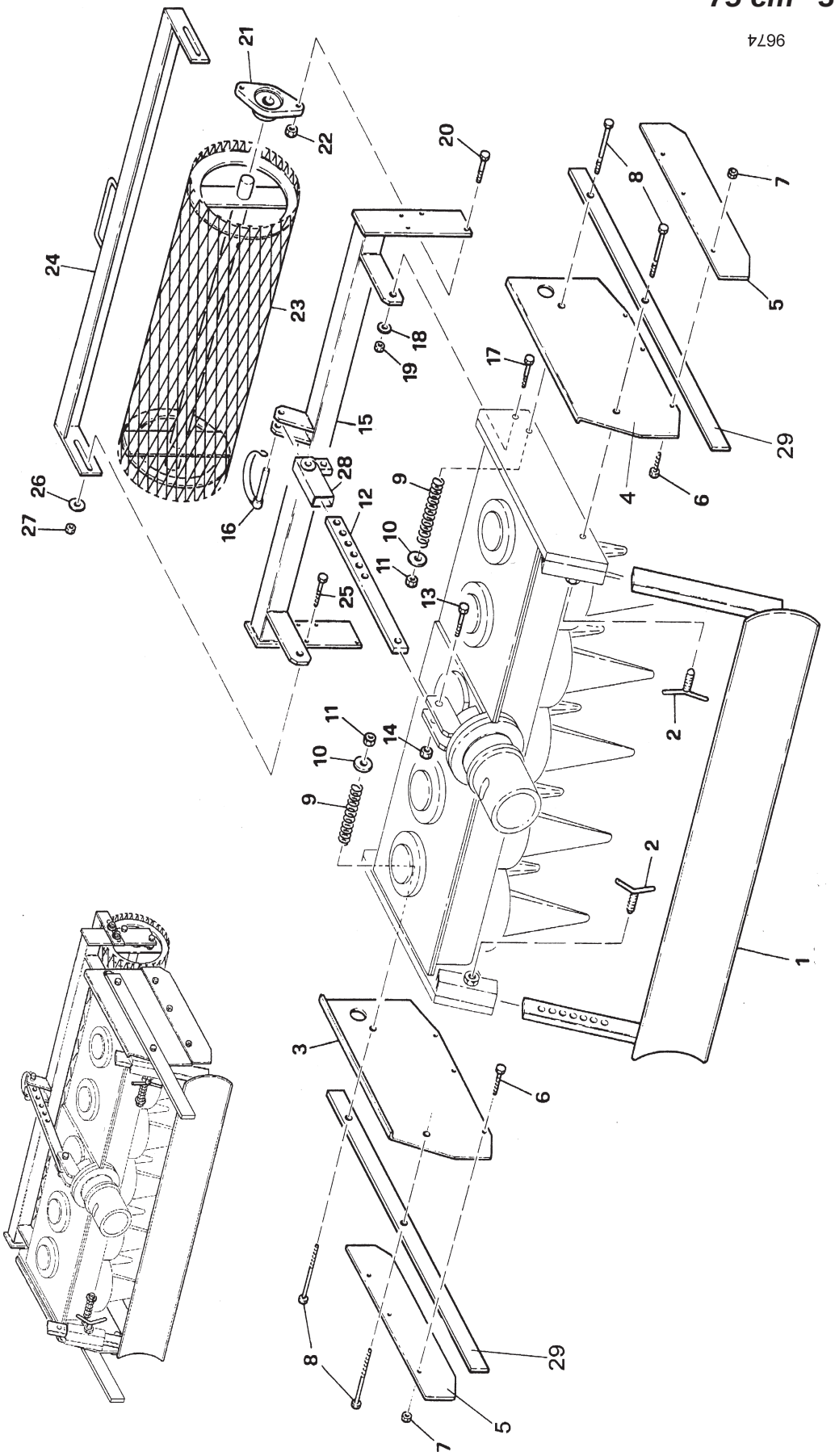

Tafel 276904 Kreiselegge Planierschild, Walzengruppe

Blatt 2 von 2

50 cm 3977 311
60 cm 3977 321
75 cm 3977 331

Pos.	agria-Teile-Nr.	Fremdteile-Nr.	50 cm Stück	60 cm Stück	75 cm Stück	Bezeichnung	Norm	Bemerkung
1 a		600885	1			Planierschild		
1 b		600886		1		Planierschild		
1 c		600652			1	Planierschild		
2	779 57		2	2	2	Knebelschraube M16x63		
3		600033	1	1	1	Seitenblech rechts		
4		600036	1	1	1	Seitenblech links		
5		600051	2	2	2	Sicherheitsleiste		
6	001 02		6	6	6	Sechskantschraube M 8x 16	DIN 933	
7	281 08		6	6	6	Sicherungsmutter M 8	DIN 980	
8	000 63		4	4	4	Sechskantschraube M10x100	DIN 931	
9		600424	4	4	4	Schraubenfeder		
10	007 84		4	4	4	Scheibe 10,5x21 x2	DIN 125	
11	281 10		4	4	4	Sicherungsmutter M10	DIN 980	
12		600432	1	1	1	Lochschiene		
13	000 39		1	1	1	Sechskantschraube M10x 45	DIN 931	
14	281 10		1	1	1	Sicherungsmutter M10	DIN 980	
15 a		600889	1			Walzenhalterung lang		i.Abhängigkeit v.Walzenausf.
15 b		600848		1		Walzenhalterung lang		"
15 c		600888			1	Walzenhalterung lang		"
15 d		600982	1			Walzenhalterung		"
15 e		600983		1		Walzenhalterung		"
15 f		600984			1	Walzenhalterung		"
16		600087	1	1	1	Klappsplint		
17	001 16		2	2	2	Sechskantschraube M10x 35	DIN 933	
18	514 10		2	2	2	Scheibe 10,4x28 x3		
19	281 10		1	1	1	Sicherungsmutter M10		
20	001 16		4	4	4	Sechskantschraube M10x 35	DIN 933	
21		500110	2	2	2	Lager		
22	281 10		4	4	4	Sicherungsmutter M10	DIN 980	
23 a		600734	1			Gitterwalze		i.Abhängigkeit v.Masch.-ausf.
23 b		600674		1		Gitterwalze		"
23 c		600975			1	Gitterwalze		"
23 d		600890	1			Gitterwalze lang		"
23 e		600892		1		Gitterwalze lang		"
23 f		600736			1	Gitterwalze lang		"
23 g		600997	1			Glattwalze		"
23 h		601005		1		Glattwalze		"
23 i		601007			1	Glattwalze		"
23 k		600998	1			Glattwalze lang		"
23 l		601006		1		Glattwalze lang		"
23 m		601008			1	Glattwalze lang		"
23 n		600996	1			Rohrstabwalze		"
23 o		600999		1		Rohrstabwalze		"
23 p		601000			1	Rohrstabwalze		"
24 a		600977	1			Abstreifer		"
24 b		600978		1		Abstreifer		"
24 c		600979			1	Abstreifer		"
24 d		600894	1			Abstreifer lang		"
24 e		600854		1		Abstreifer lang		"
24 f		600895			1	Abstreifer lang		"
25	001 14		2	2	2	Sechskantschraube M10x 40	DIN 933	
26	514 10		4	4	4	Scheibe 10,4x28 x3		
27	281 10		4	4	4	Sicherungsmutter M10	DIN 980	
28		600433	1	1	1	Verstellhaltrung f. Lochschiene		
29		850364	2	2	2	Sicherheitsleiste		

Agria-Werke GmbH • D-74219 Möckmühl • Tel.: +49 6298 39-0 • Fax: +49 6298 39-111 • E-Mail: info@agria.de • Internet: www.agria.de

Tafel 272903 Adapter für Kehrmaschine 3955 031

Blatt 1 von 1

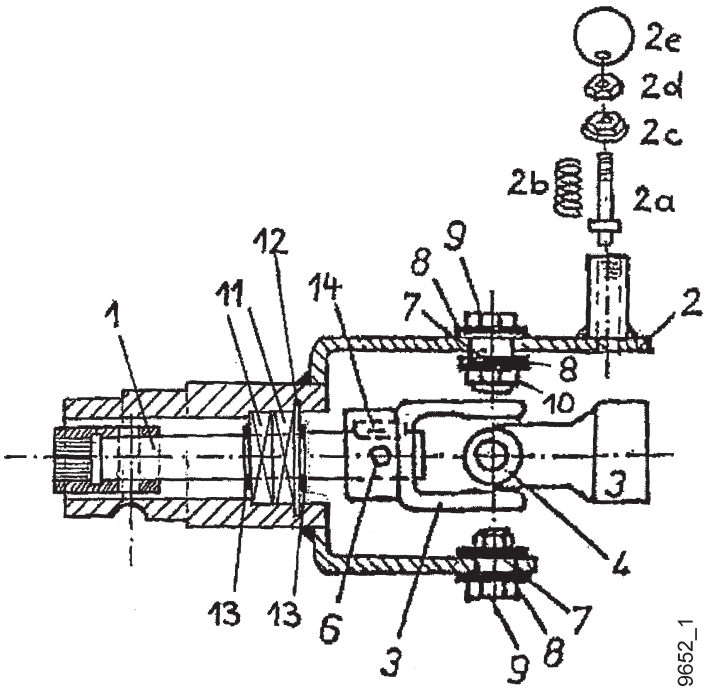

Pos.	*agria-Nr.*	*Fremd-Nr.*	*Stück*	*Bezeichnung*	*Abmessung*	*Norm*	*Bemerkung*
1	*472 078*		*1*	*Antriebswelle für agria 3900*			
2		*040 254 102*	*1*	*Aufnahme*			
2a	*472 034*		*1*	*Sperrstift*			
2b	*472 035*		*1*	*Druckfeder*			
2c	*472 079*		*1*	*Stopfen*			
2d	*005 97*		*1*	*Mutter*	*M10*		
2e	*171 79*		*1*	*Kugelknopf*	*40 M10*		
3		*923 113 011*	*2*	*Gabel*			
4		*923 109 000*	*1*	*Kreuzgarnitur*			
5	*472 014*		*1*	*Kreuzgelenk kpl.*			
6	*736 94*		*1*	*Gewindestift*	*M10 x 12*	*DIN 916*	
7	*472 006*		*2*	*Buchse*			
8	*796 51*		*4*	*Scheibe*	*10,5x30x2,5*	*DIN 9021*	
9	*001 16*		*2*	*Sechskantschraube*	*M10x35*	*DIN 933*	
10	*006 66*		*2*	*Stopmutter*	*M10*	*DIN 985*	
11		*924 106 205*	*2*	*Lager*			
12		*905 952 000*	*1*	*Seegerring*			
13	*013 34*		*2*	*Seegerring*	*a25x1,2*	*DIN 471*	
14	*018 47*		*1*	*Passfeder*	*A 8 x 7 x 25*	*DIN 6885*	
	771 42		*2*	*Zapfwellenschutz*			
	793 73		*4*	*Linsenschraube*	*M 8x15*		*Kopf Ø19*

Tafel 272801 *Anbau-Kehrmaschine FKM 0900E* *3594 091*

Blatt 1 von 2 ***für Kehrmaschine kpl.*** ***3594 051*** ***mit Adapter 3555 011***
3694 051 ***mit Adapter 3655 011***
3994 051 ***mit Adapter 3955 031***

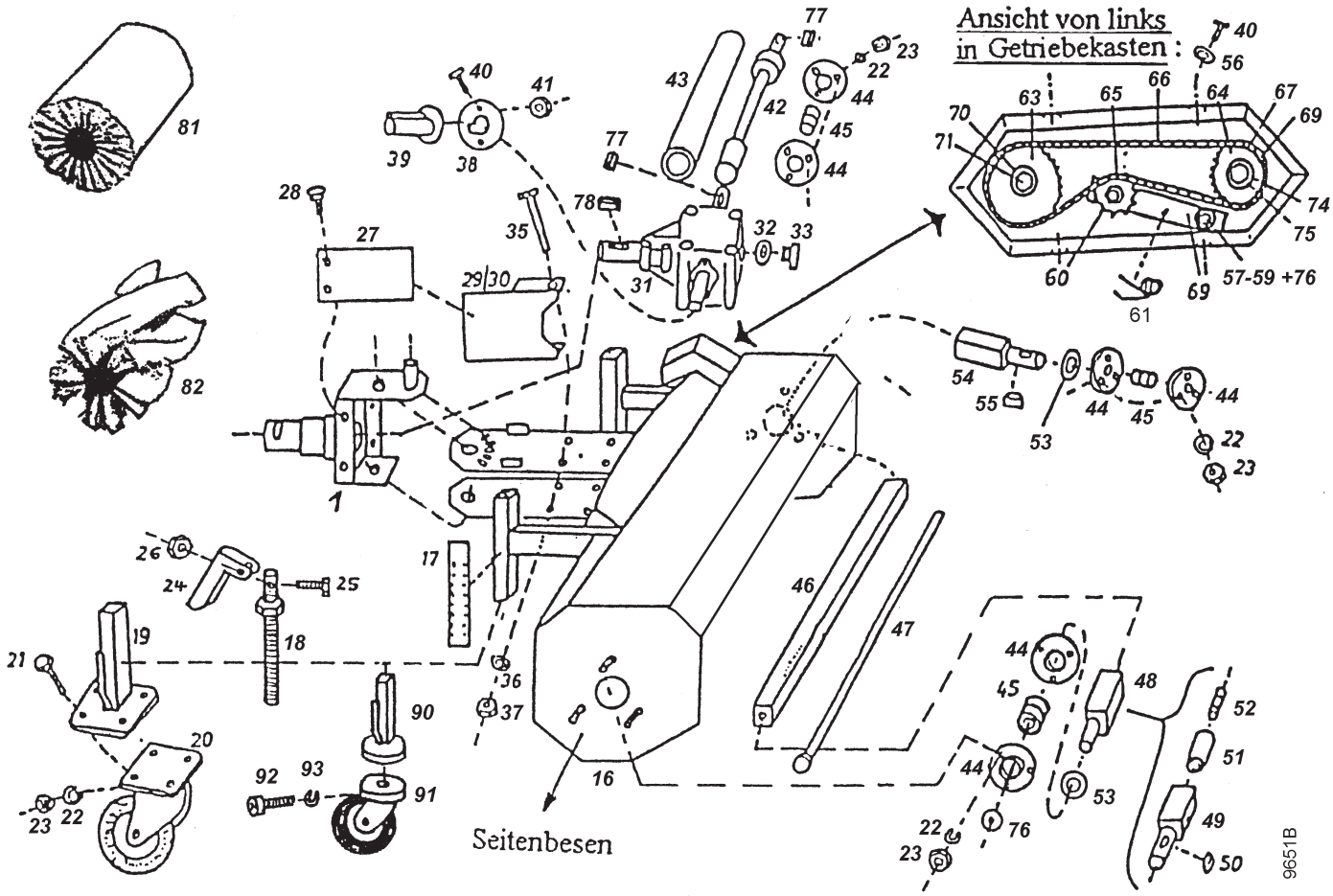

Tafel 272801 Anbau-Kehrmaschine FKM 0900E 3594 091

Blatt 2 von 2 ***für Kehrmaschine kpl. 3594 051 mit Adapter 3555 011***
3694 051 mit Adapter 3655 011
3994 051 mit Adapter 3955 031

Pos.	agria-Nr.	Fremd-Nr.	Stück	Bezeichnung	Abmessung	Norm	Bemerkung
1				Adapter			siehe Tafel 272903
16			1	Grundgehäuse Kehrmaschine			
17	472 065		2	Höhenscala			
18	472 037		2	Spindel			
23	005 95		17	Sechskantmutter	M 8		
24	472 038		2	Drehgriff			
25		901 005 020	2	Schraube			
26		900 005 002	2	Mutter			
27	771 42		2	Zapfwellenschutz Aufnahmeseite			
28	793 73		4	Linsenschraube	M 8x15		Kopf Ø19
29		040 999 010	1	Zapfwellenschutz rechts			
30		040 999 011	1	Zapfwellenschutz links			
31	472 081		1	Kegelradgetriebe kpl.			
32		937 120 025	1	Dichtungsring			
33		931 000 031	1	Öleinfüllschraube			
34		924 425 477	3	Wellendichtring			ohne Abb.
35	000 78		4	Schraube			
36		905 010 000	4	Federring			
37	005 97		4	Mutter			
38		040 999 012	1	Abdeckscheibe Getriebe			
39		943 400 028	1	Abdeckkappe			
40	001 08		6	Schraube			
41	120 13		2	Mutter			
42	472 083		1	Antriebswelle			
43		090 000 105	1	Schutzrohr			
44	472 077		6	Lagerschale			
45	796 14		3	Spannlager GAY25NNPPB			
46	472 080		1	Antriebsrohr			
47	472 076		1	Spannstange			
48	472 068		1	Antriebsstummel rechts			ohne Seitenbesen
49	472 069		1	Antriebsstummel rechts			mit Seitenbesen
50		908 108 712	1	Passfeder			mit Seitenbesen
51	472 072		1	Gewindehülse			mit Seitenbesen
52	472 073		1	Gewindestift			mit Seitenbesen
53		905 125 000	5	Scheibe			
54	472 067		1	Antriebsstummel links			
55		908 108 715	1	Passfeder			
56		905 206 000	4	Scheibe			
57		901 110 055	1	Schraube			
58		905 110 000	2	Scheibe			
59	006 66		1	Mutter			
60	472 026		1	Mutter 3/8" x 24			
61	748 26		1	Torsionsfeder			
62	771 77		1	Kettenschutz			
63	472 074		1	Kettenrad, groß	z22		
64	472 075		1	Kettenrad, klein	z14		
65	472 041		1	Spannkettenrad			
66	797 95		1	Kette			
67	746 57		1	halbes Kettenglied			
68	746 58		1	Kettenschloss			
69	748 25		1	Spannhebel			
70		905 209 283	1	Scheibe			
71	001 02		1	Schraube			
72		705 407 509	1	Scheibe			hinter 63
73		705 407 506	1	Scheibe			hinter 64
74		905 300 251	1	Scheibe			
75		906 000 250	1	Seegerring			
76		905 210 303	2	Scheibe			
77	018 47		2	Passfeder			
78		908 008 730	1	Passfeder			
82	472 022		1	Kombibürstenwalze 32/90 cm			
90	472 036		2	Laufrollenhalter			
91	472 025		2	Laufrad	100		
92	001 46		8	Schraube	M12x35		
93	773 12		17	Sperrkantscheibe	SKM 12		

Agria-Werke GmbH • D-74219 Möckmühl • Tel.: +49 6298 39-0 • Fax: +49 6298 39-111 • E-Mail: info@agria.de • Internet: www.agria.de

Tafel 273101 *Sammelbehälter 90 cm, Metallausf.* *!, < 3594 221*

Blatt 1 von 1 *Spritzschürze 90 cm* *3594 911*

für 3594 091 FKM 0900E

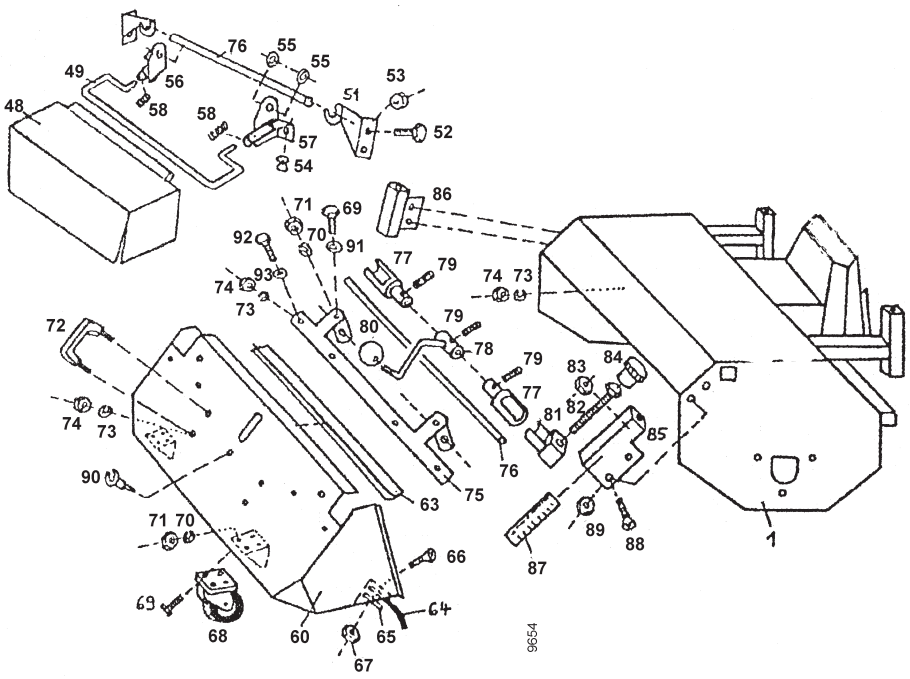

Pos.	*agria-Nr.*	*Fremd-Nr.*	*Stück*	*Bezeichnung*	*Abmessung*	*Norm*	*Bemerkung*
48	*472 044*		*1*	*Spritzschürze*	*90 cm*		
49	*472 046*		*1*	*Tragebügel*	*90 cm*		
50		*712 000 096*	*1*	*Halteblech rechts*			
51		*712 000 097*	*1*	*Halteblech links*			
52		*901 008 016*	*4*	*Schraube*			
53		*900 008 002*	*4*	*Mutter*			
54		*943 700 910*	*2*	*Einsteckpuffer*			
55		*906 510 000*	*4*	*Scheibe*			
56		*712 000 128*	*4*	*Verbindungsblech rechts*			
57		*712 000 129*	*1*	*Verbindungsblech links*			
58	*472 047*		*2*	*Druckfeder*			
60		*712 090 110*	*1*	*Sammelbehälter*	*90 cm*		
63	*472 053*		*1*	*Gummileiste*	*90 cm*		
64	*472 023*		*1*	*Gummileiste*	*90 cm*		
65		*712 090 114*	*1*	*Befestigungsschiene*	*90 cm*		
66		*901 406 016*	*5*	*Senkkopfschraube*			
67		*900 006 002*	*5*	*Mutter*			
68	*798 22*		*2*	*Laufrolle*			
69		*901 008 016*	*10*	*Schraube*			
70		*905 008 000*	*10*	*Federring*			
71		*900 008 001*	*10*	*Mutter*			
72		*941 636 010*	*2*	*Haltegriff*			
73		*905 006 000*	*8*	*Federring*			
74		*900 006 001*	*8*	*Mutter*			
75	*472 056*	*712 090 115*	*1*	*Verschlussschiene*	*90 cm*		
76	*472 058*	*712 090 116*	*1*	*Verschlussstange*	*90 cm*		
77	*472 059*	*712 000 117*	*2*	*Behälterverschlussrohr*			
78	*472 060*	*712 000 118*	*1*	*Behälterverschlusshebel*			
79		*902 306 005*	*3*	*Madenschraube*			
80	*171 79*	*941 220 008*	*1*	*Kugelknopf*			
81	*472 063*	*712 000 120*	*2*	*Verschlussklotz*			
82		*901 012 130*	*2*	*Schraube*			
83		*900 012 002*	*2*	*Mutter*			
84	*472 064*	*941 410 031*	*2*	*Drehgriff*			
85	*472 000*		*1*	*Führungsschiene links*			
86	*472 001*		*1*	*Führungsschiene rechts*			
87	*472 065*	*700 000 151*	*2*	*Höhenscala*			
88		*901 208 016*	*4*	*Senkkopfschraube*			
89		*900 008 002*	*4*	*Mutter*			
90		*912 900 712*	*1*	*Befestigungsclip*			
91		*905 108 000*	*2*	*Scheibe*			
92		*901 006 016*	*4*	*Schraube*			
93		*905 106 000*	*4*	*Scheibe*			

Tafel 273103 *Sammelbehälter 90 cm, Kunststoffausf.* *!, > 3594 221*

Blatt 1 von 1 *Spritzschürze 90 cm* *3594 911*

für 3594 091 FKM 0900E

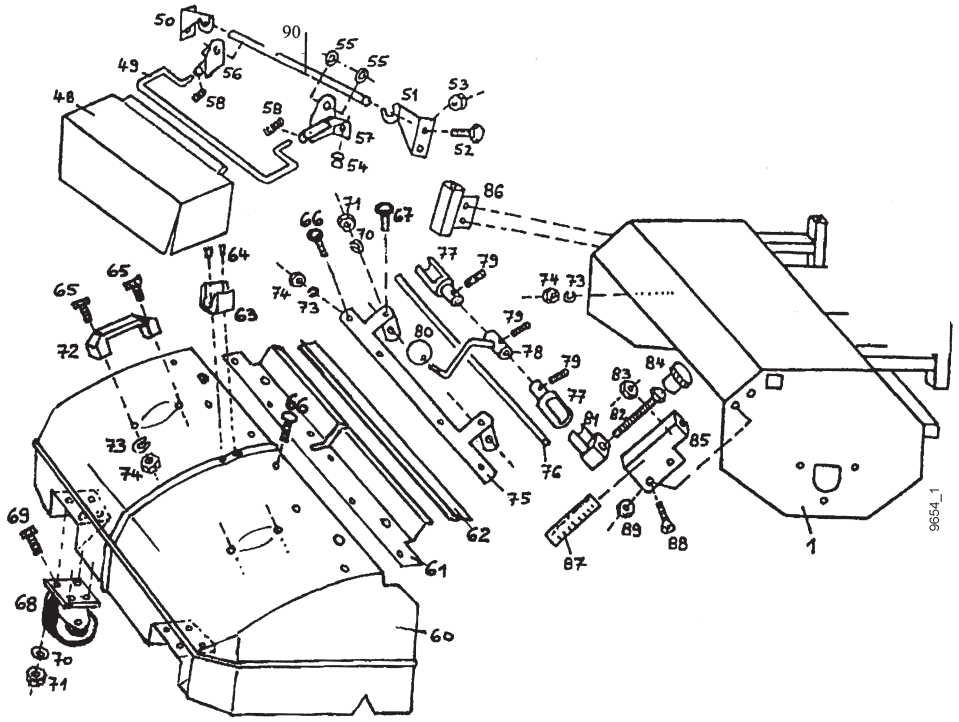

Pos.	*agria-Nr.*	*Fremd-Nr.*	*Stück*	*Bezeichnung*	*Abmessung*	*Norm*	*Bemerkung*
48	*472 044*		*1*	*Spritzschürze*	*90 cm*		
49	*472 046*		*1*	*Tragebügel*	*90 cm*		
50		*712 000 096*	*1*	*Halteblech rechts*			
51		*712 000 097*	*1*	*Halteblech links*			
52		*901 008 016*	*4*	*Schraube*			
53		*900 008 002*	*4*	*Mutter*			
54		*943 700 910*	*2*	*Einsteckpuffer*			
55		*906 510 000*	*4*	*Scheibe*			
56		*712 000 128*	*4*	*Verbindungsblech rechts*			
57		*712 000 129*	*1*	*Verbindungsblech links*			
58	*472 047*		*2*	*Druckfeder*			
60	*472 049*		*1*	*Sammelbehälter*	*90 cm*		
61	*472 051*		*1*	*Halteschiene*	*90 cm*		
62	*472 053*		*1*	*Gummileiste*	*90 cm*		
63	*472 054*		*1*	*Hebelhalter*			
64		*908 903 000*	*2*	*Niete*	*3,0*		
65		*901 006 020*	*4*	*Schraube*			
66		*901 906 020*	*6*	*Flachrundschraube*			
67		*901 908 025*	*2*	*Flachrundschraube*			
68	*798 22*		*2*	*Laufrolle*			
69		*901 008 016*	*8*	*Schraube*			
70		*905 008 000*	*10*	*Federring*			
71		*900 008 001*	*10*	*Mutter*			
72		*941 636 006*	*2*	*Haltegriff*			
73		*905 006 000*	*10*	*Federring*			
74		*900 006 001*	*10*	*Mutter*			
75	*472 056*		*1*	*Verschlussschiene*	*90 cm*		
76	*472 058*		*1*	*Verschlussstange*	*90 cm*		
77	*472 059*		*2*	*Behälterverschlussrohr*			
78	*472 060*		*1*	*Behälterverschlusshebel*			
79		*902 306 005*	*3*	*Madenschraube*			
80	*171 79*		*1*	*Kugelknopf*	*40 M10*		
81	*472 063*	*712 000 120*	*2*	*Verschlussklotz*			
82		*901 012 130*	*2*	*Schraube*			
83		*900 012 002*	*2*	*Mutter*			
84	*472 064*	*941 410 031*	*2*	*Drehgriff*			
85	*472 000*		*1*	*Führungsschiene links*			
86	*472 001*		*1*	*Führungsschiene rechts*			
87	*472 065*	*700 000 151*	*2*	*Höhenscala*			
88		*901 208 016*	*4*	*Senkkopfschraube*			
89		*900 008 002*	*4*	*Mutter*			
90	*472 062*		*1*	*Aufhängestange*	*90 cm*		

Tafel 272800 *Anbau-Kehrmaschine FKM 1050E* *3594 121*

Blatt 1 von 2 ***für Kehrmaschine kpl. 3494 171/181, 3594 171/181***
3694 171/181, 3994 171/181

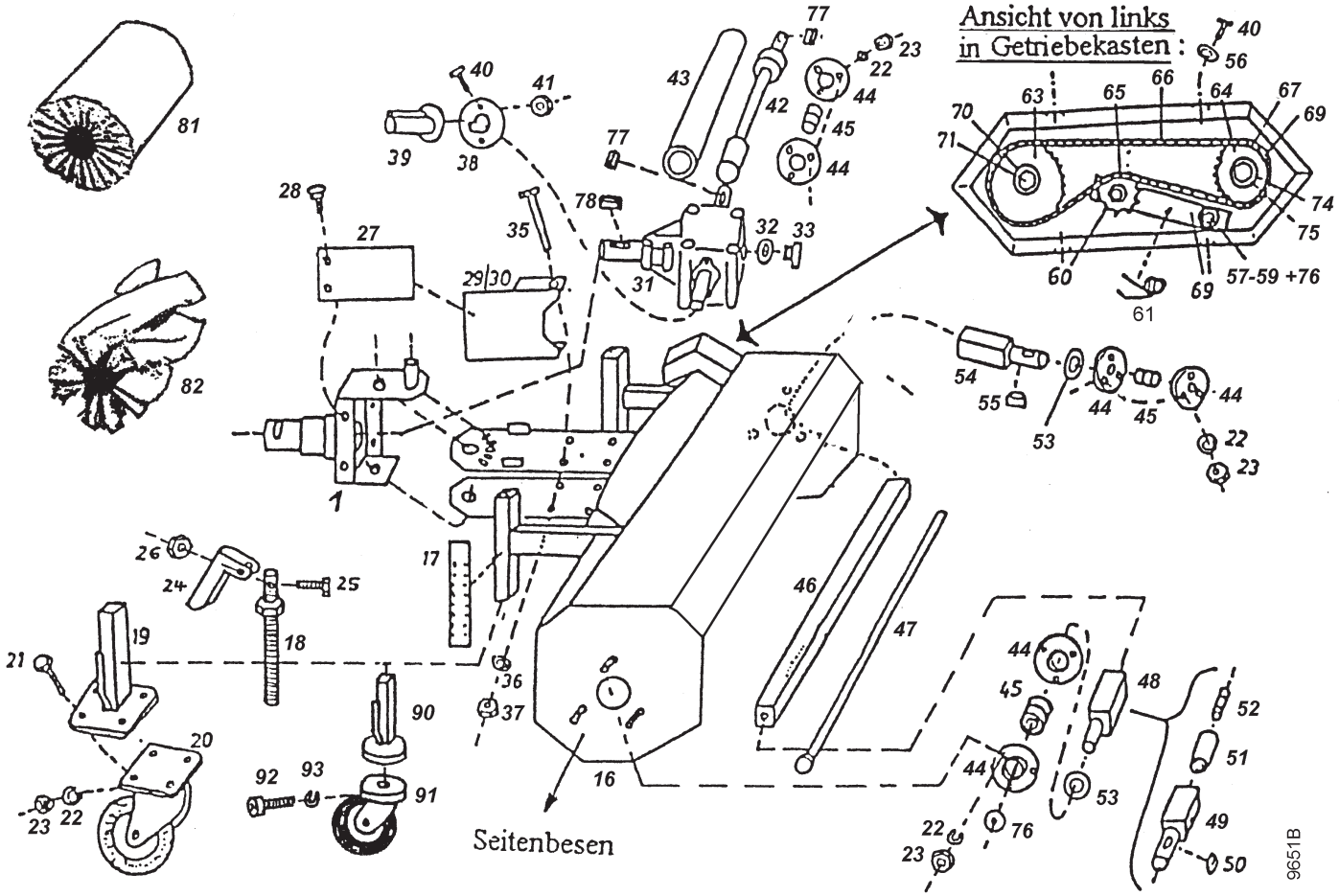

Tafel 272800 Anbau-Kehrmaschine FKM 1050E 3594 121

Blatt 2 von 2 ***für Kehrmaschine kpl. 3494 171/181, 3594 171/181 3694 171/181, 3994 171/181***

Pos.	*agria-Nr.*	*Fremd-Nr.*	*Stück*	*Bezeichnung*	*Abmessung*	*Norm*	*Bemerkung*
1				*Adapter*			*siehe Tafel 272901*
16			*1*	*Grundgehäuse Kehrmaschine*			
17	*472 065*		*2*	*Höhenscala*			
18	*472 037*		*2*	*Spindel*			
19	*472 039*		*2*	*Laufrollenhalter*			*<35600325*
20	*472 024*		*2*	*Laufrad*	*135*		*<35600325*
21		*901 008 016*	*8*	*Schraube*			
22		*905 008 000*	*17*	*Federring*			
23		*900 008 001*	*17*	*Mutter*			
24	*472 038*		*2*	*Drehgriff*			
25		*901 005 020*	*2*	*Schraube*			
26		*900 005 002*	*2*	*Mutter*			
27	*771 42*		*2*	*Zapfwellenschutz Aufnahmeseite*			
28	*793 73*		*4*	*Linsenschraube*	*M 8x15*		*Kopf Ø19*
29		*040 999 010*	*1*	*Zapfwellenschutz rechts*			
30		*040 999 011*	*1*	*Zapfwellenschutz links*			
31		*922 101 000*	*1*	*Kegelradgetriebe kpl.*			
32		*937 120 025*	*1*	*Dichtungsring*			
33		*931 000 031*	*1*	*Öleinfüllschraube*			
34		*924 425 477*	*3*	*Wellendichtring*			*ohne Abb.*
35		*901 110 120*	*4*	*Schraube*			
36		*905 010 000*	*4*	*Federring*			
37		*900 010 001*	*4*	*Mutter*			
38		*040 999 012*	*1*	*Abdeckscheibe Getriebe*			
39		*943 400 028*	*1*	*Abdeckkappe*			
40		*901 006 012*	*6*	*Schraube*			
41		*900 006 002*	*2*	*Mutter*			
42	*472 066*		*1*	*Antriebswelle*			
43		*100 000 105*	*1*	*Schutzrohr*			
44	*472 077*		*6*	*Lagerschale*			
45	*796 14*		*3*	*Spannlager GAY25NNPPB*			
46	*472 070*		*1*	*Antriebsrohr*			
47	*472 071*		*1*	*Spannstange*			
48	*472 068*		*1*	*Antriebsstummel rechts*			*ohne Seitenbesen*
49	*472 069*		*1*	*Antriebsstummel rechts*			*mit Seitenbesen*
50		*908 108 712*	*1*	*Passfeder*			*mit Seitenbesen*
51	*472 072*		*1*	*Gewindehülse*			*mit Seitenbesen*
52	*472 073*		*1*	*Gewindestift*			*mit Seitenbesen*
53		*905 125 000*	*5*	*Scheibe*			
54	*472 067*	*1*	*1*	*Antriebsstummel links*			
55		*908 108 715*	*1*	*Passfeder*			
56		*905 206 000*	*4*	*Scheibe*			
57		*901 110 055*	*1*	*Schraube*			
58		*905 110 000*	*2*	*Scheibe*			
59		*900 010 002*	*1*	*Mutter*			
60	*472 026*		*1*	*Mutter 3/8" x 24*			
61	*748 26*		*1*	*Torsionsfeder*			
62	*771 77*		*1*	*Kettenschutz*			
63	*472 074*		*1*	*Kettenrad, groß*			
64	*472 075*		*1*	*Kettenrad, klein*			
65	*472 041*		*1*	*Spannkettenrad*			
66	*797 94*		*1*	*Kette*			
67	*746 57*		*1*	*halbes Kettenglied*			
68	*746 58*		*1*	*Kettenschloss*			
69	*748 25*		*1*	*Spannhebel*			
70		*905 209 283*	*1*	*Scheibe*			
71		*901 008 016*	*1*	*Schraube*			
72		*705 407 509*	*1*	*Scheibe*			*hinter 63*
73		*705 407 506*	*1*	*Scheibe*			*hinter 64*
74		*905 300 251*	*1*	*Scheibe*			
75		*906 000 250*	*1*	*Seegerring*			
76		*905 210 303*	*2*	*Scheibe*			
77	*018 47*		*2*	*Passfeder*			
78		*908 008 730*	*1*	*Passfeder*			
81	*3594 071*		*1*	*Bürstenwalze fein 35/100 cm*			
82	*3594 081*		*1*	*Bürstenwalze grob 35/100 cm*			
90	*472 036*		*2*	*Laufrollenhalter*			*>35600326*
91	*472 025*		*2*	*Laufrad*	*100*		*>35600326*

Tafel 273100 *Sammelbehälter 100 cm, Metallausf.* *!, < 3594 231*

Blatt 1 von 1 *Spritzschürze 100 cm* *3594 921*

für 3594 121 FKM 1050E

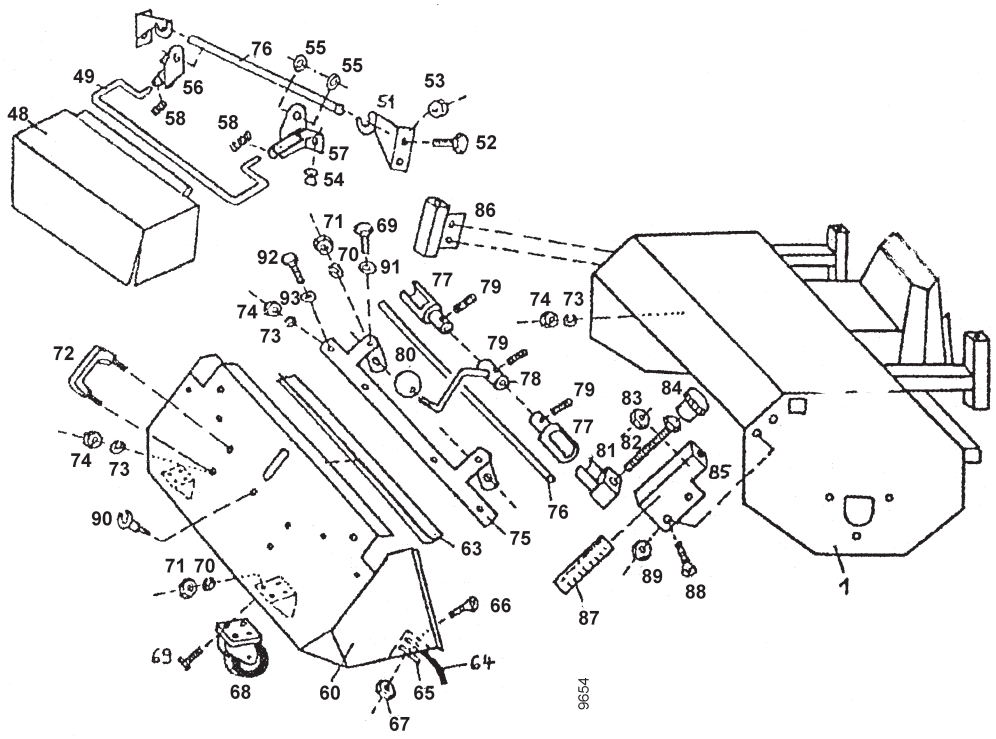

Pos.	*agria-Nr.*	*Fremd-Nr.*	*Stück*	*Bezeichnung*	*Abmessung*	*Norm*	*Bemerkung*
48	*472 043*		*1*	*Spritzschürze*	*100 cm*		
49	*472 045*		*1*	*Tragebügel*	*100 cm*		
50		*712 000 096*	*1*	*Halteblech rechts*			
51		*712 000 097*	*1*	*Halteblech links*			
52		*901 008 016*	*4*	*Schraube*			
53		*900 008 002*	*4*	*Mutter*			
54		*943 700 910*	*2*	*Einsteckpuffer*			
55		*906 510 000*	*4*	*Scheibe*			
56		*712 000 128*	*4*	*Verbindungsblech rechts*			
57		*712 000 129*	*1*	*Verbindungsblech links*			
58	*472 047*		*2*	*Druckfeder*			
60		*712 090 110*	*1*	*Sammelbehälter*	*100 cm*		
63	*472 052*		*1*	*Gummileiste*	*100 cm*		
64	*472 007*		*1*	*Gummileiste*	*100 cm*		
65		*712 100 114*	*1*	*Befestigungsschiene*	*90 cm*		
66		*901 406 016*	*5*	*Senkkopfschraube*			
67		*900 006 002*	*5*	*Mutter*			
68	*798 22*		*2*	*Laufrolle*			
69		*901 008 016*	*10*	*Schraube*			
70		*905 008 000*	*10*	*Federring*			
71		*900 008 001*	*10*	*Mutter*			
72		*941 636 010*	*2*	*Haltegriff*			
73		*905 006 000*	*8*	*Federring*			
74		*900 006 001*	*8*	*Mutter*			
75	*472 055*		*1*	*Verschlussschiene*	*100 cm*		
76	*472 057*		*1*	*Verschlussstange*	*100 cm*		
77	*472 059*		*2*	*Behälterverschlussrohr*			
78	*472 060*		*1*	*Behälterverschlusshebel*			
79		*902 306 005*	*3*	*Madenschraube*			
80	*171 79*		*1*	*Kugelknopf*			
81	*472 063*		*2*	*Verschlussklotz*			
82		*901 012 130*	*2*	*Schraube*			
83		*900 012 002*	*2*	*Mutter*			
84	*472 064*		*2*	*Drehgriff*			
85	*472 000*		*1*	*Führungsschiene links*			
86	*472 001*		*1*	*Führungsschiene rechts*			
87	*472 065*		*2*	*Höhenscala*			
88		*901 208 016*	*4*	*Senkkopfschraube*			
89		*900 008 002*	*4*	*Mutter*			
90		*912 900 712*	*1*	*Befestigungsclip*			
91		*905 108 000*	*2*	*Scheibe*			
92		*901 006 016*	*4*	*Schraube*			
93		*905 106 000*	*4*	*Scheibe*			

Tafel 273102 *Sammelbehälter 100 cm, Kunststoffausf. !, > 3594 231*

Blatt 1 von 1 *Spritzschürze 100 cm 3594 921*

für 3594 121 FKM 1050E

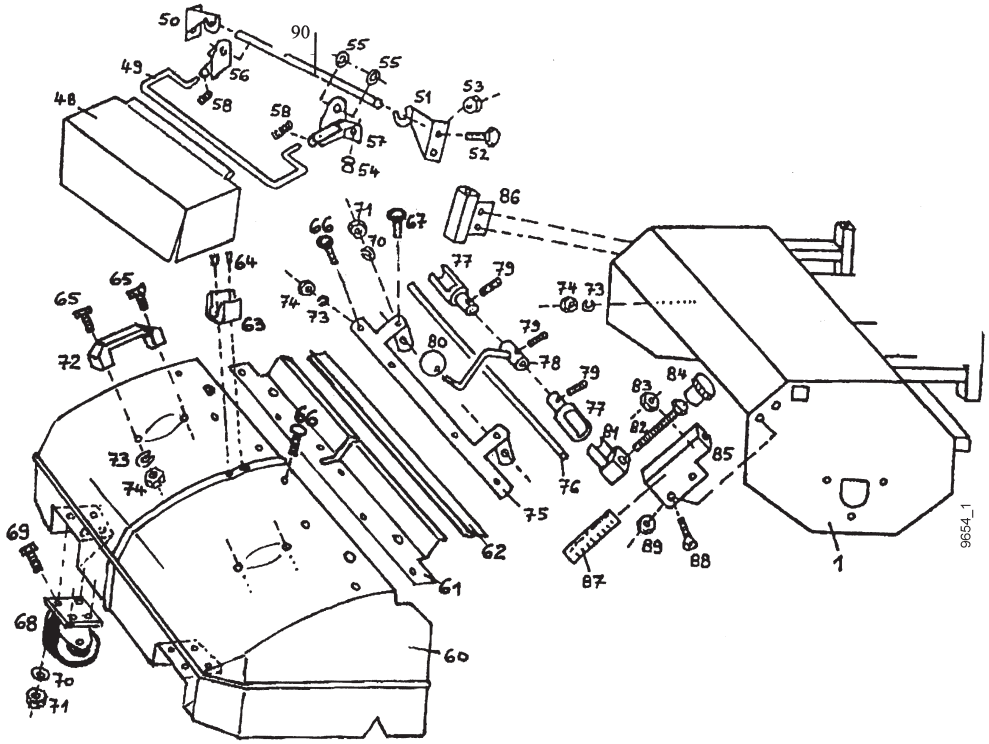

Pos.	*agria-Nr.*	*Fremd-Nr.*	*Stück*	*Bezeichnung*	*Abmessung*	*Norm*	*Bemerkung*
48	*472 043*		*1*	*Spritzschürze*	*100 cm*		
49	*472 045*		*1*	*Tragebügel*	*100 cm*		
50		*712 000 096*	*1*	*Halteblech rechts*			
51		*712 000 097*	*1*	*Halteblech links*			
52		*901 008 016*	*4*	*Schraube*			
53		*900 008 002*	*4*	*Mutter*			
54		*943 700 910*	*2*	*Einsteckpuffer*			
55		*906 510 000*	*4*	*Scheibe*			
56		*712 000 128*	*4*	*Verbindungsblech rechts*			
57		*712 000 129*	*1*	*Verbindungsblech links*			
58	*472 047*		*2*	*Druckfeder*			
60	*472 048*		*1*	*Sammelbehälter*	*100 cm*		
61	*472 050*		*1*	*Halteschiene*	*100 cm*		
62	*472 052*		*1*	*Gummileiste*	*100 cm*		
63	*472 054*		*1*	*Hebelhalter*			
64		*908 903 000*	*2*	*Niete*	*3,0*		
65		*901 006 020*	*4*	*Schraube*			
66		*901 906 020*	*6*	*Flachrundschraube*			
67		*901 908 025*	*2*	*Flachrundschraube*			
66		*901 406 016*	*5*	*Senkkopfschraube*			
68	*798 22*		*2*	*Laufrolle*			
69		*901 008 016*	*8*	*Schraube*			
70		*905 008 000*	*10*	*Federring*			
71		*900 008 001*	*10*	*Mutter*			
72		*941 636 006*	*2*	*Haltegriff*			
73		*905 006 000*	*10*	*Federring*			
74		*900 006 001*	*10*	*Mutter*			
75	*472 055*		*1*	*Verschlussschiene*	*100 cm*		
76	*472 057*		*1*	*Verschlussstange*	*100 cm*		
77	*472 059*		*2*	*Behälterverschlussrohr*			
78	*472 060*		*1*	*Behälterverschlusshebel*			
79		*902 306 005*	*3*	*Madenschraube*			
80	*171 79*		*1*	*Kugelknopf*	*40 M10*		
81	*472 063*	*712 000 120*	*2*	*Verschlussklotz*			
82		*901 012 130*	*2*	*Schraube*			
83		*900 012 002*	*2*	*Mutter*			
84	*472 064*	*941 410 031*	*2*	*Drehgriff*			
85	*472 000*		*1*	*Führungsschiene links*			
86	*472 001*		*1*	*Führungsschiene rechts*			
87	*472 065*	*700 000 151*	*2*	*Höhenscala*			
88		*901 208 016*	*4*	*Senkkopfschraube*			
89		*900 008 002*	*4*	*Mutter*			
90	*472 061*		*1*	*Aufhängestange*	*100 cm*		

Tafel 2733 Anbau-Seitenbesen *3594 321*

Blatt 1 von 1 ***!, bis 06/2001***

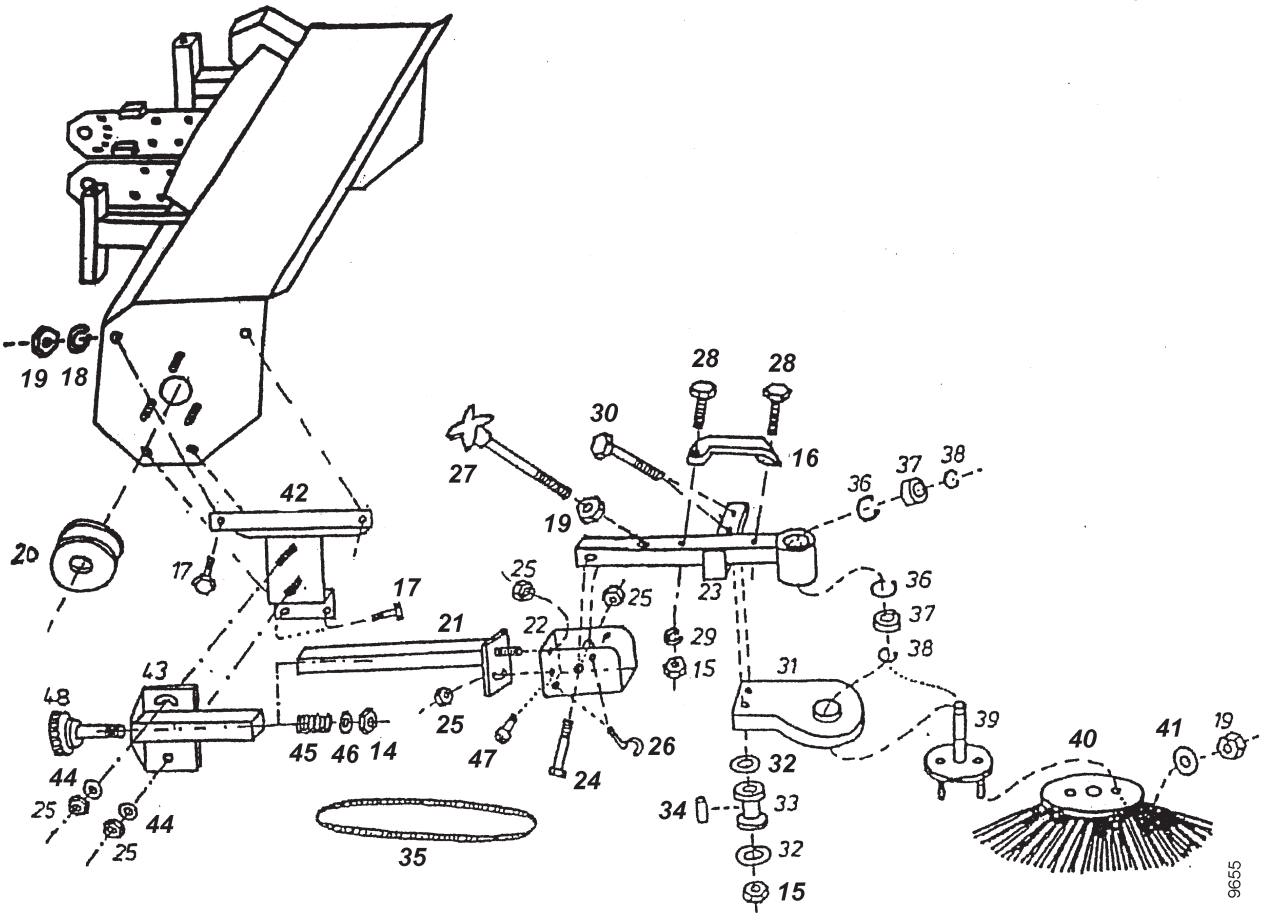

Pos.	*agria-Nr.*	*Fremd-Nr.*	*Stück*	*Bezeichnung*	*Abmessung*	*Norm*	*Bemerkung*
14	006 67		1	Sicherungsmutter	M12		
15	005 93		2	Sechskantmutter	M 6		
16		941 310 005	1	Haltegriff Seitenbesen			
17	001 02		4	Schraube	M 8x16		
18		905 008 000	4	Federring			
19	005 95		7	Sechskantmutter	M 8		
20		921 211 080	1	Riemenscheibe f. Seitenbesen			
21		105 002 010	1	Seitenbesenarm Teil 2			
22		105 001 010	1	Seitenbesenarm Teil 1			
23		105 000 015	1	Besenhalter			
24	001 19		1	Schraube	M 8x40		
25	006 65		5	Sicherungsmutter	M 8		
26		907 155 000	1	Klappstecker			
27		105 000 050	1	Sternschraube			
28	001 61		2	Schraube	M 6x40		
29		905 006 000	2	Federring			
30	000 64		2	Schraube	M 6x50		
31		105 000 055	1	Schutz für Seitenbesen			
32		905 206 251	4	K-Scheibe			
33		105 000 065	2	Keilriemenrolle			
34		105 000 070	2	Distanzrohr			
35	716 64		1	Keilriemen	10 x 1750		Optibelt VB S = CPLUS
36		906 000 350	2	Seegerring			
37		924 306 202	2	Kugellager			
38		905 915 000	2	Seegerring			
39		105 000 020	1	Besenteller			
40	797 97		1	Seitenbesen			
41		905 208 251	2	K-Scheibe			
42		105 001 005	1	Anbauplatte Seitenbesen			
43		105 002 005	1	Anbauplatte hinten			
44		905 108 000	2	Unterlegscheibe			
45		909 100 200	1	Druckfeder			
46	796 13		1	Scheibe	13x37x3	DIN 9021	
47		902 208 016	1	Schraube			
48		100 000 700	1	Spindel für Seitenbesen			

Tafel 273301 Anbau-Seitenbesen 3594 321

Blatt 1 von 1 ***für 3594 121*** ***!, ab 07/2001***

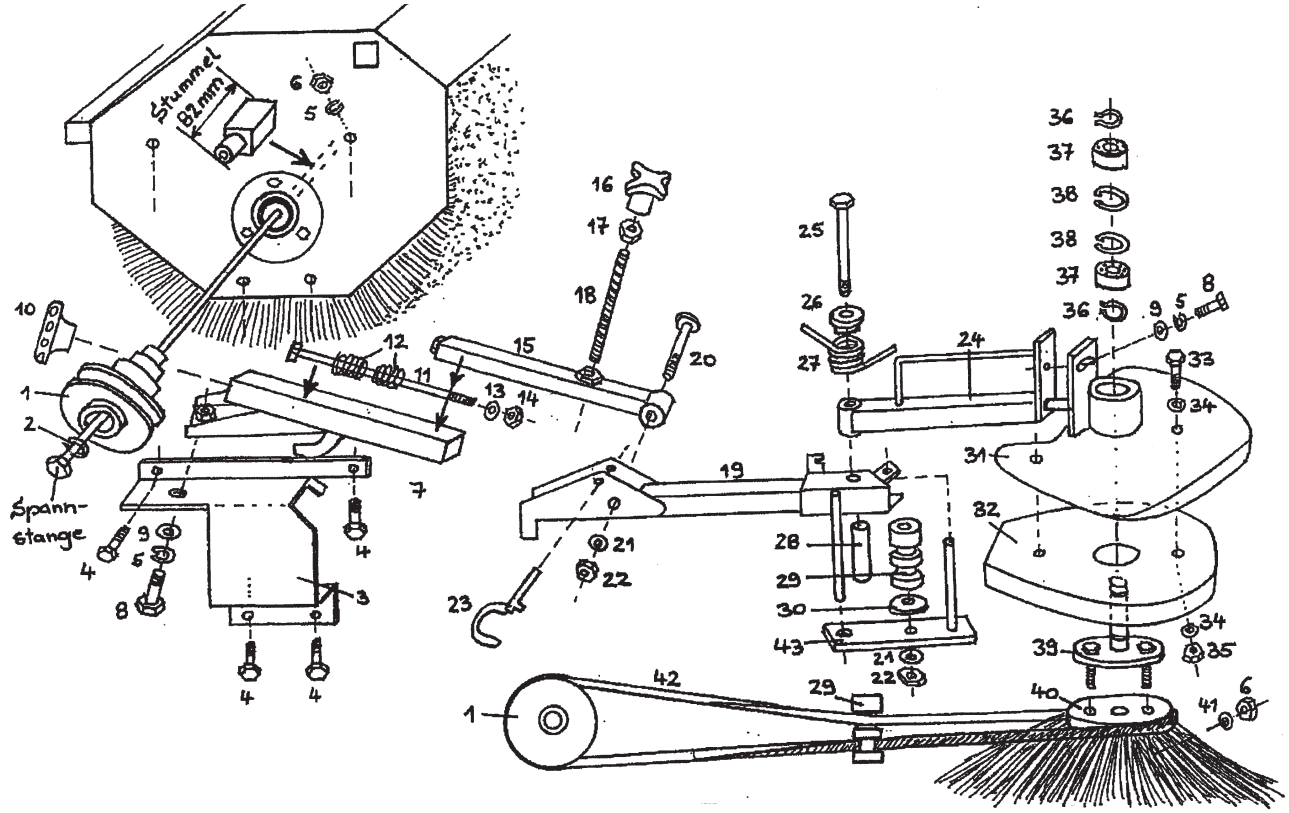

Pos.	*agria-Nr. Fremd-Nr.*	*Stück*	*Bezeichnung*	*Abmessung*	*Norm*	*Bemerkung*
1	*472 027*	*1*	*Keilriemenscheibe Antrieb*			
27	*748 26*	*1*	*Torsionsfeder*			
29	*472 028*	*1*	*Umlenkrolle*			
31	*472 029*	*1*	*Schutzblech Besen*			
32	*472 030*	*1*	*Seitenbesen-Abdeckung*			
39	*472 031*	*1*	*Besenwelle*			
40	*797 97*	*1*	*Seitenbesen*			
42	*472 032*	*1*	*Keilriemen*	*10 x 1850*		

Tafel 2732 Wassersprengeinrichtung 3594 481

Blatt 1 von 1

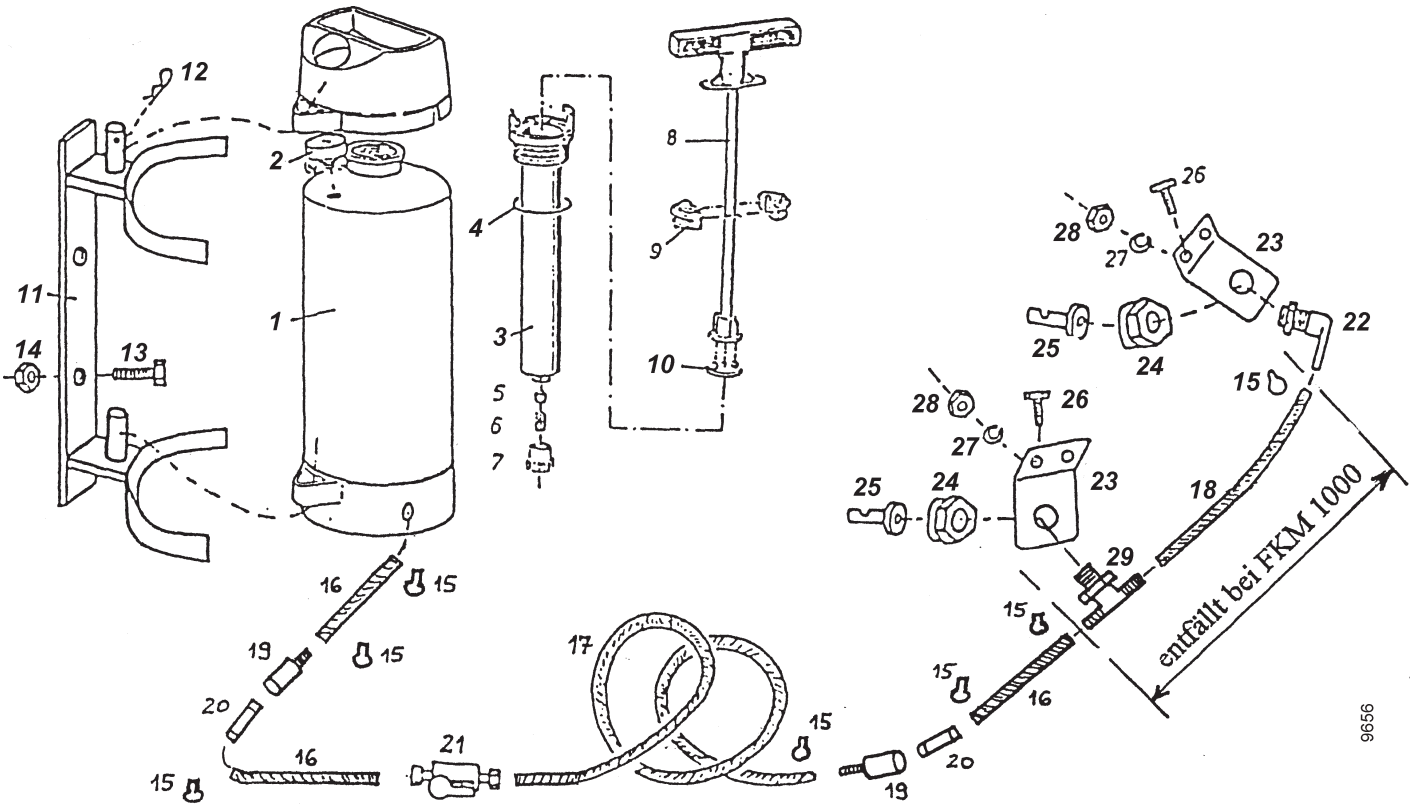

Pos.	*agria-Nr.*	*Fremd-Nr.*	*Stück*	*Bezeichnung*	*Abmessung*	*Norm*	*Bemerkung*
1		*961 711 120*	*1*	*Behälter kpl. mit Fußring*			
2		*961 726 118*	*1*	*Manometer kpl. mit Schraube*			
3		*961 538 660*	*1*	*Pumpengehäuse*			
4	*472 008*		*1*	*O-Ring*	*38 x 5*		
5		*961 701 980*	*1*	*Ventilkegel kpl.*			
6		*961 615 972*	*1*	*Ventilfeder*			
7		*961 602 700*	*1*	*Ventilkappe*			
8		*961 725 970*	*1*	*Pumpengestänge*			
9		*961 538 870*	*1*	*Führungsschale*			
10	*472 009*		*1*	*Topfmanschette*			
11		*050 000 010*	*1*	*Anbaurahmen Wasserfaß*			
12		*907 002 001*	*1*	*Federstecker*			
13		*901 008 035*	*2*	*Schraube*			
14		*900 008 002*	*2*	*Mutter*			
15		*908 300 138*	*6*	*Rohrschelle*			
16		*961 010 101*	*3*	*Wasserschlauch*			*nur in Meter-Längen lieferbar*
17		*961 010 501*	*1*	*Wasserschlauch*			*nur in Meter-Längen lieferbar*
18		*-*	*-*	*entfällt*			
19		*961 040 026*	*2*	*Kupplung Muffe*			
20		*961 030 017*	*2*	*Kupplung Stecker*			
21	*472 010*		*1*	*Absperrhahn*			
22	*472 011*		*1*	*Winkelstück*			
23		*106 000 001*	*1*	*Halteblech Wasserdüse*			
24	*472 012*		*1*	*Überwurfmutter*			
25	*472 013*		*1*	*Wasserdüse*			
26		*901 008 016*	*2*	*Schraube*			
27		*905 008 000*	*2*	*Federring*			
28		*900 008 001*	*2*	*Mutter*			
29		*-*	*-*	*entfällt*			

Agria-Werke GmbH • D-74219 Möckmühl • Tel.: +49 6298 39-0 • Fax: +49 6298 39-111 • E-Mail: info@agria.de • Internet: www.agria.de

Tafel 2279 Triebräder 3990 111 Ackerprofil

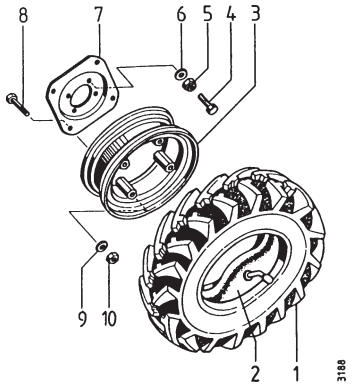

Pos.	Teil-Nr.	Benennung	Stück	Bemerkungen
	3990 111	Paar Triebräder 5.0 - 10 AS; 2PR	1	inkl. 1, 2, 3, 7-10
1	536 16	Reifen 5.0 - 10; 2PR	2	
1 a	618 87	Reifen 5.0 - 10; 4PR	2	
2	536 17	Schlauch 5.0 - 10	2	
3	454 136	Speichenrad 3.50 x 10	2	
4	-	entfällt		
5	281 10	Sicherungsmutter M 10	8	
6	007 84	Scheibe 10,4 x	8	
7	770 15	Radzwischenflansch 10"	2	
8	000 09	Sechskantschraube M 12 x 50	8	
9	007 85	Scheibe 13 x 24 x 2,5	8	
10	281 12	Sicherungsmutter M 12	8	

Tafel 227901 Triebräder 3990 411 Ackerprofil

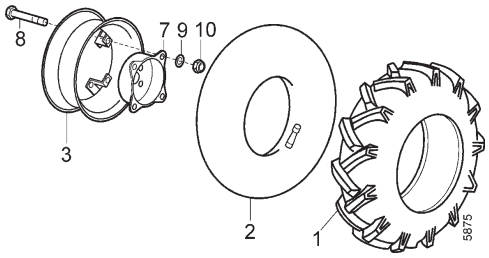

	3990 411	Paar Triebräder 5.00-12 (4 PR)	1
1	591 62	Reifen 5.00-12 (4 PR)	2
2	133 91	Schlauch 5.00/6.00-12	2
3	454 182	Speichenrad 5J x 12	2
7	424 183	Radzwischenflansch	2
8	795 82	Sechskantschraube M10x 90	8
9	773 10	Sperrkantscheibe SKM 10	8
10	005 97	Sechskantmutter M 10	8

Tafel 2358 Schneeketten

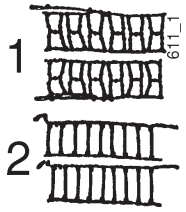

Pos.	Teil-Nr.	Benennung	Stück	Bemerkung
1	0490 981	Paar Schneeketten 3.50-6, 13x5.00-6		
a	2491 981	Paar Schneeketten 4.00-8		
b	3690 971	Paar Schneeketten 16x6.50-8		
c	390 981	Paar Schneeketten 4.00-10		
d	2491 981	Paar Schneeketten 5.00-10, 4.00-12		
e	3790 911	Paar Schneeketten 6.50/80-12		
2	0490 971	Paar Schneeketten 13x5.00-6		

Tafel 2356 Frontgewicht

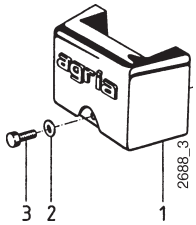

Pos.	Teil-Nr.	Benennung	Stück	Bemerkung
1	3228 011	Frontgewicht	1	inkl. 2-3
2	007 85	Scheibe 13 x 24 x 2,5	1	
3	000 09	Sechskantschraube M 12 x 50	1	

Tafel 3444 Frontgewicht für 3600 075, -325; 3900 251

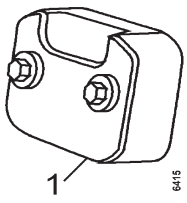

Pos.	Teil-Nr.	Benennung	Stück	Bemerkung
1	3628 011	Frontgewicht	1	
1a	000 09	Sechskantschraube M14x90 DIN 931	2	
1b	768 42	Sicherungsmutter M 14 DIN 985	2	
1c		Scheibe 15x40x5	4	

Tafel 2959 Radgewicht 3921 011

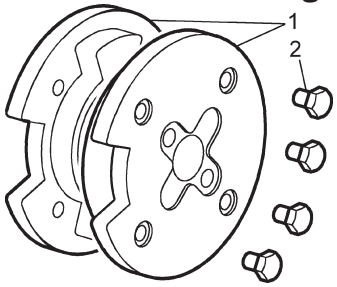

Pos.	Teil-Nr.		Stück	Bemerkungen
1	3921 011	Paar Radgewicht	1	inkl. 2
2	454 184	Halsmutter M10	8	

Tafel 3445 Radgewicht 3921 111 für 3900 251

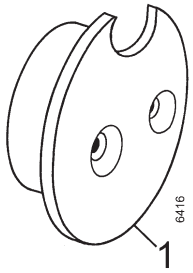

Pos.	Teil-Nr.		Stück	Bemerkungen
1	3921 111	Paar Radgewicht	1	inkl. 1a-1c
1a		Stiftschraube M 12x145	4	
1b	010 40	Scheibe 13x35x6	4	
1c	005 98	Sechskantmutter M 12	4	

Tafel 2416 Anhängevorrichtung 3940 011

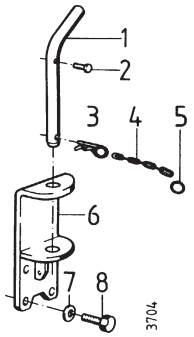

Pos.	Teil-Nr.	Benennung	Stück	Bemerkungen
	3940 011	Anhängevorrichtung kpl.	1	inkl. 1-8
1	534 40	Steckbolzen Ø 16	1	
2	061 82	Halbrundkerbnagel 5 x 10	1	
3	207 90	Federstecker 4 x 64	1	
4	954 412	Rundstahlkette G 2 x 12	M	0,125 m
5	481 89	Springring 26/1,8	1	
6		Anhängemaul	1	ENL
7	494 08	Zahnscheibe A10	4	
8	001 03	Sechskantschraube M 10 x 25	4	

Tafel 2417 Anhängevorrichtung 3940 021

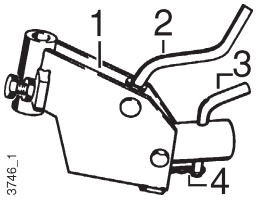

Pos.	Teil-Nr.	Benennung	Stück	Bemerkungen
1	3940 021	Anhängevorrichtung	1	inkl. 2 - 4
2	392 67	Stellspindel	1	
3	035 36	Stecker	1	
4	207 90	Federstecker 4x 64	1	!
a	065 39	Federstecker 2,5x 42	1	!

Tafel 2415 Adapter 3955 011

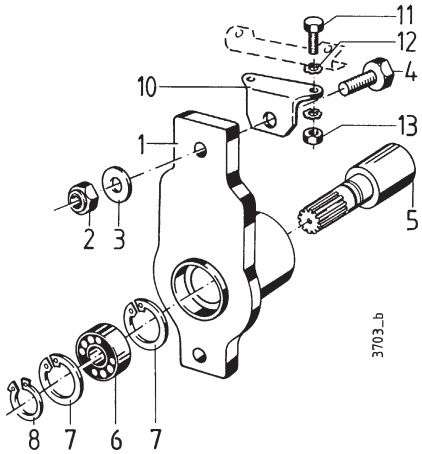

Pos.	Teil-Nr.	Benennung	Stück	Bemerkungen
1	3955 011	Adapter kpl.	1	inkl. 2-8
2	281 14	Sicherungsmutter M 14	2	
3	007 86	Scheibe 15 x 28 x 2,5	2	
4	001 25	Sechskantschraube M 14 x 55	2	
5	746 29	Adapterwelle	1	
6	231 76	Kugellager 6205 2RS, 25 x 47 x 12	1	
7	013 82	Sicherungsring 47i x 1,75	2	
8	013 34	Sicherungsring 25a x 1,2	1	
10	738 82	Mähwerkträgerstütze	1	(TS 719 49 inkl.10-13)
11	001 09	Sechskantschraube M 8 x 20	2	
12	494 08	Zahnscheibe A8	4	
13	005 95	Sechskantmutter	2	

Tafel 2124 Werkzeug

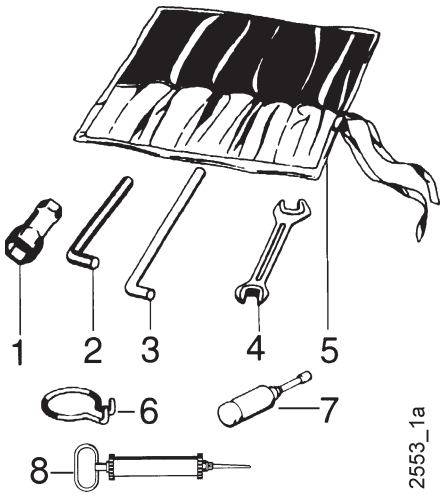

Pos.	Teil-Nr.	Bezeichnung	Verwendungszweck	
	772 98	Werkzeugsatz		ICL 3a, 4, 4a, 5
	772 99	Werkzeugsatz		ICL 1, 2, 3, 4a, 5
1	479 50	Sechskantsteckschlüssel 19 /24x105		
1a	354 96	Sechskantsteckschlüssel 21 /26x 70		
1b	281 47	Sechskantsteckschlüssel 19/21x 72		
1c	281 68	Sechskantsteckschlüssel 17x 60		
1d	724 70	Sechskantsteckschlüssel 13 /21x 80		
1e	790 27	Sechskantsteckschlüssel 16x200		
1 f	736 81	Sechskantsteckschlüssel 21x 200		
1g	104 078	Sechskantsteckschlüssel 21x 110		
2	025 26	Sechskantstiftschlüssel 8		
2a	025 25	Sechskantstiftschlüssel 6		
2b	025 27	Sechskantstiftschlüssel 10		
2c	025 24	Sechskantstiftschlüssel 4		
3	025 12	Drehstift Ø 10		
3a	724 71	Drehstift Ø 8		
4	175 10	Doppelmaulschlüssel 10 / 11		
4a	172 17	Doppelmaulschlüssel 13 / 17		
4b	493 41	Doppelmaulschlüssel 19 / 24		
5	736 78	Werkzeugtasche		
6	568 99	Ringhaken	Demontage Schaltstangen-Federsplint	
7	025 43	Fettpresse 36 x 140		
8	771 83	Ölabsaugpumpe		

Tafel 2137 Schmierstoffe, Korrosionsschutzmittel, Klebstoffe, Lacke

Pos.	Teil-Nr.	Bezeichnung			
2	9610 65	Spezialfett, wasserresistent		Patrone	400 g
3	797 00	Montagepaste		Tube	100 g
4	673 50	Kraftstoff-Stabilisator		Flasche	250 ml
5	690 36	Bio-Korrosionsschutzöl		Flasche	500 ml
8	791 00	Sprühlack, maigrün RAL 6017		Sprühdose	400 ml
8a	712 98	Sprühlack, rot RAL 2002		Sprühdose	400 ml
8b	509 68	Sprühlack, schwarz RAL 9005		Sprühdose	400 ml
9	713 13	Reifendichtgel	Terra-S	Flasche	1 Ltr.

Tafel 2550_39 Aufkleber

Blatt 1 von 2

1
2
3

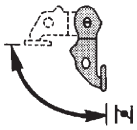

21

22

23

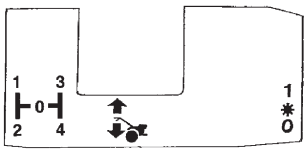

24

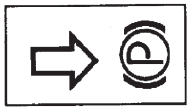

25

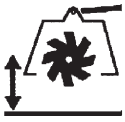

26

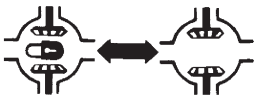

29

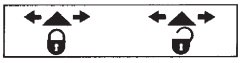

34

35

41

DIESEL 42

Achtung Viertaktmotor
Kein Benzin-Ölgemisch verwenden

43

44

45

46

47

48

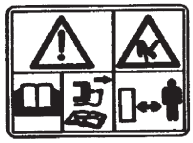

49

50

51

52

53

54

Pos.	Teile-Nr.	Stück	Bezeichnung
1	481 76	1	agria, 216 mm, weiß
2	481 77	1	agria, 108 mm, weiß
3	729 93	1	3900
21	731 41	1	Choke
22	698 92	1	Drehzahlregulierung
23	757 47	1	Stop
24	731 84	1	Gang, Lenker, Zapf
25	731 85	1	Zentralbremse
26	731 79	1	Schnellaushebung
29	716 12	1	Differenzial
34	716 13	1	Geräteriegel
35	105 955	1	OFF ON
41	731 27	1	CE
42	434 22	1	Diesel
43	189 78	1	Viertaktmotor, Benzin
44	729 84	1	Viertaktmotor, Ölstand
45	731 13	1	Warnbild Betriebsanleitung
46	731 38	1	Warnbild abspritzende Teile
47	731 24	1	Warnbild drehende Maschinenteile
48	757 03	1	Warnbild Zündkerze
49	757 05	1	Warnbild Balkenmäher
50	757 06	1	Warnbild Hacken Zündkerze
51	757 09	1	Warnbild Kehrmaschine
52	757 07	1	Warnbild Einachser Zündkerze
53	757 08	1	Warnbild Einachser Zündschlüssel
54	105 950	1	Bildzeichenset Maschine

Agria-Werke GmbH
Bittelbronner Straße 42
D-74219 Möckmühl
Tel.: +49 6298 39-0
Fax: +49 6298 39-111
E-Mail: info@agria.de
Internet: www.agria.de

Ihr **agria**-Fachhändler ganz in Ihrer Nähe: