AGRIA

Ersatzteilliste

380 / 3

für die Einachsschlepper Typen 3800 D / G

mit Dieselmotoren DL 660 / E 785 / CRD 100

(ohne Einzelteile für die Motoren)

mit Beleuchtungs- und Anlasseranlage
Art. 3879 213 / 413 / 913

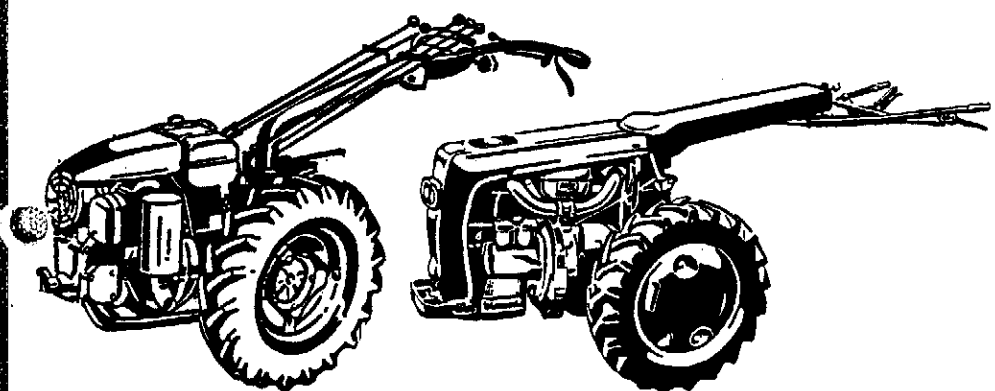

AGRIA-WERKE GMBH 7108 MÖCKMÜHL

Telefon (06298) 311 · Fernschreiber 0466791

I. 71. XXV / 1
Printed in Germany Karle, Möckmühl

Stichwort-Verzeichnis

Benennung	Seite	Tafel
Anbauteile am Motor	30	648
Auspuff	48	753
	58	891
Aussenhebel	30	648
	32	777
Batterie	42	749
	56	890
Beleuchtung	94	757
	68	776
	96	782
	70	894
Bremse	24	631
Differentialgetriebe	22	596
Elektr. Anlasseranlage	90	761
Elektr. Grundausrüstung	90	761
Frontträger	54	768
	56	890
Gehäuse	18/20	741
Gehäusedeckel	28	792
Gewichtsträger	60	742
Handhebel für Bremse	81	367
	83	709
	82	755
Handhebel für Kupplung	78	366
	80	710
	79	756
Holmkonsole	76	754
Kraftstoffbehälter	42	749
	44	774
	46	892
Kraftstoff-Filter	86	728
	85	729
Kraftstoff-Stufenfilter	87	723
	50	775
	52	893
Kupplung	38	762
	39	767
	40	889
Lenker	76	754
	74	781
Lenkturm	30	648
	32	777
Motor	38	762
	39	767
	40	889
Motorflansch	34	747
	36	772
Motorgetriebe	18/20	741
Motorhaube	66	740
Motorritzel	34	747
	36	772
Motorverkleidung	68	776
Ölbadluftfilter	48	753
	44	774
	52	893
Radgetriebe	24	631
Seilzüge	68	746
	74	781
	72	843
Schaltkasten	92	760
Schaltrohre	28	792
Schaltstangen	60	742
	64	778
	62	844
Steckbolzen	30	648
Tankträger	42	749
Trägergestell	44	774
	46	892
Triebräder	88	758
	89	783
Unterholm	60	742
	64	778
	62	844
Werkzeuge	84	759
Zapfgehäuse	26	740

Diese Ersatzteilliste ersetzt die bisherige Ausgabe 380 / 2.

Die Typkennzahl (die ersten 2 Zahlen der Masch.-Nr.) wurde von 42 in 38 geändert.

Einzelteile für Jlo-Dieselmotor DL 660 siehe Ersatzteilliste 0/3
„ „ Hatz-Dieselmotor „ „ 0/4
„ „ Dieselmotor CRD 100 „ „ 0/6

Ersatzteilliste

380/3

für die Einachsschlepper Typen 3800 D / G

mit Dieselmotoren DL 660 / E 785 / CRD 100

(ohne Einzelteile für die Motoren)

mit Beleuchtungs- und Anlasseranlage Art. 3879 213 / 413 / 913

Im Interesse einer schnellen Erledigung Ihrer Ersatzteilbestellungen bzw. Reparaturaufträge bitten wir um besondere Beachtung folgender Punkte:

Bestellungen:

Genaue Anschrift des Auftraggebers.

Angabe von *Maschinen-* und *Motor-Nummer;*

Vollständige Angabe der Teilnummer und Stückzahl laut nachfolgender Ersatzteilliste;

Einsendung eines *Musters* mit Anhängezettel, wenn die Teilnummer nicht einwandfrei festgestellt werden kann (Anhänger mit Absender und Hinweis auf die Korrespondenz);

Recht deutliche Schrift;

Bestellungen von *Maschinen-* und *Motor-Ersatzteilen* sowie *Reparaturaufträge* bitten wir stets von der übrigen *Korrespondenz* zu *trennen* und an unsere AGRIA-Reparatur-Abteilung zu richten.

Unsere zuständigen Generalvertretungen unterhalten ein im allgemeinen wohl assortiertes Lager von Ersatzteilen, sodass es zweckmäßig ist, sich zunächst dorthin zu wenden.

Lieferungen u. Reparaturen, Versand, Kostenvoranschläge, Einsendungen:

Lieferungen und Reparaturen erfolgen nur *gegen bar* ohne jeden Abzug;

Versand erfolgt gegen Nachnahme;

Kosten-Voranschläge werden bei grösseren Reparaturen auf Wunsch aufgestellt. Die Kosten für diese und für Vorprüfungen stellen wir in Rechnung, wenn die Aufträge zurückgezogen werden.

Einsendungen erbitten wir an unsere Adresse: *AGRIA-Werke Möckmühl.*

Über alle eingesandten Teile mit Zubehör muss ein genaues Verzeichnis beigefügt und auf den betreffenden Schriftwechsel hingewiesen werden. Ohne diese Angaben kann keine Garantie für Vollzähligkeit und schnelle Erledigung übernommen werden.

Gewährleistungspflicht:
Für die Gewährleistungspflicht sind unsere Verkaufs- und Garantiebedingungen massgebend. Wir bitten, alle Reparaturen sorgfältigst unter Beachtung der vorgeschriebenen Einbauregeln mit den vorgeschriebenen Toleranzen auszuführen und nur Original-Ersatzteile zu verwenden.

AGRIA-WERKE GMBH 7108 MÖCKMÜHL

Telefon (06298) 311 - Fernschreiber 0466791

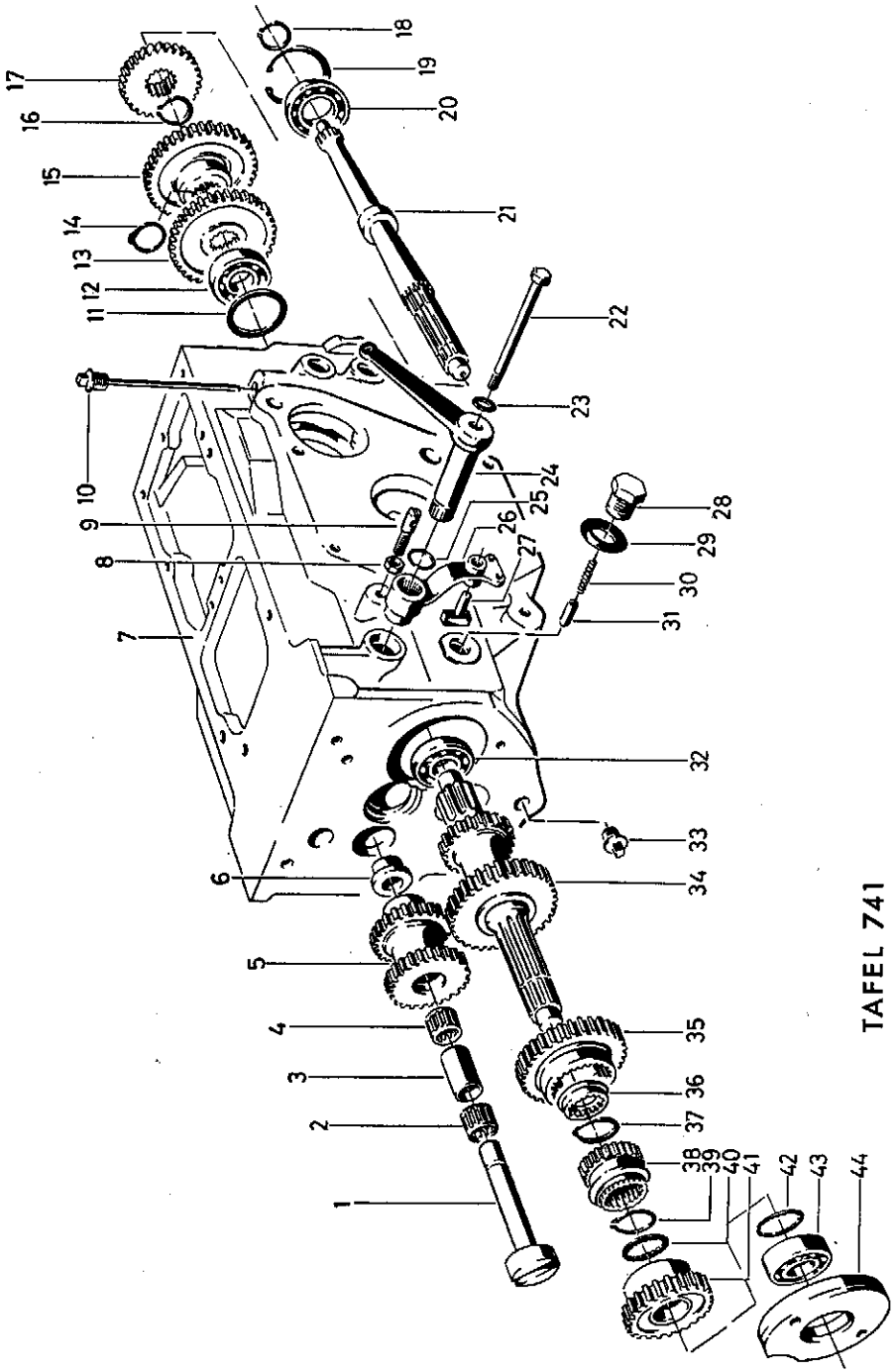

Tafel 741 **Gehäuse, Motorgetriebe**

Bild	Benennung	Teil-Nr.	Stck.	Bemerkungen
1	VR-Welle	041 51	1	bis Masch. Nr. 3802458
a	VR-Achse	287 64	1	ab „ 3802459
2	Nadelkäfig K 20 × 26 × 20	026 25	1	
3	Distanzhülse	041 55	1	siehe Anmerkg. Bild 1
4	Nadelkäfig K 20 × 26 × 20	026 25	1	
5	VR-Trieb (25/25 Z)	039 31	1	siehe Anmerkg. Bild 1
a	„ (21/26 Z)	287 61	1	„ „ 1a
6	VR-Anlaufbuchse	041 54	1	
7	Gehäuse	285 31	1	siehe Anmerkg. Bild 1
a	„	290 07	1	„ „ 1a
8	} entfällt			
9				
10	Ölmesstab	021 71	1	
11	Distanzscheibe 40 × 51,5 × 0,2	010 78	x	
a	„ 40 × 51,5 × 0,4	010 80	x	
b	„ 40 × 51,5 × 1,0	010 81	x	
12	Rillenkugellager 6304	025 80	1	
13	Schnellfestrad (37 Z)	039 44	1	siehe Anmerkg. Bild 1
a	„ (36 Z)	287 92	1	„ „ 1a
14	Sicherungsring 28a × 1,5	013 36	1	
15	VR-Schaltrad (40 Z)	039 30	1	siehe Anmerkg. Bild 1
a	Losrad R (37 Z)	287 62	1	„ „ 1a
b	Profilbuchse	287 94	1	„ „ 1a
c	VR-Schaltmuffe	287 93	1	„ „ 1a
16	Sicherungsring 28a × 1,5	013 36	1	
17	Langsamfestrad (29 Z)	039 45	1	siehe Anmerkg. Bild 1
a	„ (28 Z)	287 95	1	„ „ 1a
18	Sicherungsring 30a × 2	253 08	1	
19	„ 62 i × 2	013 90	1	
20	Rillenkugellager 16007	025 91	1	
21	Hauptwelle (Profil 2 × 28 × 25)	317 19	1	bis Masch. Nr. 4200585
a	„ (Profil 28 × 25 / 30 × 27)	039 27	1	von Masch. Nr. 4200586—3802458
b	„ (Profil 2 × 30 × 27)	287 96	1	siehe Anmerkg. 1 a
22	Sechskantschraube M 10 × 90	000 65	1	
23	Federring A 10	012 97	1	
24	LS-Aussenhebel	040 12	1	bis Masch. Nr. 4201769
a	„	144 99	1	ab „ 4201770
25	Dichtring 19 × 2,4	021 41	1	
26	LS-Rasthebel	040 22	1	siehe Anmerkg. Bild 24
a	„	144 97	1	„ „ 24a
27	Schaltstein	042 17	1	
28	Rasthülse	039 97	1	
29	Scheibe 21 × 40 × 1	008 38	1	
30	Rastfeder	039 98	1	

X = nach Bedarf

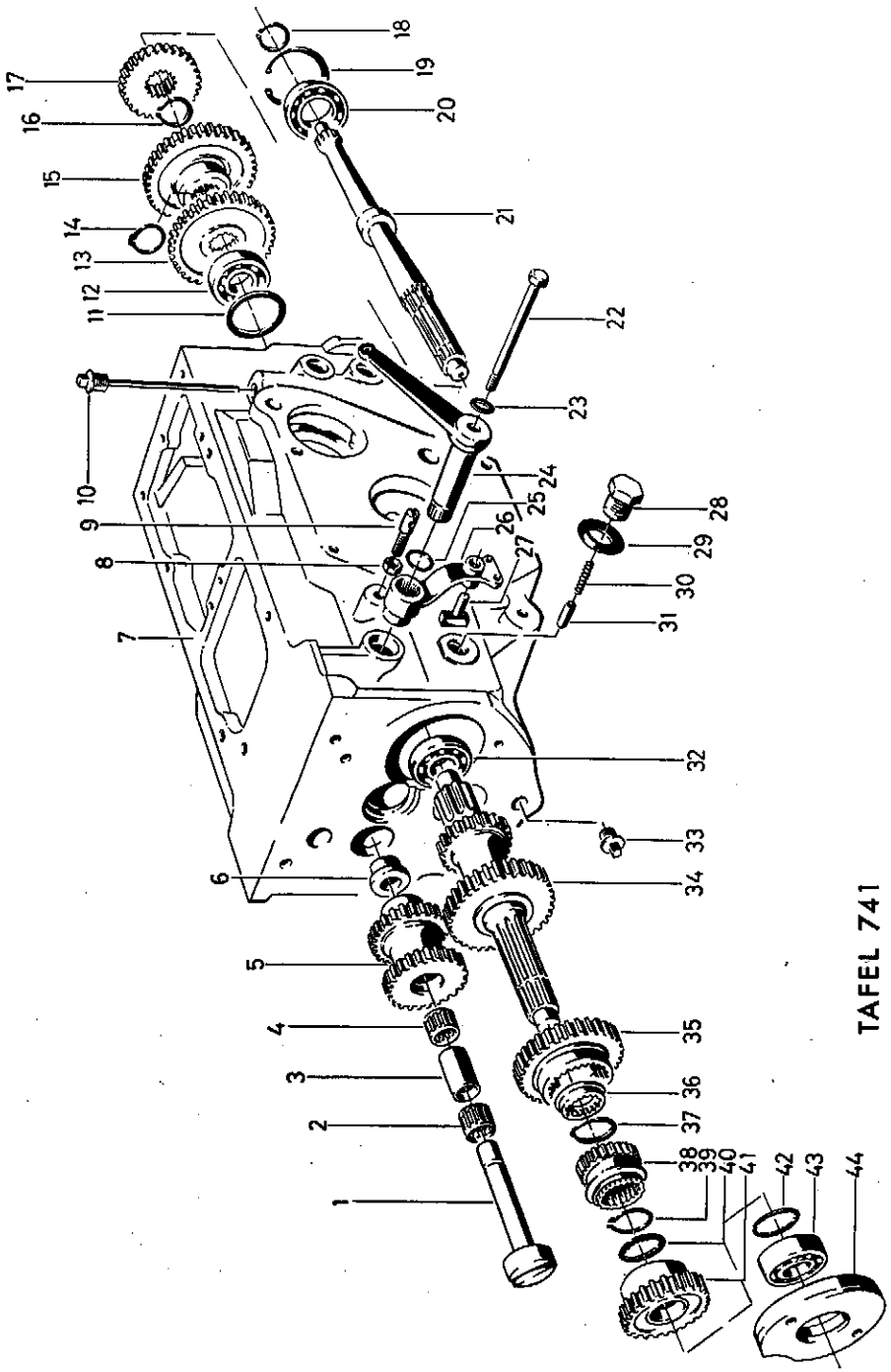

Bild	Benennung	Teil-Nr.	Stck.	Bemerkungen
31	Raststift	039 99	1	
32	Rillenkugellager 6204 NR	025 65	1	bis Masch. Nr. 3802458
a	Zylinderrollenlager NJ 204 E	290 12	1	ab „ 3802459
33	Verschlusschraube R 3/8 "	021 21	1	
34	Nebenwelle (34/22/10 Z)	039 40	1	bis Masch. Nr. 4201036
a	„ (34/18/10 Z)	144 87	1	von Masch. Nr. 4201037 – 3802458
b	„ (34/18/10 Z)	288 05	1	siehe Anmerkg. 32 a
35	Langsamlosrad (32 Z)	039 52	1	„ „ Bild 32
a	„ (33/23 Z)	290 10	1	„ „ 32 a
b	Losrad (45 Z) vorwärts	287 63	1	„ „ 32 a
36	Distanztopf	039 34	1	„ „ Bild 32
a	„	288 06	1	„ „ 32 a
37	Sicherungsring 28 a × 1,5	013 36	1	
38	LS-Schaltmuffe (19/23 Z)	039 43	1	siehe Anmerkg. Bild 32
a	„ (23 Z)	288 04	1	„ „ 32 a
39	Sicherungsring 28 a × 1,5	013 36	1	„ „ Bild 32
40	Anlaufzahnscheibe	039 37	1	„ „ Bild 32
a	Zahnscheibe	288 31	1	„ „ 32 a
41	Schnellosrad (24/19 Z)	039 53	1	„ „ Bild 32
a	„ (25 Z)	288 03	1	„ „ 32 a
b	Nadelkäfig K 20 × 26 × 12	290 11	1	„ „ 32 a
42	Anlaufzahnscheibe	039 37	1	
43	Rillenkugellager 6204	025 65	1	siehe Anmerkg. Bild 32
a	Zylinderrollenlager NJ 303	290 09	1	„ „ 32 a
b	Distanzscheibe 28 × 46,5 × 0,6	011 13	x	
c	„ 35 × 46,5 × 0,4	010 77	x	
d	„ 35 × 46,5 × 0,2	010 76	x	
44	Lagerring	039 39	1	

X = nach Bedarf

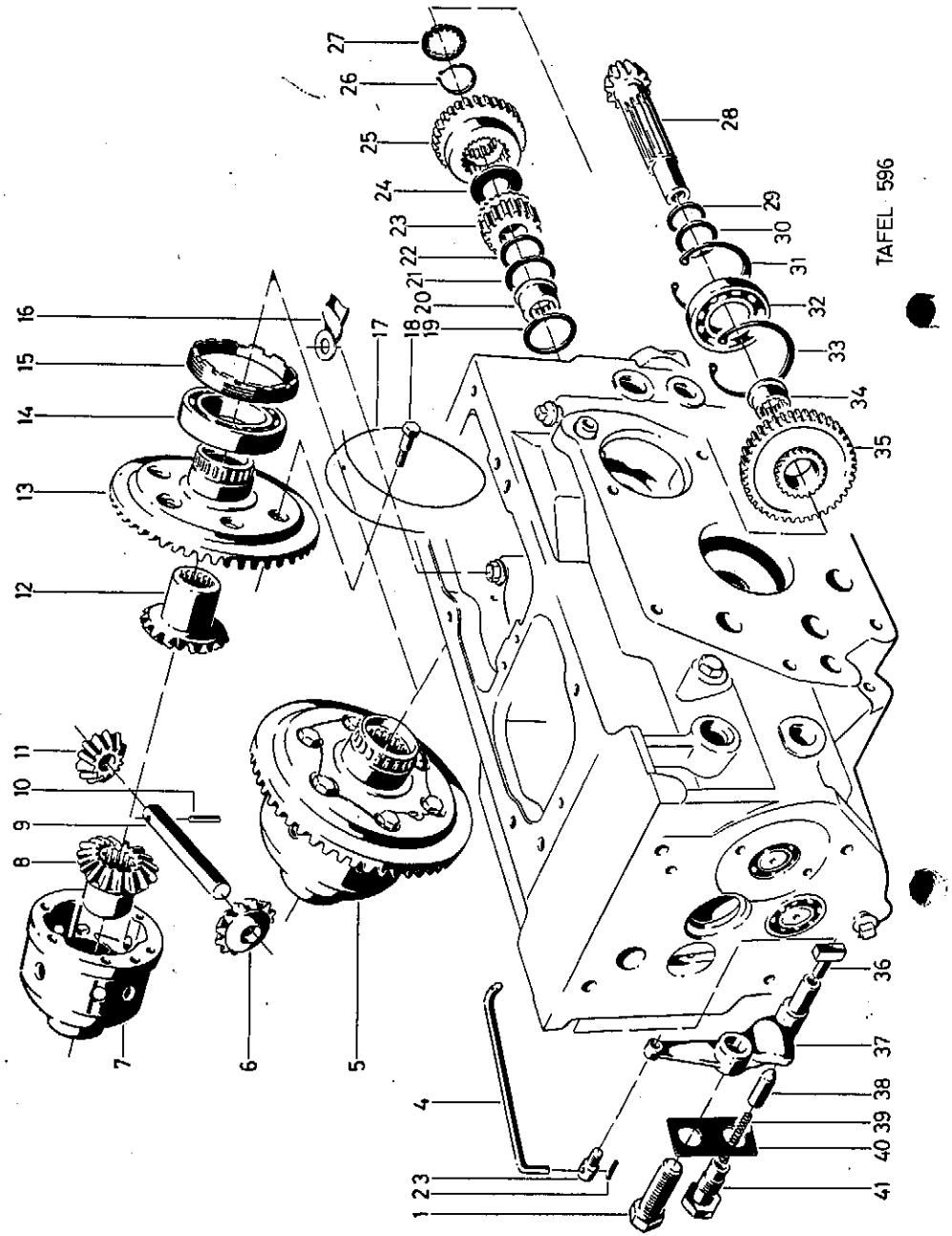

Bild	Benennung	Teil-Nr.	Stck.	Bemerkungen
1	Schraubachse	042 16	1	bis Masch. Nr. 3802458
a	„	287 97	1	ab „ 3802459
2	Splint 3 × 15	014 69	1	
3	Drehanker	042 18	1	
4	VR-Verbindungsstange	040 11	1	
5	Differentialgetriebe vormontiert	193 19	1	Bild 6—13, 17, 18
6	Ausgleichsrad (12 Z)	041 84	1	bis Masch. Nr. 4200516
a	Ausgleichsrad (10 Z)	247 40	1	ab „ 4200517
7	Differential-Gehäuse	041 86	1	
8	Kegelrad (17 Z)	041 85	1	siehe Anmerkung Bild 6
a	Kegelrad (15 Z)	247 41	1	„ „ 6a
9	Differentialachse	256 08	1	
10	Zylinderstift 5 h 11 × 32	015 57	1	
11	Ausgleichsrad (12 Z)	041 84	1	siehe Anmerkung Bild 6
a	Ausgleichsrad (10 Z)	247 40	1	„ „ 6a
12	Kegelrad (17 Z)	041 85	1	„ „ Bild 6
a	Kegelrad (15 Z)	247 41	1	„ „ 6a
13	Tellerrad (48 Z)	043 95	1	
14	Rillenkugellager 6009	025 58	2	
15	Gewindering	041 71	2	
16	Sicherungsblech	041 78	2	
17	Sicherungsdraht 1,0	104 13	1	
18	Sechskant-Passchraube M 8 × 25	001 90	6	
19	Distanzscheibe 32 × 41,5 × 0,2	010 91	x	
a	„ 32 × 41,5 × 0,4	010 92	x	
20	Bundnadelbuchse 22 × 32 × 18	026 33	1	
21	Distanzscheibe 22 × 34,5 × 0,2	010 62	x	
22	„ 22 × 34,5 × 0,4	010 63	x	
a	„ 22 × 34,5 × 0,6	010 64	x	
23	Losrad III (23/17 Z)	039 51	1	
24	Bundzahnscheibe	039 50	1	
25	Schaltrad I—II—III (23/29 Z)	039 33	1	bis Masch. Nr. 4201036
a	Schaltrad (23/33 Z)	144 86	1	ab „ 4201037
26	Sicherungsring 28 a × 1,5	013 36	1	
27	Anlaufzahnscheibe	039 38	1	
28	Kegelritzelwelle (11 Z)	040 97	1	
29	Distanzscheibe 30 × 41,5 × 0,2	010 74	x	
a	„ 30 × 41,5 × 0,4	010 75	x	
30	„ 30 × 38 × 1,8	010 49	1	
31	Sicherungsring 62 i × 2	013 90	1	
32	Rillenkugellager 6206	025 71	1	
33	Sicherungsring 62 i × 2	013 90	1	
34	Lagerbuchse	039 29	1	
35	Losrad I (41 Z)	039 46	1	
36	Schaltstein	042 17	1	siehe Anmerkung Bild 1
a	Schaltgabel	305 88	1	„ „ 1a
37	VR-Rasthebel	040 24	1	„ „ Bild 1
a	„	288 00	1	„ „ 1a
38	Raststift	037 21	1	
39	Rastfeder	037 22	1	
40	Sicherungsblech	040 03	1	
41	Rasthülse	037 23	1	

X — nach Bedarf

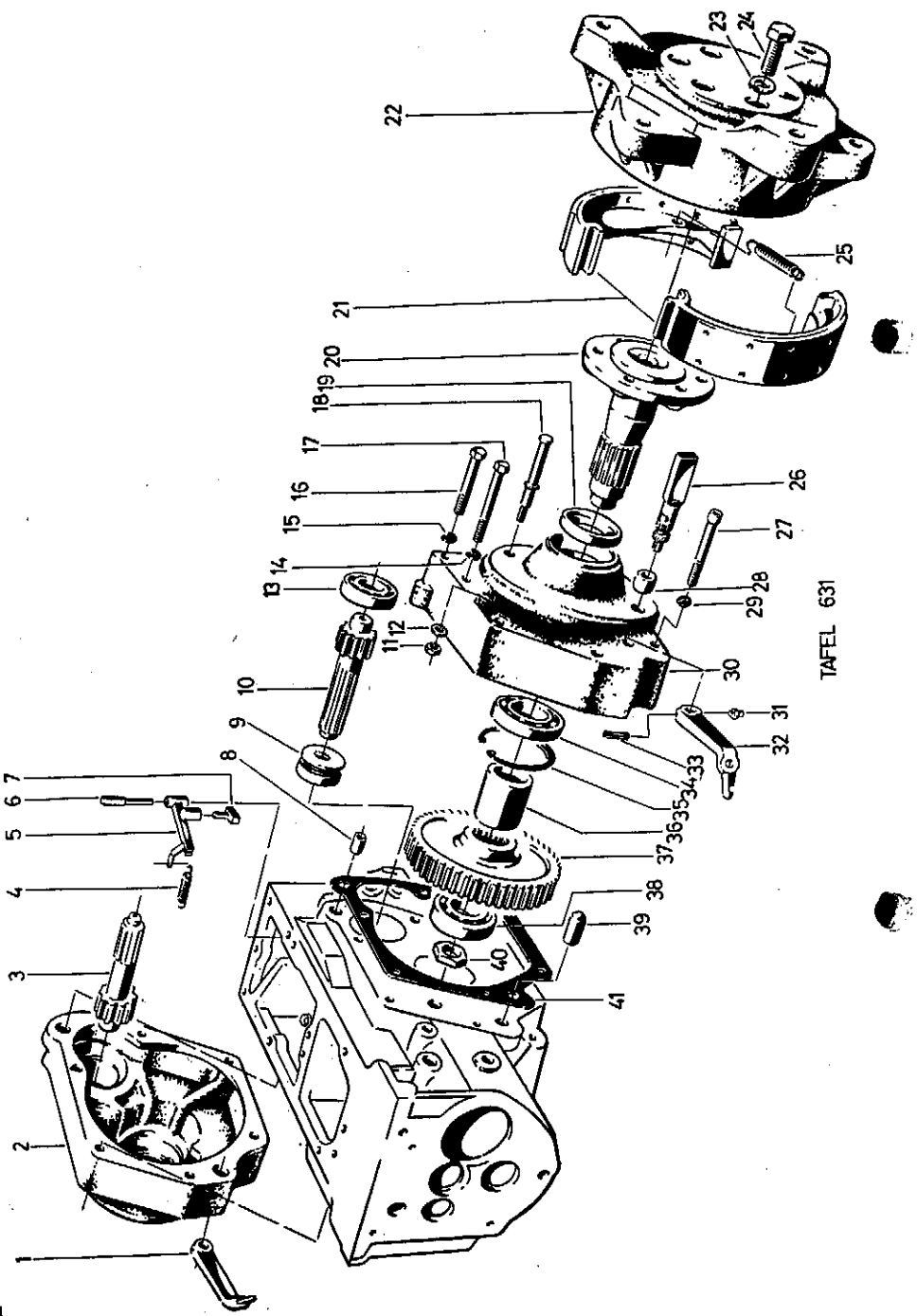

Bild	Benennung	Teil-Nr.	Stck.	Bemerkungen
1	Bremshebel rechts	265 43	1	
2	Radlagerflansch rechts	265 90	1	
3	Ritzelwelle rechts (11 Z)	039 76	1	
4	Differential-Rastfeder	042 27	1	
5	„ -Rasthebel	040 25	1	
6	„ -Rasthebelachse	040 08	1	
7	Schaltstein	042 17	1	
8	Zentrierhülse 22	039 87	2	
9	Differential-Schaltmuffe	256 09	1	
10	Ritzelwelle links (11 Z)	039 75	1	
11	Sechskantmutter M 12 × 1,5	006 37	2	
12	Scheibe 13	007 85	2	
13	Rillenkugellager 6306	025 84	2	
14	Federring A 12	012 98	8	
15	„ A 12	012 98	2	
16	Sechskantschraube M 12 × 80	000 75	2	
17	„ M 12 × 90	206 37	8	
18	Bremslagerzapfen	265 93	2	
19	Wellendichtring B 55 × 72 × 8	020 00	2	
20	Radflanschwelle	255 85	2	
21	Bremsbackenpaar	039 92	2	
a	Bremsbelag	265 08	4	Einzelteile von Bild 21
b	Niet B 4 × 10	017 81	40	Einzelteile von Bild 21
22	Bremstrommel	227 40	2	
23	Federring C 16,5	015 12	12	
24	Sechskantschraube M 16 × 1,5 × 35	002 05	12	
25	Bremsbackenzugfeder	256 03	4	
26	Bremsschlüssel	265 41	2	
27	Innensechskantschraube M 12 × 70	266 00	4	
28	Lagerbuchse	255 83	2	
29	Federring 12	012 83	4	
30	Radlagerflansch links	265 89	1	
31	e n t f ä l l t			
32	Bremshebel links	265 42	1	
33	Spannstift 5 × 24	015 98	2	
34	Rillenkugellager 6209	025 75	2	
35	Sicherungsring 85 i × 3	014 00	2	
36	Distanzrohr	265 85	2	
37	Hauptrad (51 Z)	265 91	2	
38	Rillenkugellager 6307	025 85	2	
39	Zylinderstift 20 m 6 × 40	015 80	2	
40	Sechskantmutter mit Hals M 28 × 1,5	270 19	2	
41	Dichtung	039 88	2	

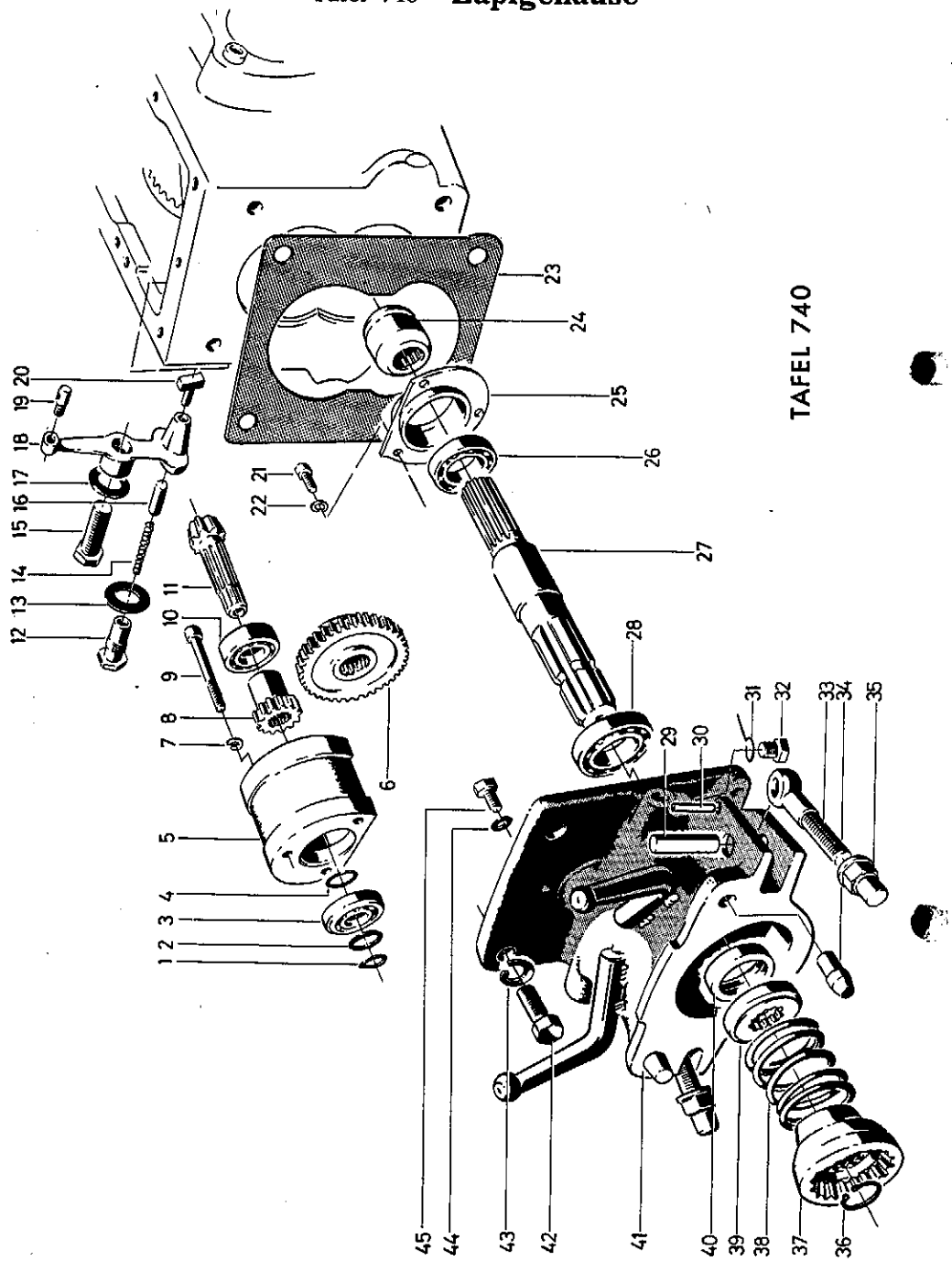

Tafel 740 **Zapfgehäuse**

Bild	Benennung	Teil-Nr.	Stck.	Bemerkungen
1	Sicherungsring 20a × 1,2	013 30	1	
2	Distanzscheibe 20 × 29,5 × 0,2	011 02	X	
a	„ 20 × 29,5 × 0,4	011 03	X	
b	„ 20 × 29,5 × 1,0	011 04	X	
3	Rillenkugellager 6204	025 65	1	
4	Distanzscheibe 20 × 29,5 × 0,2	011 02	X	
a	„ 20 × 29,5 × 0,4	011 03	X	nur erforderlich bei gangabhängiger Zapfwelle
b	„ 20 × 29,5 × 1,0	011 04	X	
5	Ritzelgehäuse	039 61	1	
6	Zapfschieberad (38 Z, Profil 28 × 25)	317 21	1	bis Masch. Nr. 4200585
a	„ (38 Z, Profil 30 × 27)	039 62	1	ab „ 4200586
7	Federring 10	012 82	3	
8	Zapfritzel (13 Z)	039 63	1	
9	Innensechskantschraube M 10 × 80	002 25	3	
10	Rillenkugellager (2-reihig) 4205	026 05	1	
11	Kegelritzel (11 Z)	041 00	1	
12	Rasthülse	037 23	1	
13	Scheibe	008 38	1	
14	Rastfeder	037 22	1	
15	Schraubachse	042 16	1	
16	Raststift	037 21	1	
17	Scheibe	008 38	1	
18	Zapfrasthebel	040 10	1	
19	Drehanker	042 18	1	
20	Schaltstein	042 17	1	
21	Innensechskantschraube M 10 × 20	203 26	3	
22	Federring 10	012 82	3	
23	Dichtung	039 59	1	
24	Zapfschaltmuffe (Profil 28 × 25)	317 22	1	siehe Anmerkung Bild 6 — nur bei gangunabhängiger Zapfwelle
a	Zapfschaltmuffe (Profil 30 × 27)	039 65	1	siehe Anmerkung 6 a — nur bei gangunabhängiger Zapfwelle
25	Zentrierdeckel	039 71	1	
26	Rillenkugellager 6006	025 55	1	
27	Zapfwelle (Profil 2 × 28 × 25)	317 20	1	siehe Anmerkung Bild 6
a	„ (Profil 28 × 25 / 30 × 27)	039 58	1	„ „ 6a
28	Rillenkugellager 6206	025 71	1	
29	Zylinderstift 16 h 11 × 50	015 55	2	
30	Nietstift 6 h 11 × 40	018 26	2	
31	Halsfeder	048 88	2	
32	Sechskantschraube M 16 × 24	001 77	2	
33	Augenschraube M 18 × 1,5	005 30	2	
34	Zentrierstift	041 93	2	
35	Sicherungsmutter mit Bund M 18 × 1,5	006 63	2	
36	Sicherungsring 28 a × 1,5	013 36	1	
37	Kegelkuppelmuffe	039 72	1	
38	Druckfeder	041 92	1	
39	Federdruckscheibe	039 73	1	
40	Wellendichtring B 30 × 52 × 7	019 84	1	
41	Zapfgehäuse	039 77	1	mit Bild 29, 30, 33—35
a	Fanghorn	207 40	2	Einzelteil von Bild 41
42	Sechskantschraube M 16 × 40	186 58	4	
43	Federring A 16	013 00	4	
44	Dichtring C 10 × 14	009 09	1	
45	Sechskantschraube M 10 × 15	001 05	1	

X — nach Bedarf

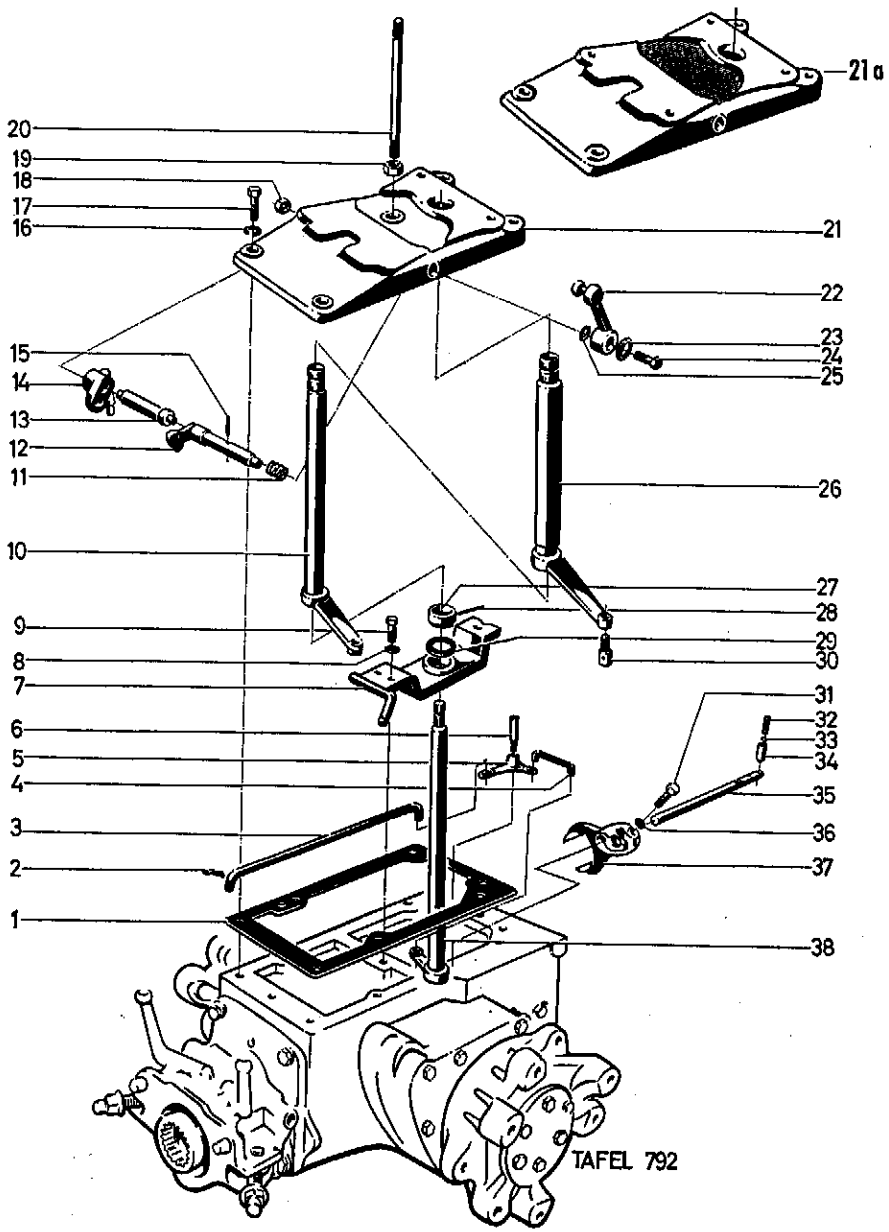

Tafel 792 **Gehäusedeckel, Schaltrohre**

Bild	Benennung	Teil-Nr.	Stck.	Bemerkungen
1	Dichtung	039 18	1	
2	Splint 3×15	014 69	4	
3	Zapfverbindungsstange	040 09	1	
4	Umlenkstange	234 87	1	
5	Umlenkhebel	234 86	1	
6	Schraubachse	241 47	1	
7	Schaltrohrlager	040 23	1	
8	Federring A 8	012 96	3	
9	Sechskantschraube M 8×20	001 09	3	
10	Gangschaltrohr	040 28	1	
11	Schwenkbügelfeder	036 37	1	
12	Differentialschaltwelle	040 32	1	
13	Schraubachse	040 17	1	
14	Differentialschaltarm	040 21	1	
15	Spannstift 4×24	015 96	1	
16	Federring A 12	012 98	4	
17	Sechskantschraube M 12×50	000 09	4	
18	Sechskantmutter M 18	006 40	1	
19	Sechskantmutter M 12	005 98	1	bei Maschine mit seitlich u. in der Höhe verstellbarem Holm
20	Stiftschraube M 12 × 200	150 78	1	
21	Gehäusedeckel	146 66	1	
21a	Gehäusedeckel	039 19	1	bei Maschine mit voll drehbarem Holm
22	Differential-Aussenhebel	040 26	1	siehe Anmerkg. Bild 21a
a	Differential-Aussenhebel	151 28	1	„ „ Bild 19—21
23	Scheibe	257 13	1	
24	Sechskantschraube M 8 × 15	001 02	1	
25	Dichtungsring 14 × 2,5	021 48	1	
26	VR-Schaltrohr	040 30	1	
27	Schaltwellenlager	042 21	1	
28	Spannstift 4×32	016 08	1	
29	Distanzscheibe 17×27,5×0,2	010 86	X	
a	„ 17×27,5×0,4	010 87	X	
b	„ 17×27,5×1,0	010 88	X	
30	Drehanker	042 18	1	
31	Innensechskantschraube M 8×20	217 62	2	
32	Rastfeder	039 98	1	
33	Füllstück	039 95	1	
34	Raststift	039 99	1	
35	Schaltstange	040 20	1	
36	Federring 8	012 81	2	
37	Schaltgabel	039 96	1	
38	Zapfschaltwelle	040 27	1	

X — nach Bedarf

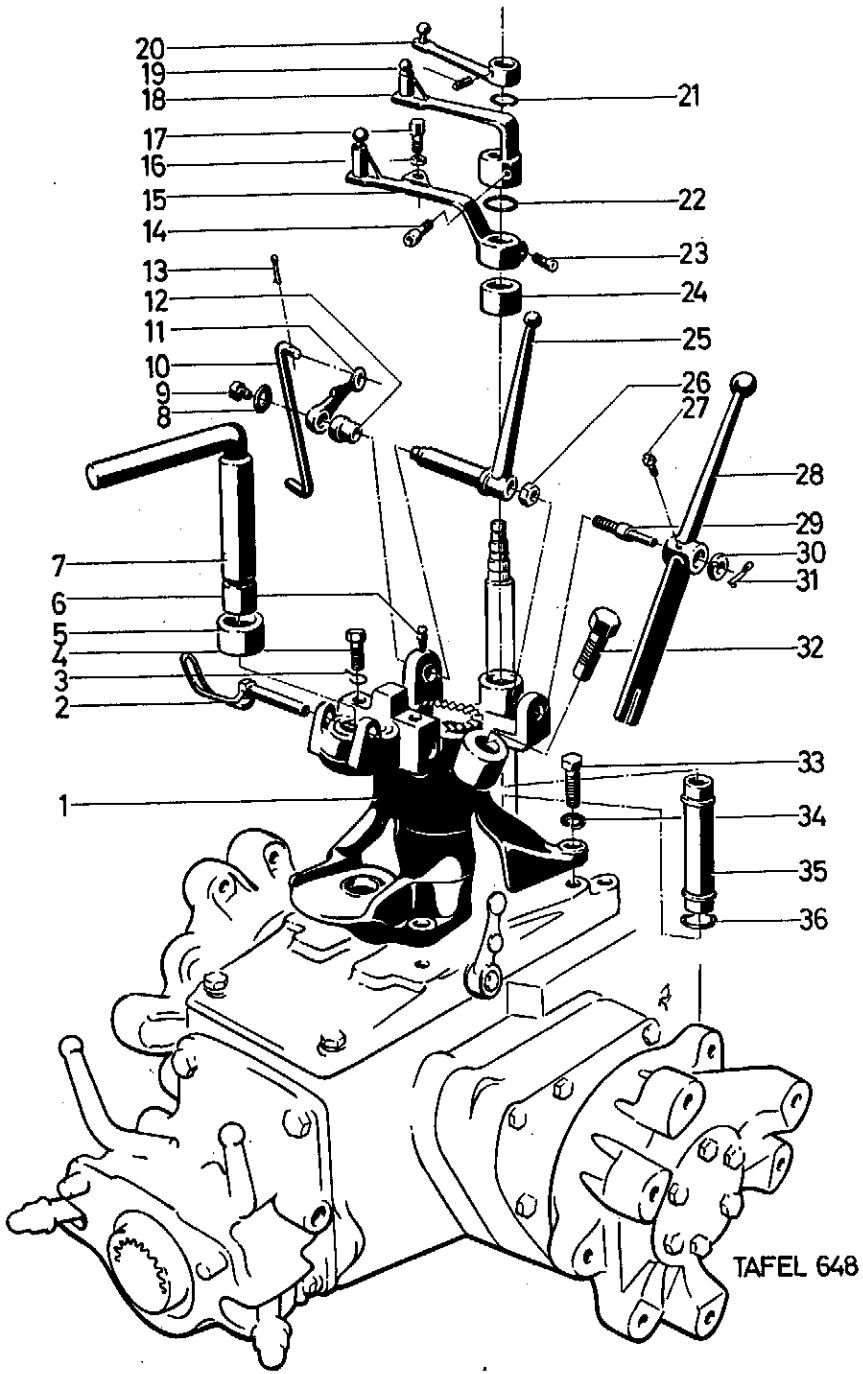

Tafel 648 **Aussenhebel, Lenkturm, Steckbolzen**

Bild	Benennung	Teil-Nr.	Stck.	Bemerkungen
1	Lenkturm	039 25	1	einschl. Bild 5 u. 24
2	Stecker	039 24	1	
3	entfällt			
4	Sechskantschraube M 16×24	001 77	2	
5	Einspannbuchse	014 75	2	Einzelteil von Bild 1
6	Kugelkopfschmiernippel	263 90	1	
7	Steckbolzen	265 97	1	
8	Scheibe	257 13	1	
9	Sechskantschraube M 8×15	001 02	1	
10	LS-Verbindungsstange	040 13	1	
11	Aussenhebel	040 05	1	
12	Lagerbuchse	040 15	1	
13	Splint 3×20	014 60	1	
14	Innensechskantschraube M 6×25	002 31	1	
15	VR-Aussenhebel	293 29	1	
16	Sechskantmutter M 10	005 97	1	
17	Sechskantschraube M 10×18	000 94	1	
18	Gang-Aussenhebel	240 28	1	
19	Spannstift 5×24	015 98	1	
20	Zapfaussenhebel	293 34	1	
21	Rundschnurring 14×2,5	021 48	1	
22	„ 19×2,4	021 41	1	
23	Innensechskantschraube M 6×25	002 31	1	
24	Lagerbuchse	045 00	1	Einzelteil von Bild 1
25	LS-Schaltwelle	040 33	1	
26	Sechskantmutter M 12	005 98	1	
27	Kugelkopfschmiernippel	263 90	1	
28	Diff.-Zwischenhebel	040 34	1	
29	Schraubachse	040 19	1	
30	Splintscheibe 25×12×7	010 48	1	
31	Splint 4×30	014 53	1	
32	Sechskantschraube M 20×1,5×80	001 95	1	
33	„ M 12×80	000 75	4	
34	Federring A 12	012 98	4	
35	Schaltschutzrohr	042 26	1	
36	Dichtungsring 30×4	021 50	2	

Tafel 777 **Aussenhebel, Lenkturm**

(für Maschine mit seitlich und in der Höhe verstellbarem Holm)

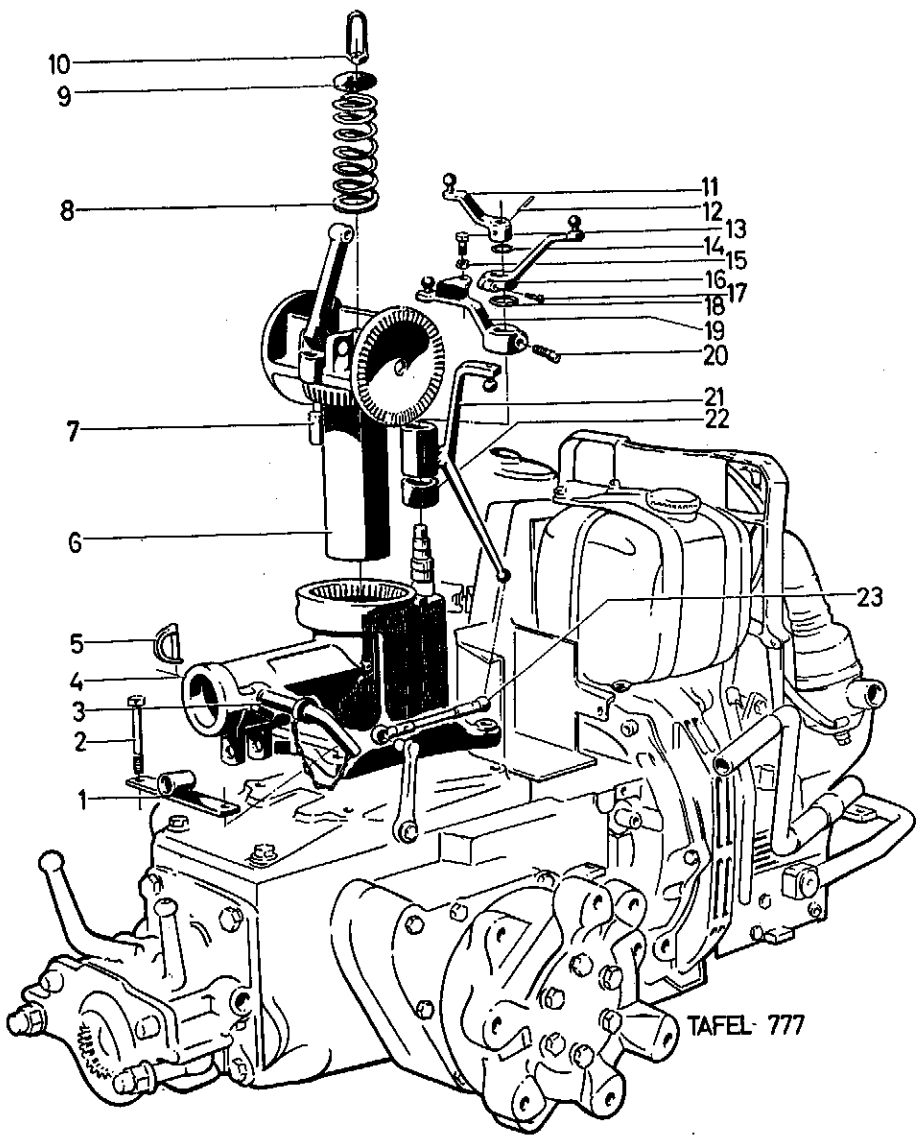

Tafel 777 **Aussenhebel, Lenkturm**

(für Maschine mit seitlich und in der Höhe verstellbarem Holm)

Bild	Benennung	Teil-Nr.	Stck.	Bemerkungen
1	Steckeraufnahme	151 73	1	
2	Sechskantschraube M 12 × 90	206 37	1	
a	„ M 12 × 80	000 75	3	
b	Federring A 12	012 98	4	
3	Stecker	151 56	1	
a	Sicherungskette	258 95	1	
4	Lenkturm	150 73	1	einschl. Bild 22
a	Schmiernippel M 6	263 90	1	Einzelteil von Bild 4
5	Stecker	252 31	1	
6	Schwenkplatte	150 71	1	
7	Hubstift	150 65	1	
8	Lenkturmfeder	150 66	1	
9	Scheibe 12,5 × 50 × 5	008 32	1	
10	Federspannmutter	152 05	1	
11	Zapfaussenhebel	152 13	1	
12	Spannstift 5 × 24	015 98	1	
13	Sechskantschraube M 10 × 18	000 94	1	
14	Rundschnurring 14 × 2,5	021 48	1	
15	Sechskantmutter M 10	005 97	1	
16	Gangaussenhebel	152 15	1	
17	Innensechskantschraube M 6 × 20	002 50	1	
18	Rundschnurring 19 × 2,4	021 41	1	
19	VR-Aussenhebel	152 20	1	
20	Innensechskantschraube M 6 × 20	002 50	1	
21	Diff.-Zwischenhebel	151 24	1	
22	Lagerbuchse	045 00	1	
23	Diff.-Kugelstange	151 26	1	
a	Sicherungsbügel	021 18	2	

Tafel 747 **Motorflansch, Motorritzel**
(für Motor DL 660)

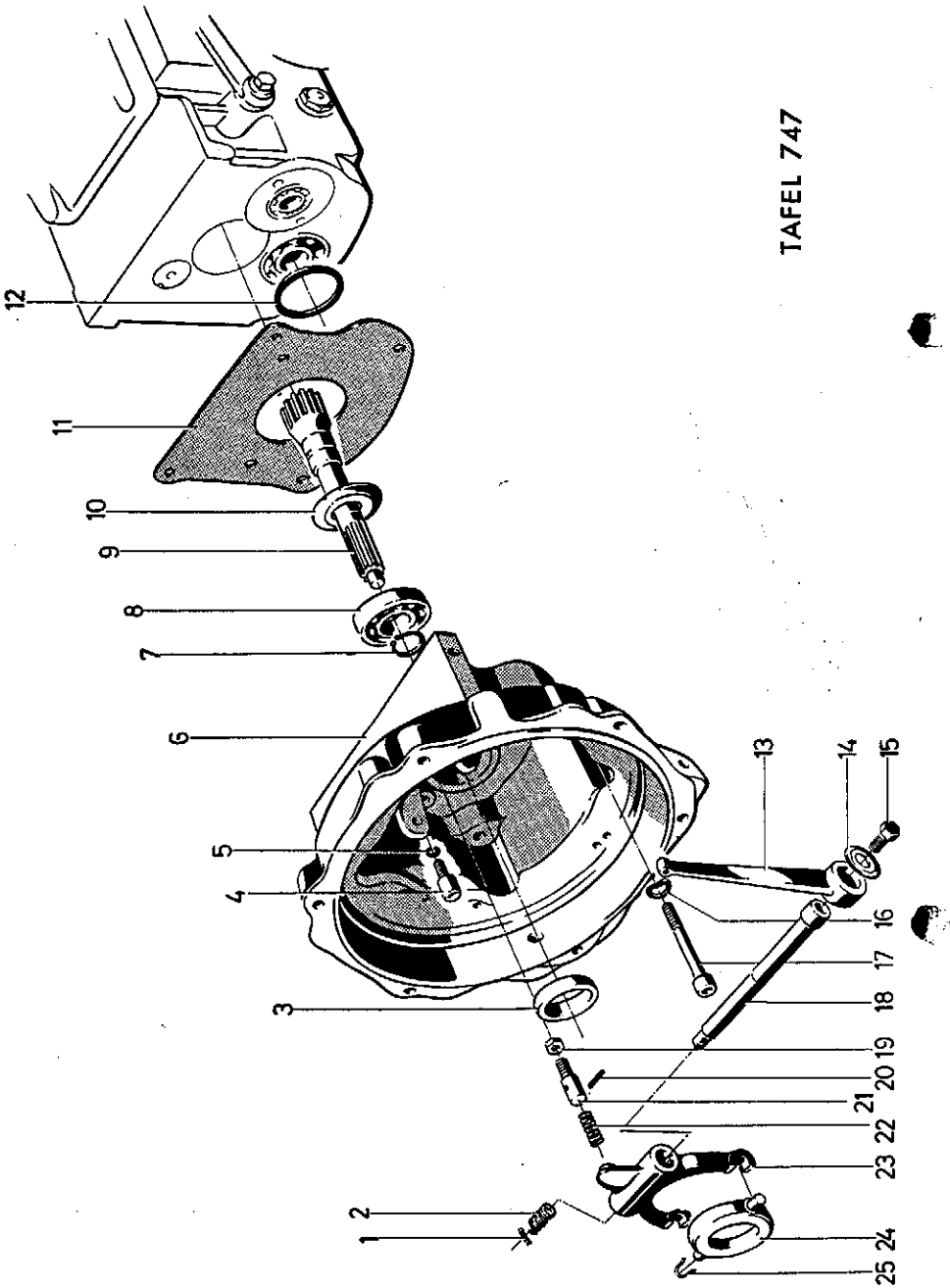

Tafel 747 **Motorflansch, Motorritzel**
(für Motor DL 660)

Bild	Benennung	Teil-Nr.	Stck.	Bemerkungen
1	Federauflagestift	257 08	1	
2	Feder	257 09	1	
3	Wellendichtring B 30×52×7	019 84	1	
4	Innensechskantschraube M 10×20	002 19	1	
5	Federring A 10	012 97	1	
6	Gehäuse für Motorkupplung	216 84	1	
7	Sicherungsring 30 a×1,5	013 38	1	
8	Rillenkugellager 6206	025 71	1	
9	Motorritzel (14 Z)	208 94	1	
10	Zentrierbuchse	208 95	1	
11	Dichtung	257 14	1	
12	Distanzscheibe 40×51,5×0,2	010 78	x	
a	„ 40×51,5×0,4	010 80	x	
13	Kuppelhebel	257 11	1	bis Masch. Nr. 42 00 453
a	„	126 31	1	ab „ 42 00 454
14	Scheibe	257 13	1	
15	Sechskantschraube M 8×18	001 01	1	
16	Federring 12	012 83	4	
17	Innensechskantschraube M 12×50	240 03	4	
18	Kuppelwelle	244 75	1	
19	Sechskantmutter M 10	006 29	1	
20	Spannstift 4×32	016 08	1	
21	Kupplungsfederstütze	257 06	1	
22	Rückdruckfeder	274 25	1	
23	Gabelhebel	257 42	1	
24	Kupplungsausrücker	257 39	1	
a	Graphitring	255 81	1	Einzelteil von Bild 24
25	Haltefeder	256 96	2	

X = nach Bedarf

Tafel 772 **Motorflansch, Motorritzel**

(für Motor E 785 / CRD 100)

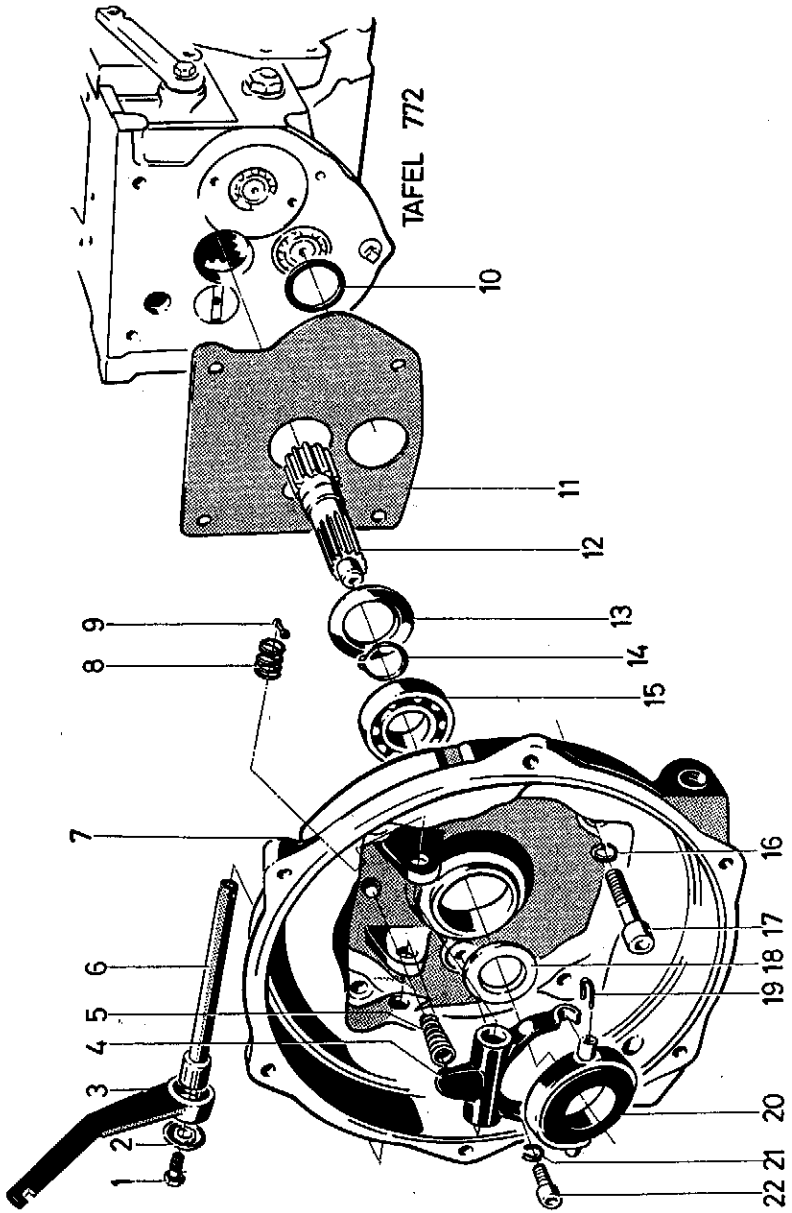

Tafel 772 **Motorflansch, Motorritzel**

(für Motor E 785 / CRD 100)

Bild	Benennung	Teil-Nr.	Stck.	Bemerkungen
1	Sechskantschraube M 8 × 18	001 01	1	
2	Scheibe	257 13	1	
3	Kuppelhebel	152 65	1	für Motor E 785
a	„	126 31	1	„ „ CRD 100
4	Gabelhebel	257 42	1	
5	Rückdruckfeder	172 59	1	
6	Kuppelwelle	244 75	1	
7	Gehäuse für Motorkupplung	152 08	1	für Motor E 785
a	Gehäuse für Motorkupplung	176 77	1	für Motor CRD 100 bis Masch. Nr. 3802458
b	Gehäuse für Motorkupplung	289 33	1	für Motor CRD 100 ab Masch. Nr. 3802459
c	Zentrierstift 5 m 6 × 8	015 71	1	
8	Feder	257 09	1	
9	Federauflagestift	257 08	1	
10	Distanzscheibe 40 × 51,5 × 0,2	010 78	X	
a	„ 40 × 51,5 × 0,4	010 80	X	
11	Dichtung	257 14	1	
12	Motorritzel (11 Z)	144 69	1	bis Masch. Nr. 3802458
a	„ (13 Z)	289 30	1	ab „ 3802459
13	Zentrierbuchse	039 48	1	siehe Anmerkg. Bild 12
a	„	288 08	1	„ „ 12 a
14	Sicherungsring 30a × 1,5	013 38	1	
15	Rillenkugellager 6206 C 3	147 87	1	
16	Federring 12	012 83	4	
17	Innensechskantschraube M 12 × 50	240 03	4	
18	Wellendichtring B 30 × 52 × 7	019 84	1	
19	Haltefeder	256 96	2	
20	Kupplungsausrücker	257 39	1	
a	Graphitring	255 81	1	Einzelteil von Bild 20
21	Federring A 10	012 97	1	
22	Sechskantschraube M 10 × 20	001 13	1	

X — nach Bedarf

Tafel 762 **Motor (DL 660), Kupplung**

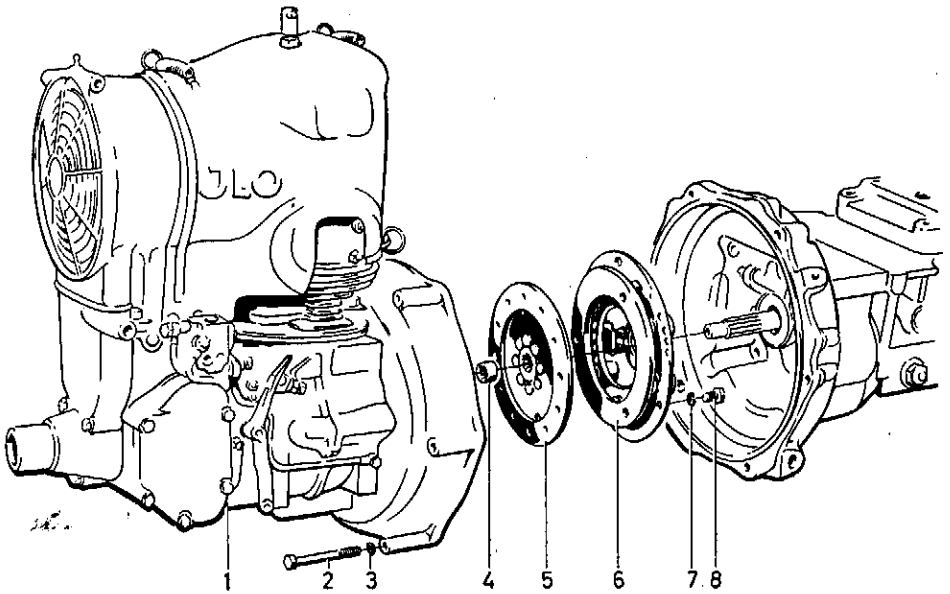

TAFEL 762

Bild	Benennung	Teil-Nr.	Stck.	Bemerkungen
1	Jlo-Zweitakt-Dieselmotor DL 660	—	1	Einzelteile siehe Ersatzteilliste 0/3
2	Sechskantschraube M 10×80	000 16	5	
a	„ M 10×70	000 32	1	
3	Federring A 10	012 97	6	
4	Nadelbuchse BH 18	026 30	1	
5	Kupplungsscheibe	255 68	1	
a	Kupplungszahnnabe	255 70	1	} Einzelteile von Bild 5
b	Halbrundniet 8×15	017 18	8	
c	Kupplungsbelag	111 00	2	
d	Niet für Belag	315 91	12	
6	Kupplungsdruckplatte K 180	255 77	1	(6 Federtöpfe)
7	Federring A 8	012 96	6	
8	Sechskantschraube M 8×18	001 01	6	

Tafel 767 **Motor (E 785), Kupplung**

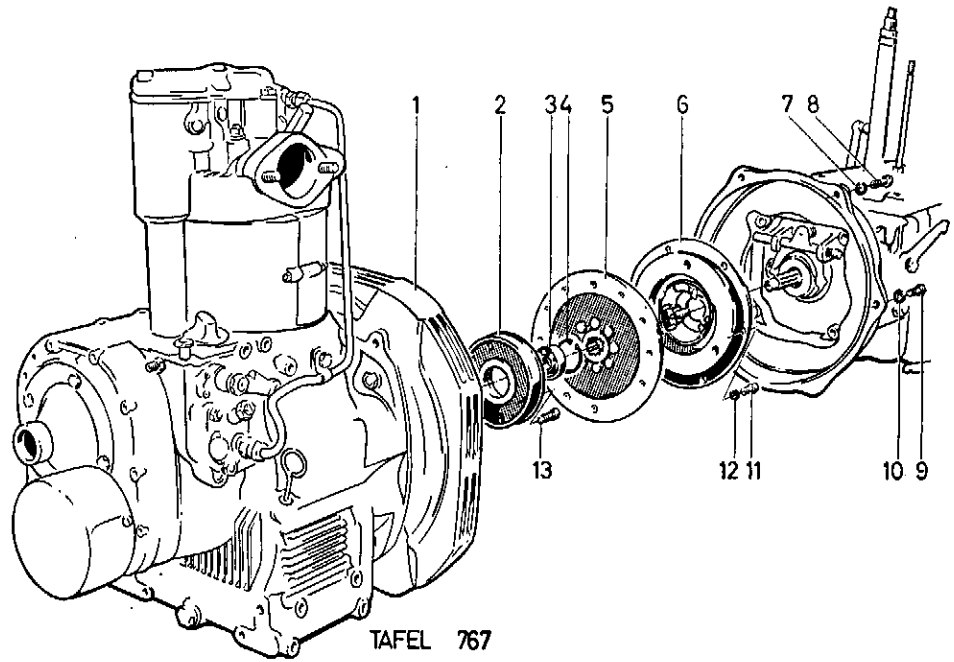

TAFEL 767

Bild	Benennung	Teil-Nr.	Stck.	Bemerkungen
1	Hatz-Dieselmotor E 785	—	1	Einzelteile siehe Ersatzteilliste 0/4
2	Lagerflansch	145 24	1	
3	Rillenkugellager 6203 2 RS	259 20	1	
4	Sicherungsring 40 i × 1,75	013 79	1	
5	Kupplungsscheibe	255 68	1	
a	Kupplungszahnnabe	255 70	1	
b	Halbrundniet 8 × 15	017 18	8	} Einzelteile von Bild 5
c	Kupplungsbelag	111 00	2	
d	Niet für Belag	315 91	12	
6	Kupplungsdruckplatte K 180	255 77	1	
a	Staubdichtungsring	172 61	1	(eingesetzt zwischen Bild 5 und 6)
7	Federring A 10	012 97	4	
8	Sechskantschraube M 10 × 60	000 24	2	
9	„ M 10 × 50	000 05	2	
a	„ M 10 × 25	001 03	2	
10	Federring A 10	012 97	2	
11	Sechskantschraube M 8 × 18	001 04	6	
12	Federring A 8	012 96	6	
13	Innensechskantschraube M 8 × 20	002 17	3	
a	Federring 8	012 81	3	

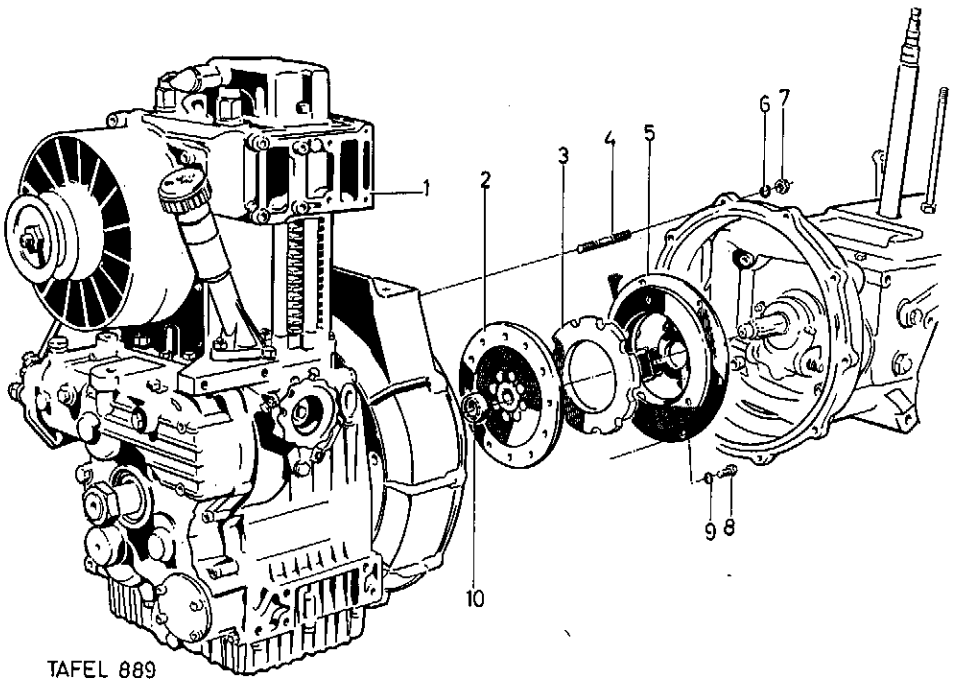

TAFEL 889

Tafel 889 **Motor (CRD 100), Kupplung**

Bild	Benennung	Teil-Nr.	Stck.	Bemerkungen
1	Diesel-Motor CRD 100	—	1	Einzelteile siehe Ersatzteilliste 0/6
2	Kupplungsscheibe	255 68	1	
a	Kupplungszahnnabe	255 70	1	
b	Halbrundniet 8 × 15	017 18	8	Einzelteile von Bild 2
c	Kupplungsbelag	111 00	2	
d	Niet für Belag	315 91	12	
3	Staubdichtungsring	172 61	1	
4	Stiftschraube M 8 × 25	004 36	10	
5	Kupplungsdruckplatte	255 77	1	
a	Verschlusstopfen	196 45	6	
6	Federscheibe B 8	011 91	10	
7	Sechskantmutter M 8	005 95	10	
8	Sechskantschraube M 8 × 18	001 04	6	
9	Federring A 8	012 96	6	
10	Rillenkugellager 6003 2 RS	191 44	1	

Tafel 749 **Kraftstoffbehälter, Tankträger, Batterie**

(für Motor DL 660)

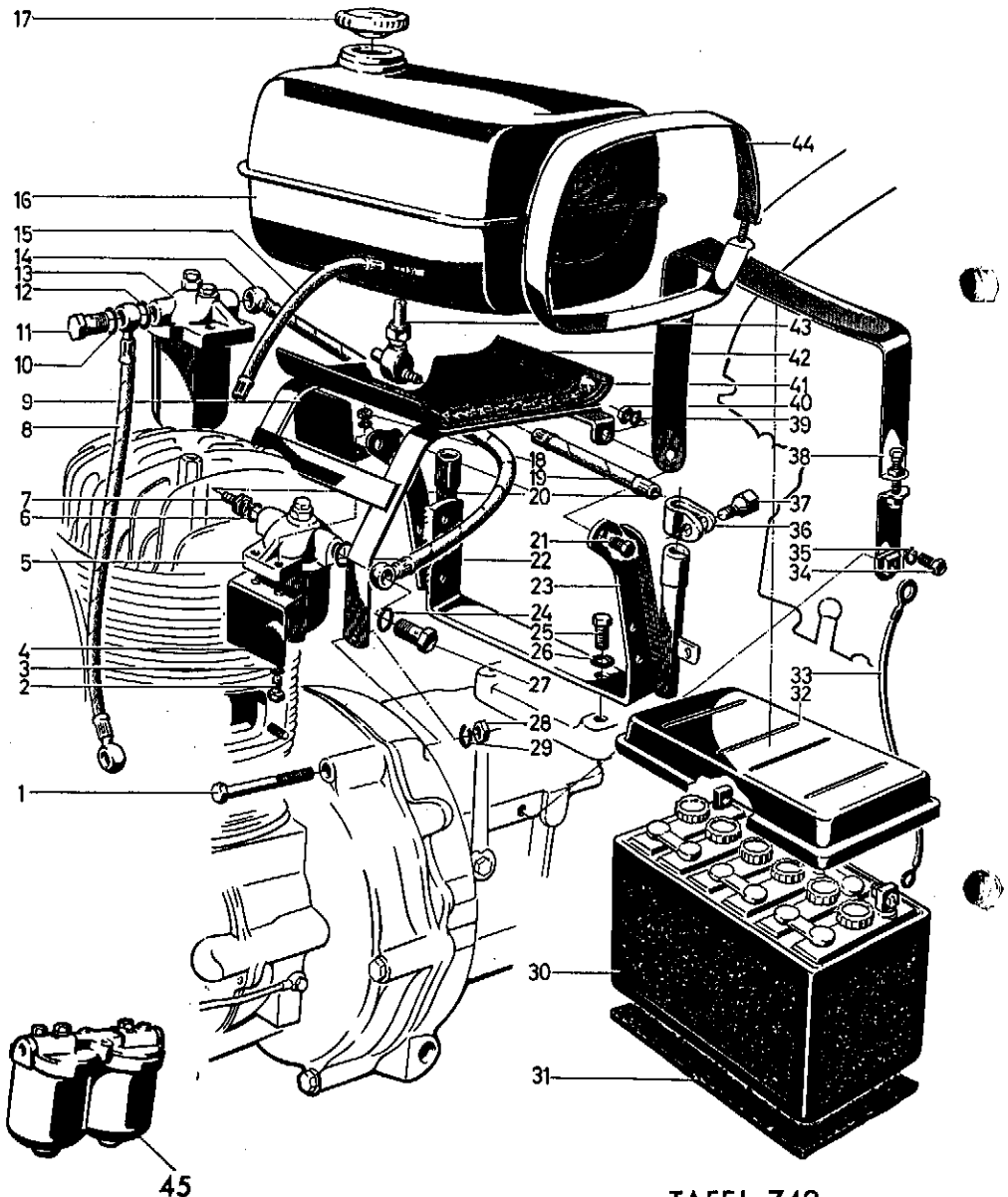

TAFEL 749

Tafel 749 **Kraftstoffbehälter, Tankträger, Batterie**

(für Motor DL 660)

Bild	Benennung	Teil-Nr.	Stck.	Bemerkungen
1	Sechskantschraube M 10×80	000 16	2	
2	" M 8×25	000 19	2	
3	entfällt			
4	Schirmblech	245 06	1	
5	Kraftstoffilter	038 37	1	bis Masch. Nr. 42 00 474 Einzelteile siehe Seite 85, Tafel 729
6	Dichtring A 14×18 Cu	009 25	1	
7	Schlauchanschlusstutzen	253 76	1	
8	Kraftstoffschlauch C 8×12×360	247 84	1	
9	Schirmblech	245 06	1	bis Masch. Nr. 42 00 474
10	Dichtring A 14×18 Cu	009 25	1	
11	Hohlschraube A 8	020 76	1	
12	Dichtring A 14×18 Cu	009 25	1	
13	Kraftstoffilter	043 32	1	bis Masch. Nr. 42 00 474 Einzelteile siehe Seite 86, Tafel 728
14	Kraftstoffschlauch C 8×12×320	043 28	1	
15	" C 5×9×200	198 71	1	
16	Kraftstoffbehälter	244 97	1	
17	Verschlussdeckel 40	021 25	1	
18	Sechskantmutter M 8	005 95	2	
19	Kraftstoffschlauch	198 50	1	bis Masch. Nr. 42 00 474
a	"	198 70	1	ab " 42 00 475
20	Federring A 8	012 96	2	
21	Sechskantschraube M 8×20	001 09	2	
22	Dichtring A 14×18 Cu	009 25	1	
23	Kastenträger	244 63	1	
24	Dichtring A 14×18 Cu	009 25	1	
25	Sechskantschraube M 12×25	001 15	2	
26	Federring A 12	012 98	2	
27	Hohlschraube A 8	020 76	1	
28/29	entfällt			
30	Batterie 12 V, 24 Ah *	029 58	1	
31	Batterieunterlage *	060 61	1	
32	Batteriedeckel *	256 95	1	
33	Leitung B 16×200 sw *	060 63	1	von Batterie zu Masse
34	Sechskantschraube M 10×25 *	001 03	2	
35	Federing A 10 *	012 97	2	
36	Lenkerschnalle *	038 02	2	
37	Sechskantschraube M 12×28 *	001 92	2	
38	Spannband *	043 15	1	
39	Federring A 8	012 96	2	
40	Sechskantmutter M 8	005 95	2	
41	Tankunterlage	040 60	2	
42	Tankträger	244 83	1	
43	Kraftstoffhahn (Teilesatz)	321 06	1	
a	Dichtring 11,2×14,5×1 Fiber	008 49	1	
44	Tankspannband	244 94	2	
a	Sechskantschraube M 6×40	001 61	2	
b	Scheibe 6,3×22×3	008 23	2	
c	Sechskantmutter M 6	005 93	2	
45	Kraftstoffstufenfilter	123 49	1	ab Masch.Nr. 42 00 475 Einzelteile siehe Seite 87, Tafel 723

*) Teile gehören zum Lieferumfang Art. 3879 213, siehe auch Seite 90, 92, 94; Tafel 761, 760, 757.

Tafel 774 Kraftstoffbehälter, Trägergestell, Ölbadluftfilter

(für Motor E 785)

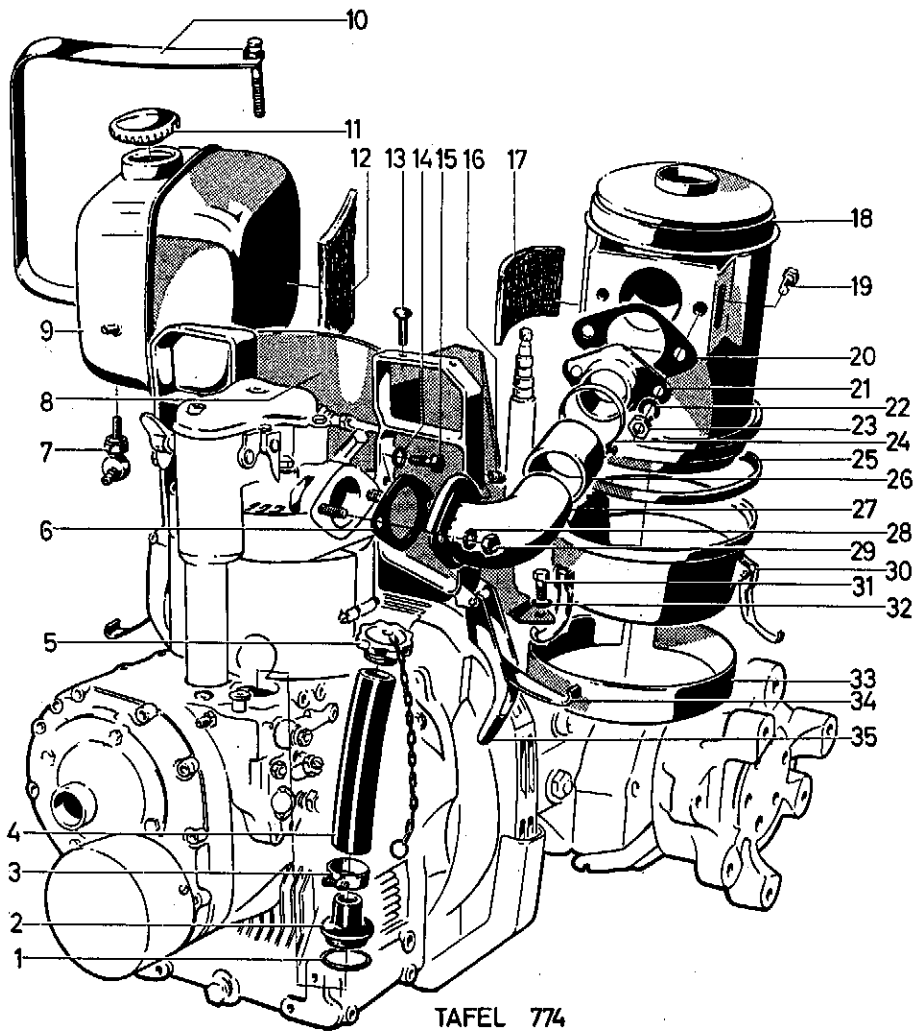

TAFEL 774

Tafel 774 Kraftstoffbehälter, Trägergestell, Ölbadluftfilter

(für Motor E 785)

Bild	Benennung	Teil-Nr.	Stck.	Bemerkungen
1	Dichtscheibe	101 22	1	
2	Einfüllstutzen	200 13	1	
3	Schlauchschelle B 35 × 12	200 87	1	
4	Einfüllschlauch	200 20	1	
5	Verschlussdeckel mit Kette	043 80	1	
6	Dichtung 56	011 65	1	
7	Kraftstoffbehälter-Auslauf	175 45	1	
a	Dichtring 11,2 × 14,5 × 1 Fiber	008 49	1	
b	Anschlussmutter M 16 × 1	021 31	1	
8	Trägergestell	150 68	1	
9	Kraftstoffbehälter	150 63	1	
10	Spannband	152 32	1	
a	Sechskantschraube M 6 × 50	001 55	2	
b	Sechskantmutter M 6	005 93	2	
11	Verschlussdeckel 40	021 25	1	
a	Dichtring 11,2 × 14,5 × 1 Fiber	008 49	1	
12	Unterlage	060 61	1	
13	Pilzpuffer	150 18	4	
14	Federring A 10	012 97	2	
15	Sechskantschraube M 10 × 25	001 03	2	
16	Verstellschraube M 6 × 20	021 04	1	
a	Sechskantmutter M 6	006 26	1	
17	Unterlage	156 12	1	
18	Filteroberteil	141 90	1	bis Masch. Nr. 4201036
a	„	288 29	1	ab „ 4201037
b	Ölbadluftfilter kompl.	146 74	1	einschl. Bild 18, 25, 30 bis Masch. Nr. 4201036
c	„ „	184 77	1	einschl. 18 a, 25, 30 ab Masch. Nr. 4201037
d	Filteraufsatz (Kokosfaser)	192 26	1	ab Masch. Nr. 4201037
19	Sechskantschraube M 10 × 20	001 13	2	
20	Dichtung 56	011 65	1	bis Masch. Nr. 4201036
21	Saugstutzen	151 10	1	
22	Federring A 10	012 97	2	
23	Sechskantmutter M 10	005 97	2	
24	Schlauchschelle 60 × 9	127 50	2	
25	Gummidichtung	102 05	1	
26	Schlauch 50 × 70 × 4,5	127 51	1	bis Masch. Nr. 4201036
a	„ 5 × 130 × 4,5	191 86	1	ab „ 4201037
27	Saugkrümmer	151 11	1	
28	Federring A 10	012 97	2	
29	Sechskantmutter M 10	005 97	2	
30	Öltopf mit Schnellverschluss	141 89	1	
a	Schnellverschluss	106 70	3	Einzelteil von Bild 30
31	Sechskantschraube M 12 × 25	001 15	2	
32	Federring A 12	012 98	2	
33	Spannband	152 31	1	
a	Sechskantschraube M 6 × 35	001 56	1	
34	Haubenspanner	252 61	2	
a	Nietstift 6 h 11 × 40	018 26	2	
35	Spanngriff	253 75	2	
a	Nietstift 6 h 11 × 30	018 25	2	

Tafel 892 **Kraftstoffbehälter, Trägergestell**
(für Motor CRD 100)

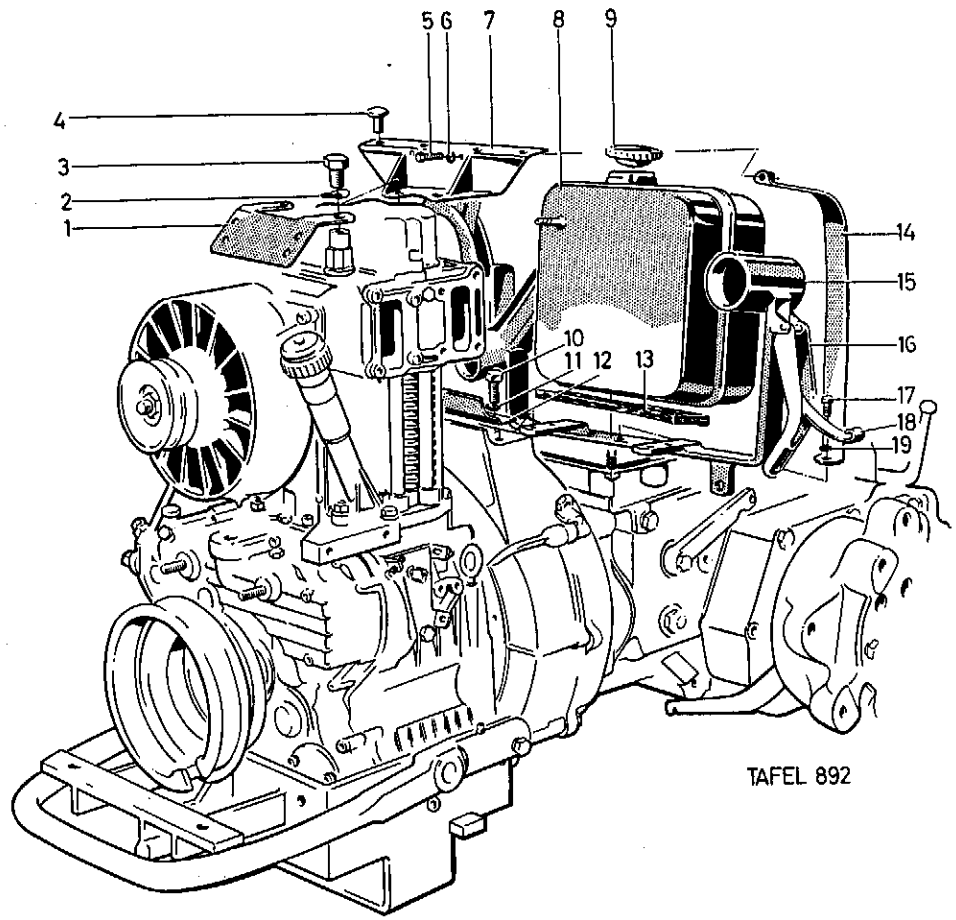

TAFEL 892

Tafel 892 **Kraftstoffbehälter, Trägergestell**
(für Motor CRD 100)

Bild	Benennung	Teil-Nr.	Stck.	Bemerkungen
1	Reglerträger	197 08	1	
2	Federring A 14	012 99	2	
a	Scheibe 15	007 86	x	
3	Sechskantschraube M 14 × 1,5 × 18	159 40	2	
4	Pilzpuffer	150 18	4	
5	Sechskantschraube M 6 × 50	001 55	2	
6	Federring A 6	012 95	2	
7	Verkleidungsträger	198 02	1	
8	Kraftstoffbehälter	198 08	1	
9	Verschlussdeckel 40	021 25	1	
10	Sechskantschraube M 10 × 20	001 13	2	
11	Federscheibe B 10	011 92	2	
12	Tankbett	285 20	1	
13	Filzunterlage	229 42	2	
14	Spannband	194 73	2	
15	Trägergestell	191 85	1	
16	Spanngriff	253 75	2	
a	Nietstift 6 h 11 × 40	018 26	2	
b	„ 6 h 11 × 30	018 25	2	
17	Sechskantschraube M 6 × 22	001 54	2	
18	Haubenspanner	252 61	2	
19	Federring A 6	012 95	2	

X — nach Bedarf

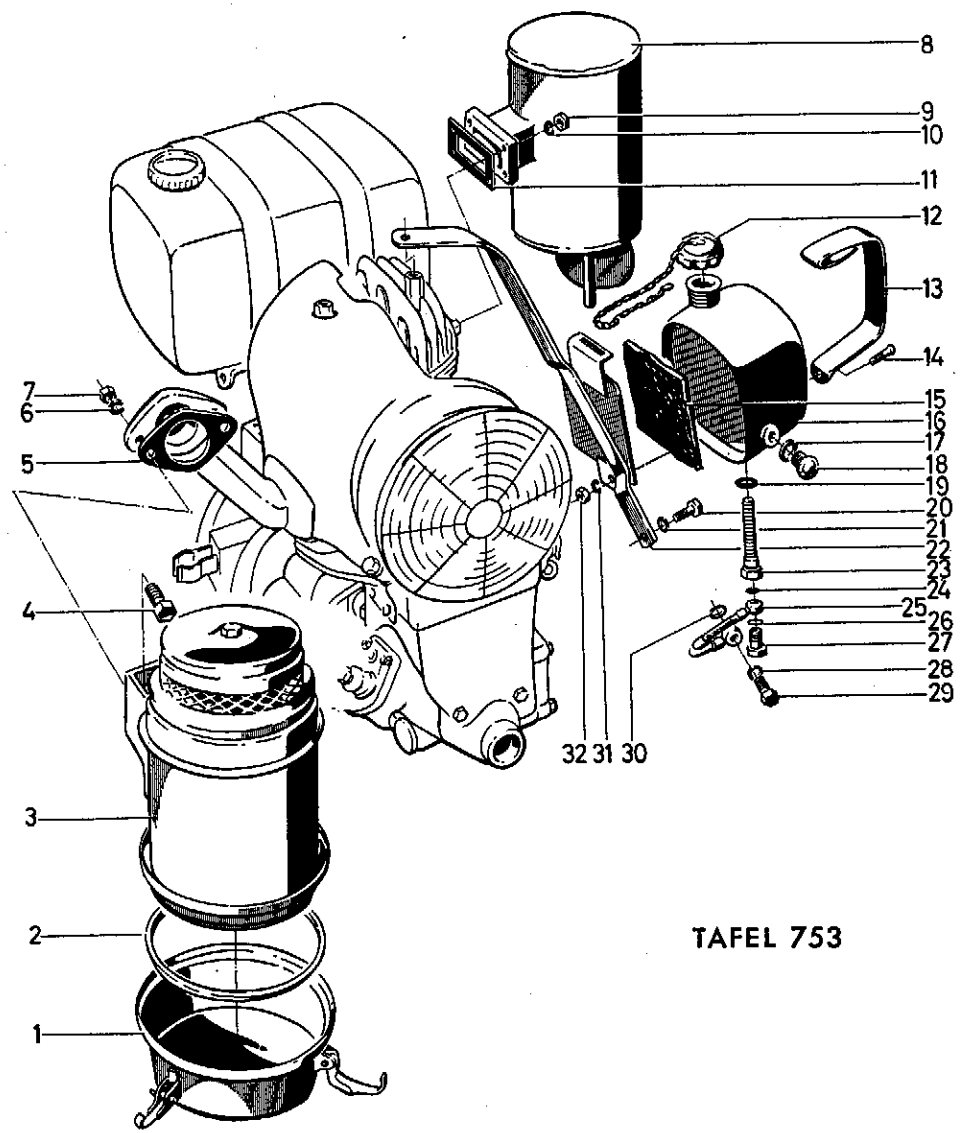

TAFEL 753

Tafel 753 **Anbauteile am Motor DL 660**

Bild	Benennung	Teil-Nr.	Stck.	Bemerkungen
	Ölbadluftfilter	253 84	1	einschl. Bild 1—3
1	Öltopf mit Schnellverschluss	141 89	1	
a	Schnellverschluss	106 70	3	Einzelteil von Bild 1
2	Gummidichtung	102 05	1	
3	Filteroberteil	141 90	1	
a	Regenkappe	292 25	1	
b	Streckmetallzarge	141 93	1	Einzelteile von 253 84
c	Distanzrohr	141 94	1	
d	Sechskantschraube M 8×50	000 68	1	
e	Scheibe 8,4	007 82	2	
4	Sechskantschraube M 10×25	001 03	2	
5	Dichtung 56	011 65	1	
6	Federring A 10	012 97	2	
7	Sechskantmutter M 10	005 97	2	
8	Auspufftopf	266 51	1	
9	Sechskantmutter M 8	005 95	4	
10	Federring A 8	012 96	4	
11	Dichtung für Auspufftopf	089 28	1	
12	Verschlussdeckel mit Kette	043 80	1	
13	Spannband	043 79	1	
14	Sechskantschraube M 6×40	001 61	1	
15	Behälterunterlage	043 60	1	
16	Ölbehälter	043 76	1	
17	Dichtring A 20×26 Fiber	008 50	1	
18	Ölstandsauge	021 72	1	
19	Dichtring A 16×22 Al	009 16	1	
20	Sechskantschraube M 10×30	001 27	2	
21	Federring A 10	012 97	2	
22	Behälterträger	043 78	1	
23	Ölsieb	043 88	1	
24	Dichtring A 10×14 Cu	009 09	1	
25	Ölleitung	043 77	1	
26	Dichtring A 10×14 Cu	009 09	1	
27	Hohlschraube A 4	020 74	1	
28	Dichtring A 10×14 Cu	009 09	1	
29	Hohlschraube A 4	020 74	1	
30	Dichtring A 10×14 Cu	009 09	1	
31	Federring A 6	012 95	1	
32	Sechskantmutter M 6	005 93	1	

Tafel 775 Kraftstoff-Stufenfilter

(für Motor E 785)

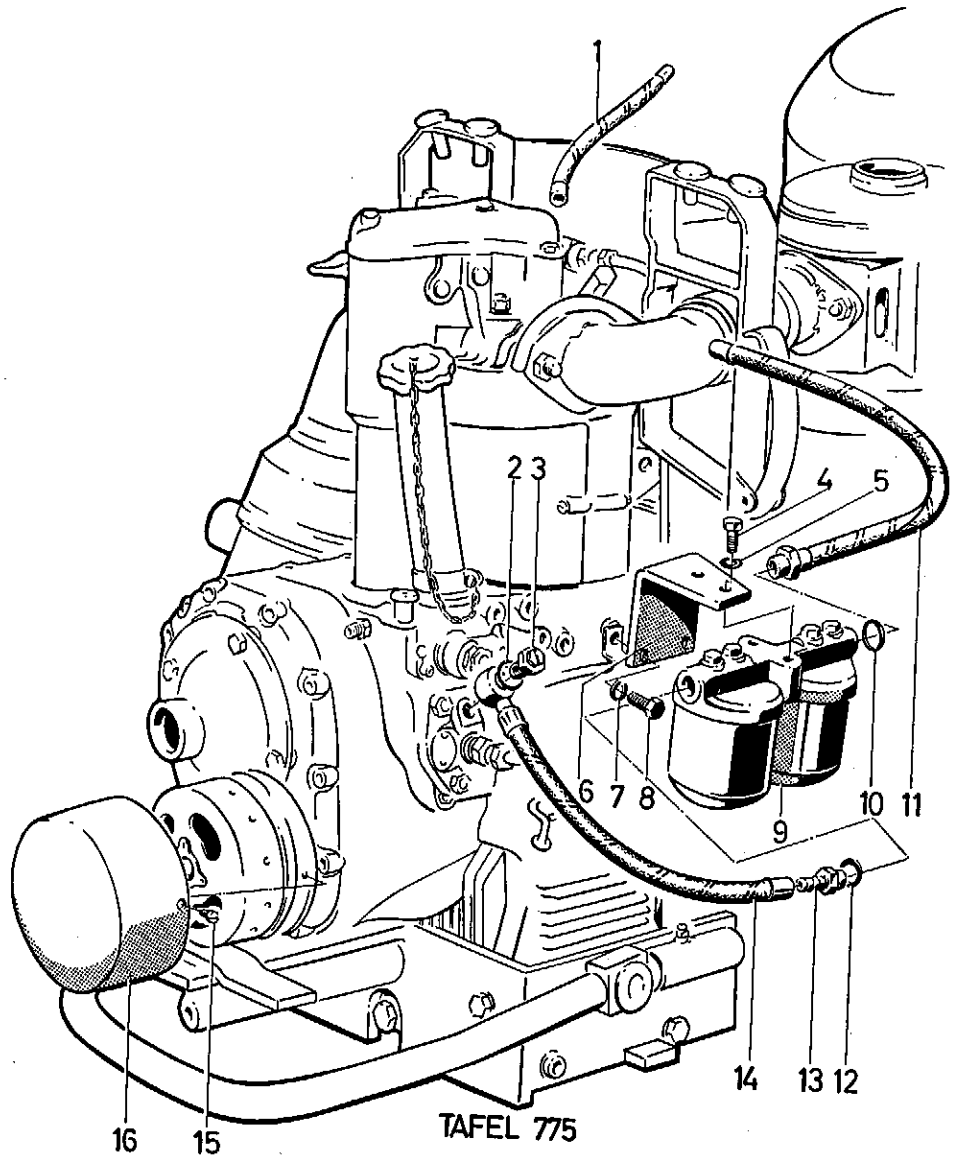

Tafel 775 Kraftstoff-Stufenfilter

(für Motor E 785)

Bild	Benennung	Teil-Nr.	Stck.	Bemerkungen
1	Kraftstoffschlauch C 5 × 9 × 260	198 43	1	
2	Dichtring A 12 × 16 Cu	009 18	2	
3	Hohlschraube	101 23	1	
a	Entlüftungsschraube	101 17	1	
4	Sechskantschraube M 8 × 18	001 01	2	
5	Federring A 8	012 96	2	
6	Filterträger	126 41	1	
a	Scheibe 8,4	007 82	1	
7	Federring A 8	012 96	2	
8	Sechskantschraube M 8 × 18	001 01	2	
9	Kraftstoffstufenfilter	123 49	1	Einzelteile siehe Seite 87, Tafel 723
10	Dichtring A 14 × 18 Cu	009 25	2	
11	Kraftstoffschlauch C 8 × 12 × 380	192 56	1	(entspricht nicht der bildlichen Darstellung)
a	Hohlschraube A 8	020 76	1	
12	Dichtring A 14 × 18 Cu	009 25	1	
13	Hohlschraube A 8	020 76	1	
14	Kraftstoffschlauch C 8 × 12 × 200 (mit Druckfeder)	191 69	1	(entspricht nicht der bildlichen Darstellung)
a	Entlüftungsschraube	137 37	1	
15	Linsenschraube M 5 × 10	003 25	2	
16	Abdeckkappe	289 52	1	

Tafel 893 **Kraftstoff-Stufenfilter, Ölbadluftfilter**

(für Motor CRD 100)

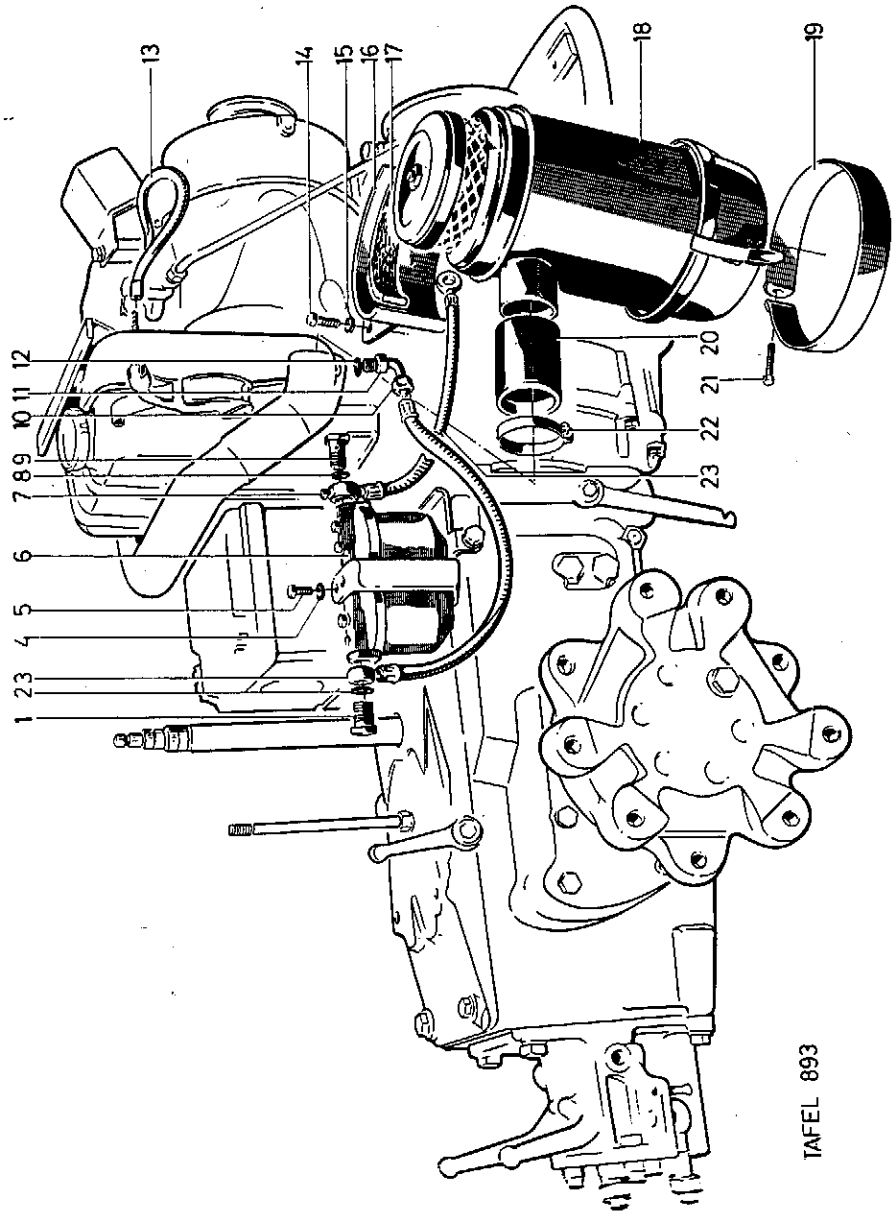

Tafel 893 **Kraftstoff-Stufenfilter, Ölbadluftfilter**

(für Motor CRD 100)

Bild	Benennung	Teil-Nr.	Stck.	Bemerkungen
1	Hohlschraube A 8	020 76	1	
2	Dichtring A 14 × 18 Cu	009 25	2	
3	Kraftstoffschlauch C 8 × 12 × 350	247 84	1	
4	Federring A 8	012 96	2	
5	Sechskantschraube M 8 × 18	001 04	2	
6	Kraftstoffstufenfilter	123 49	1	Einzelteile siehe Seite 87, Tafel 723
7	Entlüftungsschraube	137 37	1	
a	Dichtring A 6 × 10 Cu	009 32	2	
8	Dichtring A 14 × 18 Cu	009 25	2	
9	Hohlschraube A 8	020 76	1	
10	Anschlussmutter M 16 × 1	021 31	1	
11	Kraftstoffbehälter-Auslauf	175 45	1	
12	Dichtring A 11,2 × 14,5 × 1 Fiber	008 49	2	
13	Kraftstoffschlauch	198 40	1	
14	Sechskantschraube M 8 × 18	001 04	3	
15	Federscheibe B 8	011 91	3	
16	Filterträger	285 16	1	
17	Filz-Unterlage	156 12	1	
18	Ölbadluftfilter	184 77	1	(ohne 18 a—f)
a	Abdeckkappe	292 25	1	
b	Bolzen	292 23	1	
c	Distanzrohr	292 24	1	
d	Scheibe 6,4	007 80	2	
e	Federring A 6	012 95	1	
f	Sechskantschraube M 6 × 40	001 61	1	
g	Filteroberteil	288 29	1	
h	Gummidichtung	102 05	1	(zwischen Öltopf und Filteroberteil) } Einzelteile von Bild 18
i	Öltopf mit Schnellverschluss	141 89	1	
k	Schnellverschluss	106 70	3	Einzelteil von 18 i
19	Spannband	152 31	1	
20	Schlauchstück 50 × 4,5 × 70	127 51	1	
21	Sechskantschraube M 6 × 35	001 56	1	
22	Schlauchschelle 60 × 9	127 50	2	
23	Kraftstoffschlauch C 8 × 12 × 450	290 24	1	

Tafel 768 **Frontträger, Andrehkurbel**

(für Motor E 785)

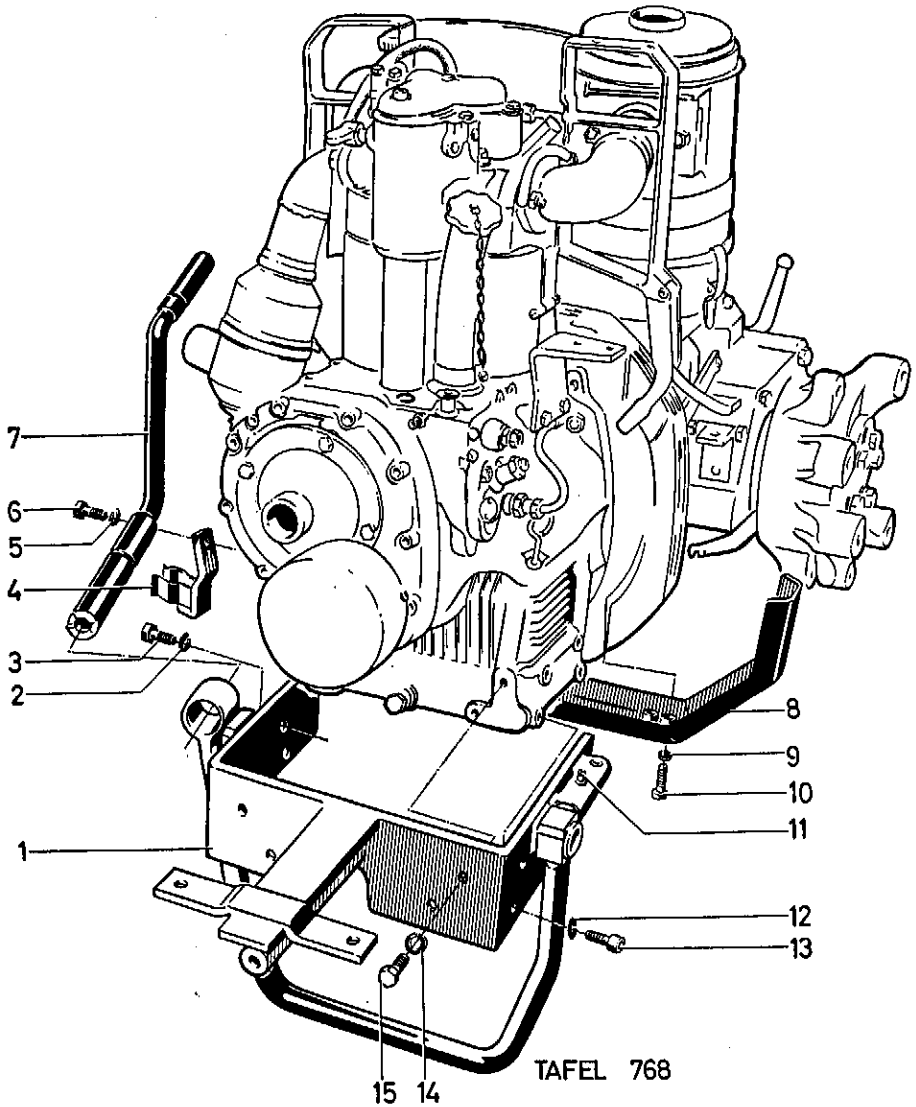

Tafel 768 **Frontträger, Andrehkurbel**

(für Motor E 785)

Bild	Benennung	Teil-Nr.	Stck.	Bemerkungen
1	Frontträger	155 36	1	
a	Rasthülse	155 44	1	Einzelteile von Bild 1
b	Druckfeder	155 38	1	
c	Nietstift 8 h 11 × 35	018 29	1	
d	Bügelständer	155 37	1	
e	Scharnierbolzen	155 43	2	
2	Federring A 10	012 97	3	
3	Sechskantschraube M 10 × 30	001 27	3	
4	Federsteg	190 66	1	
5	Federring A 8	012 96	1	
6	Sechskantschraube M 8 × 18	001 04	1	
7	Andrehkurbel	051 17	1	
8	Luftleitblech	154 48	1	
a	„	183 59	1	
b	Distanzrohr	244 59	2	
c	Sechskantschraube M 10 × 25	001 03	2	
9	Federring A 8	012 96	2	
10	Sechskantschraube M 8 × 30	000 13	2	
11	Schmiernippel M 6	263 90	1	
12	Federscheibe B 10	011 92	4	
13	Innensechskantschraube M 10 × 25	217 65	4	
14	Federring A 10	012 97	4	
15	Sechskantschraube M 10 × 30	001 27	4	

Tafel 890 **Batterie, Frontträger**

(für Motor CRD 100)

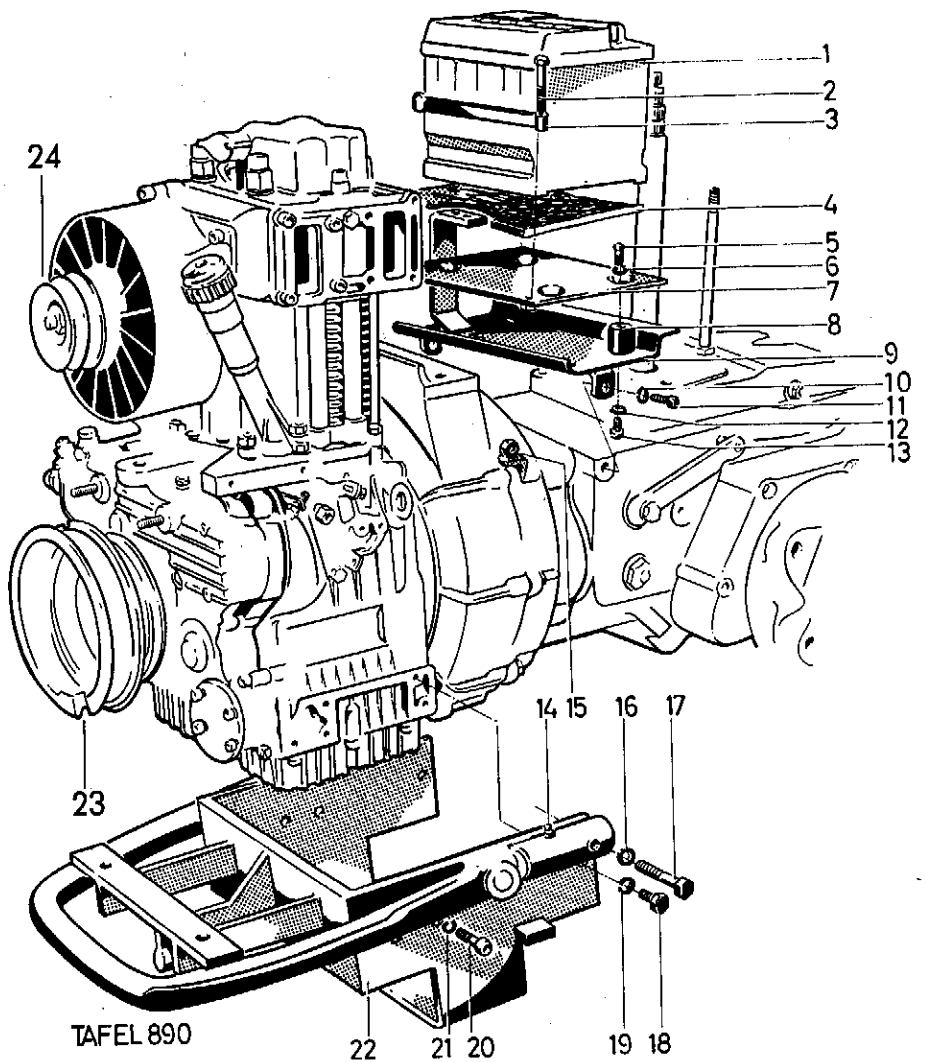

Tafel 890 **Batterie, Frontträger**

(für Motor CRD 100)

Bild	Benennung	Teil-Nr.	Stck.	Bemerkungen
1	Batterie 12 V 36 Ah	132 37	1	
a	Abdeckleiste	287 42	1	
b	Batterieklemme (+ Pol)	179 76	1	
c	" (– Pol)	179 77	1	
2	Sechskantschraube M 8 × 45	000 66	2	
3	Spannleiste	132 30	2	
4	Filzunterlage	132 36	1	
5	Sechskantschraube M 8 × 10	001 48	8	
6	Federring A 8	012 96	8	
7	Batterieplatte	285 22	1	
8	Metallgummipuffer	273 83	4	
9	Trägergestell	285 25	1	
10	Sechskantschraube M 12 × 20	001 07	4	
11	Federring A 12	012 98	4	
12	Sechskantschraube M 8 × 10	001 48	8	
13	Federring A 8	012 96	8	
14	Schmiernippel	263 90	1	
15	Seilzugstütze	247 70	1	
a	Seilzugwiderlager	041 43	1	
b	Verstellschraube M 8 × 32	021 02	1	
c	Sechskantmutter M 8	006 23	1	
16	Federring A 10	012 97	1	
17	Sechskantschraube M 10 × 60	000 24	1	
18	" M 10 × 30	001 27	7	
19	Federring A 10	012 97	7	
20	Innensechskantschraube M 10 × 15	253 23	2	
21	Federring A 10	012 97	2	
22	Frontträger	189 52	1	
23	Keilriemenscheibe	195 35	1	
24	"	195 40	1	

Tafel 891 **Auspufftopf, Lichtmaschine**

(für Motor CRD 100)

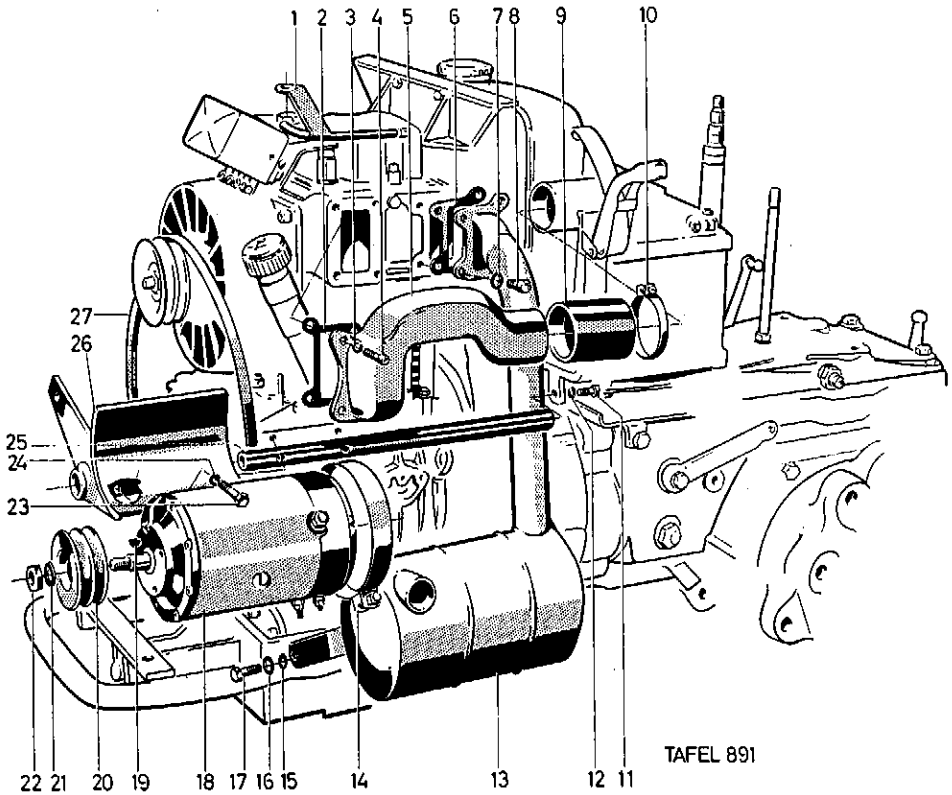

Tafel 891 **Auspufftopf, Lichtmaschine**

(für Motor CRD 100)

Bild	Benennung	Teil-Nr.	Stck.	Bemerkungen
1	Umlenkrohr	197 89	1	
a	Verstellschraube M 6 × 30	021 04	1	
b	Sechskantmutter M 6	006 26	1	
2	Dichtung	189 18	1	
3	Federscheibe B 8	011 91	4	
4	Innensechskantschraube M 8 × 30	002 18	1	
a	„ M 8 × 25	002 38	3	
5	Saugkrümmer	285 30	1	
6	Dichtung	189 18	1	
7	Federscheibe B 8	011 91	4	
8	Innensechskantschraube M 8 × 25	002 38	4	
9	Schlauchstück 50 × 4,5 × 70	127 51	1	
10	Schlauchschelle 60 × 9	127 50	2	
11	Sechskantschraube M 8 × 25	001 10	1	
12	Federring A 8	012 96	1	
13	Auspufftopf	291 77	1	
14	Spannschelle A 118 × 20	274 41	2	
15	Federscheibe B 8	011 91	1	
16	Scheibe 8,4 × 17 × 1,6	007 87	1	
17	Sechskantschraube M 8 × 20	001 09	1	
18	Lichtanlasser	202 07	1	
19	Scheibenfeder	016 93	1	
20	Keilriemenscheibe	195 44	1	
21	Federscheibe B 14	011 94	1	
22	Sechskantmutter M 14 × 1,5	006 38	1	
23	Sechskantschraube M 8 × 35	000 49	2	
24	Federring A 8	012 96	2	
25	Scharnierachse	199 71	1	
26	Lichtanlasserträger	198 76	1	
27	Keilriemen 9,5 × 1125	287 49	2	

Tafel 742 Unterholm, Schaltstangen, Gewichtsträger

(für Motor DL 660)

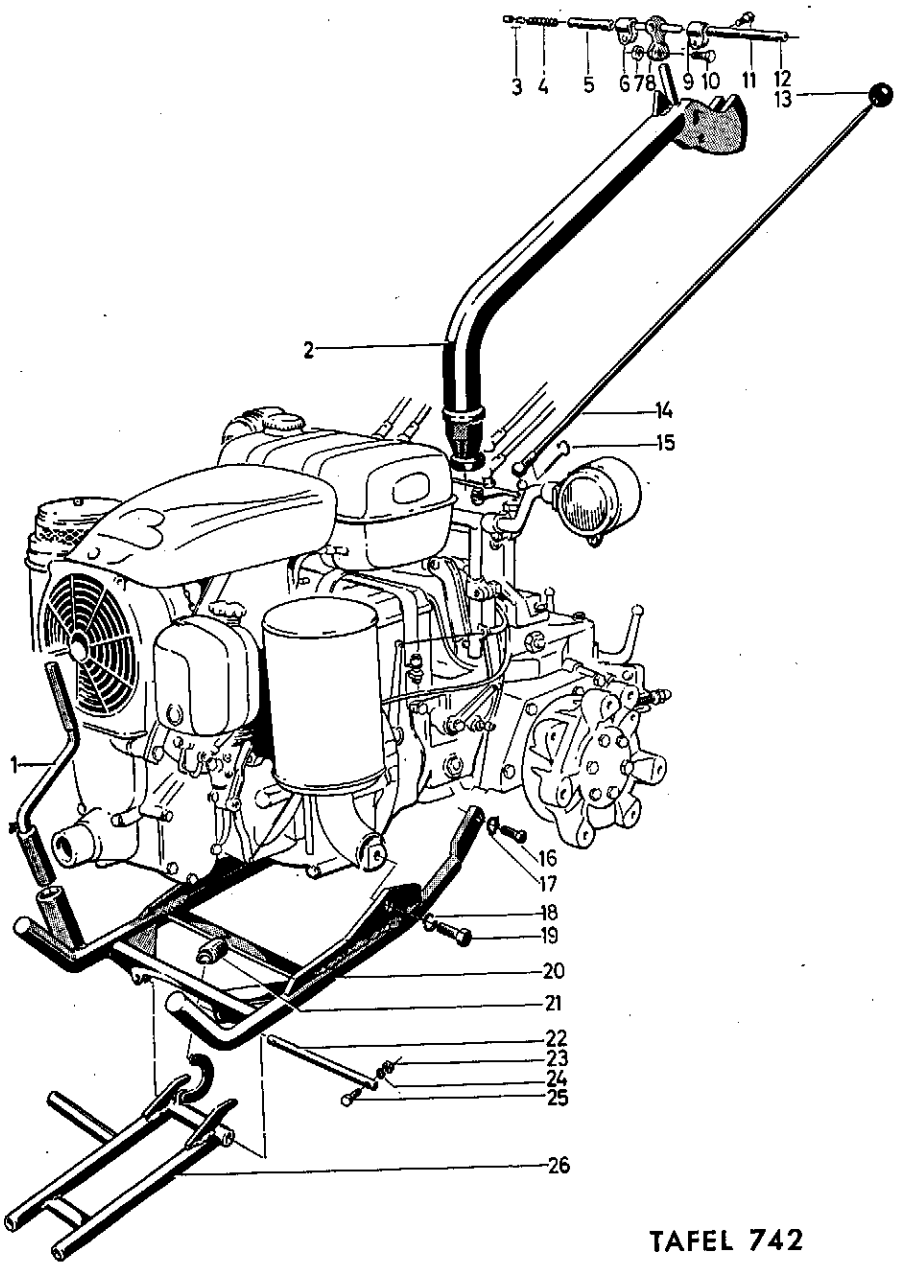

TAFEL 742

Tafel 742 Unterholm, Schaltstangen, Gewichtsträger

(für Motor DL 660)

Bild	Benennung	Teil-Nr.	Stck.	Bemerkungen
1	Andrehkurbel	043 30	1	
a	Kurbelhalter	043 31	1	siehe Seite 90, Tafel 761
2	Unterholm	040 35	1	
3	Schaltstangengleitstück	253 49	10	
4	Druckfeder	253 48	3	
a	Spannhülse 4 × 24	015 96	3	
5	Führungrohr	040 40	1	
6	Lenkerschnalle	038 02	1	
7	Sechskantmutter M 8	005 95	1	
8	Schaltkonsole	043 00	1	
9	Lenkerschnalle	038 02	1	
10	Sechskantschraube M 8 × 40	000 06	1	
11	Sechskantschraube M 12 × 28	001 92	2	
12	Führungsrohr	040 41	1	
13	Griffkugel 40 ∅ rot	042 97	1	für VR-Schaltung
a	„ „ gelb	042 95	1	„ Zapfschaltung
b	„ „ schwarz	042 98	1	„ Diff.-Sperre
c	„ „ grau	042 99	1	„ LS-Schaltung
d	„ „ grün	042 96	1	„ Gangschaltung
14	Schaltstange	145 66	5	
15	Sicherungsbügel	021 18	5	
16	Sechskantschraube M 12 × 40	000 36	2	
17	Sicherungsblech 13	151 51	2	
18	Federring A 16	013 00	2	
19	Sechskantschraube M 16 × 40	000 40	2	
20	Gewichtsträger	223 25	1	
21	Zugfeder	043 12	1	
22	Stützbolzen	050 45	1	
23	Sechskantmutter M 8	005 95	2	
24	Federring A 8	012 96	2	
25	Sechskantschraube M 8 × 30	000 13	2	
26	Stütze	043 65	1	

Tafel 844 **Unterholm, Schaltstangen**

(für Motor E 785 / CRD 100)

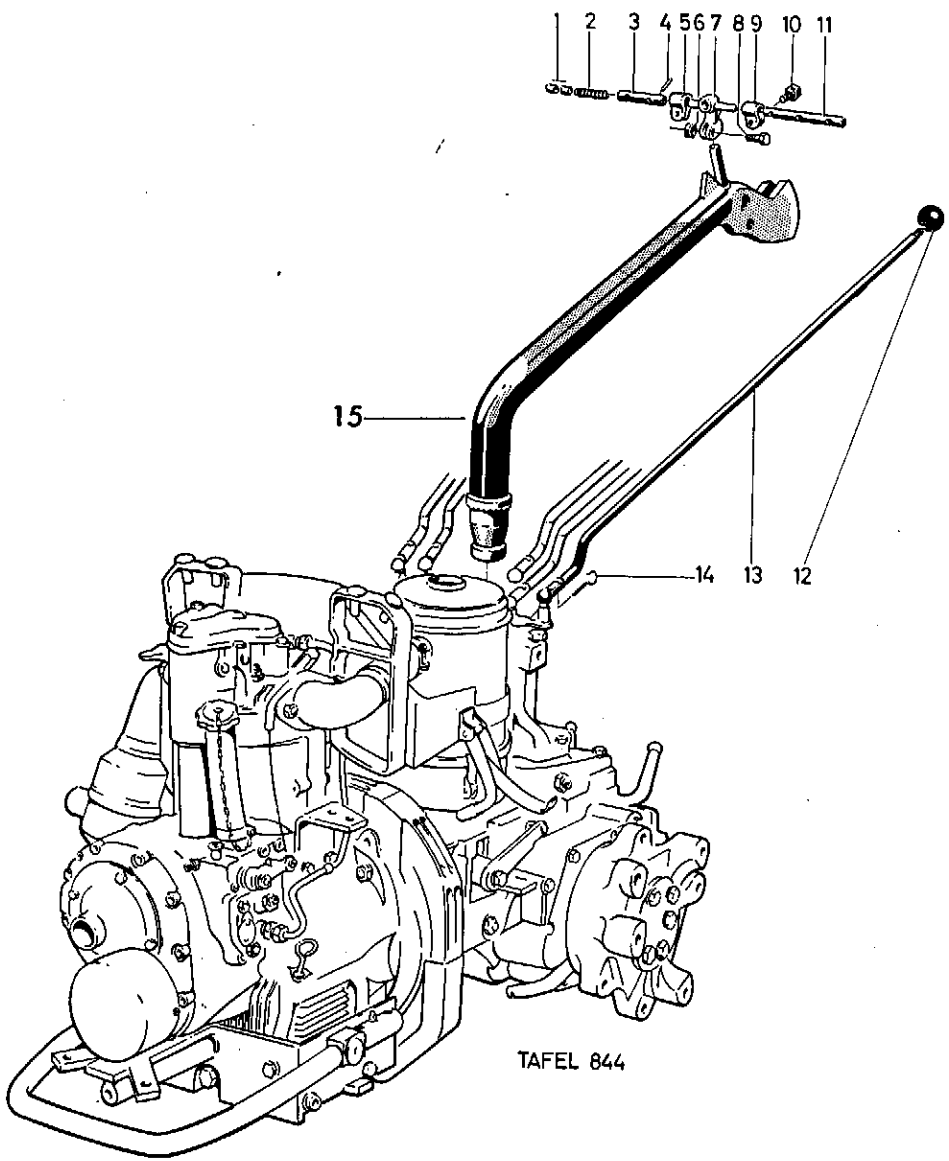

TAFEL 844

Tafel 844 **Unterholm, Schaltstangen**

(für Motor E 785 / CRD 100)

Bild	Benennung	Teil-Nr.	Stck.	Bemerkungen
1	Schaltstangengleitstück	253 49	10	4 Stück für Bild 3 6 „ „ „ 11
2	Druckfeder	253 48	3	1 Stück für Bild 3 2 „ „ „ 11
3	Führungsrohr	040 40	1	
4	Spannhülse 4 × 24	015 96	3	1 Stück für Bild 3 2 „ „ „ 11
5	Lenkerschnalle	038 02	1	
6	Sechskantmutter M 8	005 95	1	
7	Schaltkonsole	043.00	1	
8	Sechskantschraube M 8 × 40	000 06	1	
9	Lenkerschnalle	038 02	1	
10	Sechskantschraube M 12 × 28	001 92	2	
11	Führungsrohr	040 41	1	
12	Griffkugel 40 ∅ rot	042 97	1	
a	„ „ grün	042 96	1	
b	„ „ gelb	042 95	1	
c	„ „ grau	042 99	1	
d	„ „ schwarz	042 98	1	
13	Schaltstange	145 66	5	
14	Sicherungsbügel	021 18	5	
15	Unterholm	040 35	1	

Tafel 778 **Unterholm, Schaltstangen**

(für Motor E 785 / CRD 100)

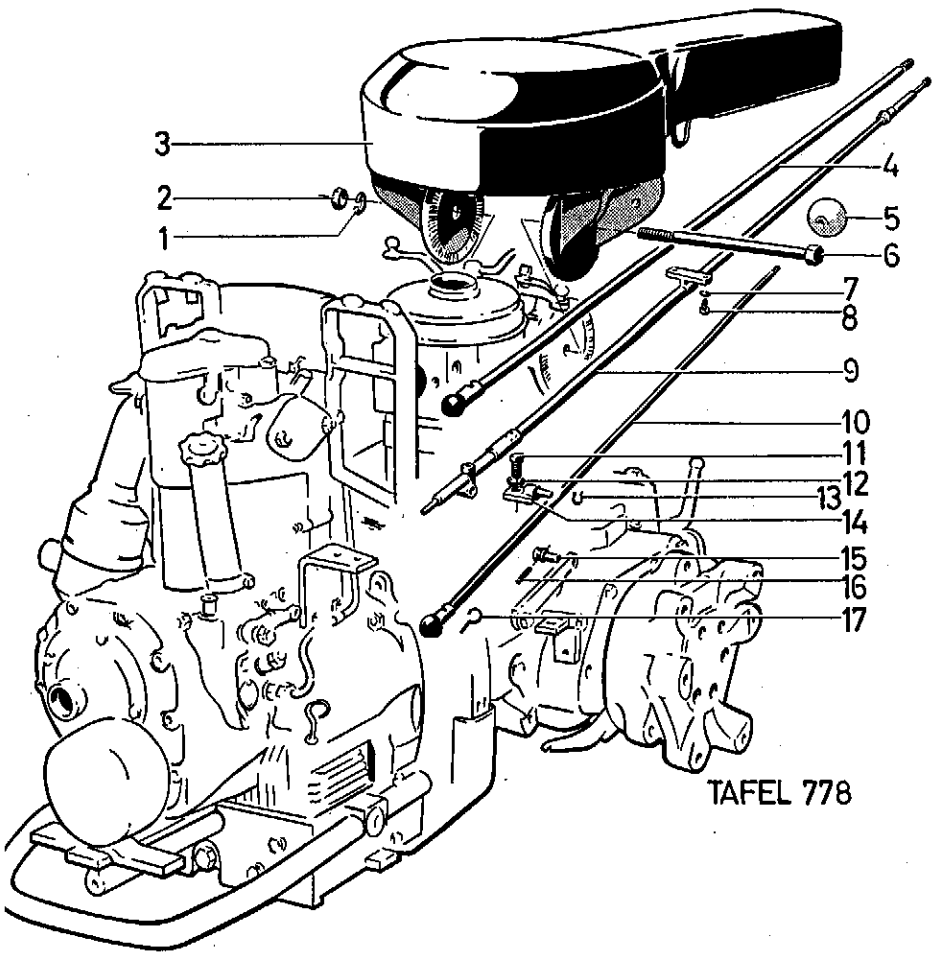

Tafel 778 **Unterholm, Schaltstangen**

(für Motor E 785 / CRD 100)

Bild	Benennung	Teil-Nr.	Stck.	Bemerkungen
1	Federring A 16	013 00	1	
2	Sechskantmutter M 16	006 00	1	
3	Unterholm	191 04	1	
4	Schaltstange	152 16	2	für Zapfschaltung u. Gangschaltung
a	Schaltstange	152 18	2	für VR-Schaltung u. Diff.-Sperre
5	Griffkugel 40 ∅ gelb	042 95	1	für Zapfschaltung
a	„ „ rot	042 97	1	für VR-Schaltung
b	„ „ grün	042 96	1	für Gangschaltung
c	„ „ schwarz	042 98	1	für Diff.-Sperre
d	„ „ grau	042 99	1	für LS-Schaltung
6	Spannanker	152 10	1	
7	Federring A 6	012 95	2	
8	Sechskantschraube M 6 × 15	001 12	2	
9	LS-Schaltseilzug	153 11	1	
10	siehe Bild 4			
11	Sechskantschraube M 12 × 25	001 15	1	
12	Federring A 12	012 98	1	
13	Sicherungsring 10 a × 1	013 20	1	
14	Haltebolzen	153 21	1	
15	Gelenkschraube	035 60	1	
16	Spannhülse 6 × 16	015 86	1	
17	Sicherungsbügel	021 18	4	

Tafel 746 **Motorhaube, Seilzüge**
(für Motor DL 660)

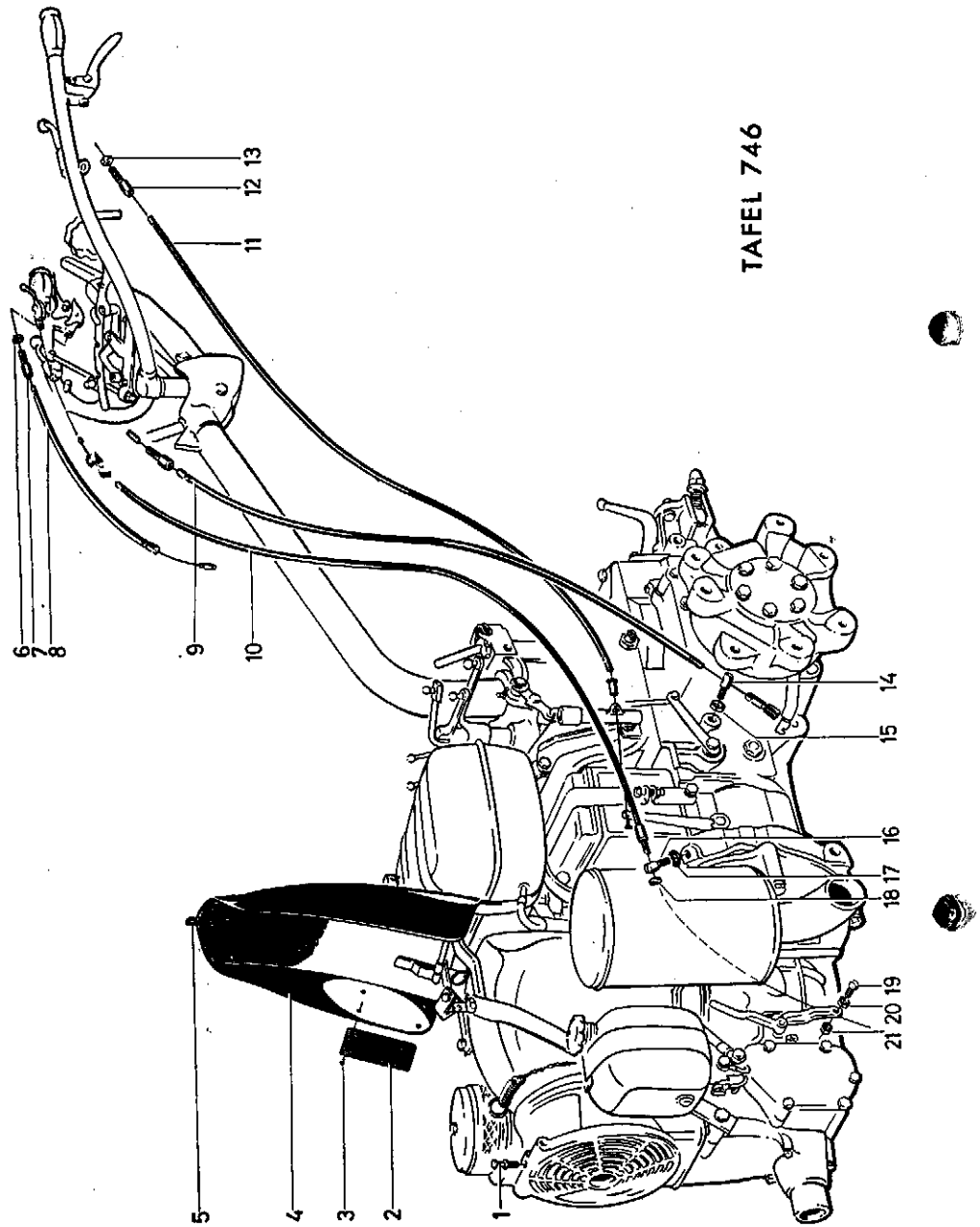

Tafel 746 **Motorhaube, Seilzüge**
(für Motor DL 660)

Bild	Benennung	Teil-Nr.	Stck.	Bemerkungen
1	Haubenrastknopf	043 25	1	
a	Federring A 6	012 95	1	
b	Sechskantmutter M 6	005 93	1	
2	Fabrikschild	248 62	1	
3	Hohlniet 2×5	017 89	1	
4	Motorhaube	043 66	1	
5	Haubenrastfeder	043 56	1	
a	Haubenlager	043 71	1	Einzelteile von Bild 4
b	Klemmfeder	043 48	2	
c	Halbrundniet 3×6	017 33	4	
d	Federtasche	043 57	1	
6	Sechskantmutter M 8	006 23	1	
7	Verstellschraube M 8×35	021 03	1	
8	Seilzug für Bremse	023 76	1	bis Masch. Nr. 42 00 453
a	Verstellschraube M 8×35	021 03	1	
b	Sechskantmutter M 8	006 23	1	
c	Nippelaufnahme	024 09	1	
d	Seilzug für Bremse	126 87	1	von Masch. Nr. 42 00 454 — 42 00 671
e	„ „ „	127 18	1	ab Masch. Nr. 42 00 672
9	Seilzug für Lenkbremse	023 74	2	bis „ 42 00 453
a	„ „ „	126 86	2	siehe Anmerkung 8 d
b	„ „ „	131 64	2	
c	Haltelasche	142 70	2	ab Masch. Nr. 42 00 672
d	Druckfeder	127 90	2	
10	Seilzug für Drehzahlregulierung	023 36	1	
a	Verstellschraube M 8×32 (45 mm)	021 02	1	
b	Haltelasche	122 95	1	
11	Seilzug für Kupplung	023 75	1	siehe Anmerkung Bild 9
12	Verstellschraube M 8×35	021 03	1	
a	Verstellschraube M 8×35 (55 mm)	126 10	1	siehe Anmerkung 8 d
13	Sechskantmutter M 8	006 23	1	
a	Seilzug für Kupplung	127 19	1	siehe Anmerkung 8 d
b	Seilzug für Kupplung	127 20	1	siehe Anmerkung 8 e
14	Seilzuganker	212 82	1	siehe Anmerkung Bild 9
a	Seilzugdoppelanker	271 25	1	
b	Seilzugwiderlager	126 33	2	ab Masch. Nr. 42 00 454
c	Sechskantschraube M 10×25	001 03	2	
d	Federring A 10	012 97	2	
15	Sechskantmutter M 10	005 97	2	siehe Anmerkg. Bild 9
16	Seilzugwiderlager	041 43	1	
17	entfällt			
18	Sechskantmutter M 8	006 23	1	
a	Sechskantschraube M 10×15	001 05	1	
b	Federring A 10	012 97	1	
19	Linsenschraube M 4×10	003 38	1	Einzelteil von Bild 20
20	Klemmutter	043 19	1	
21	entfällt			

Tafel 776 **Motorverkleidung** (für Motor E 785 / CRD 100)
Beleuchtungsanlage (für Motor E 785)

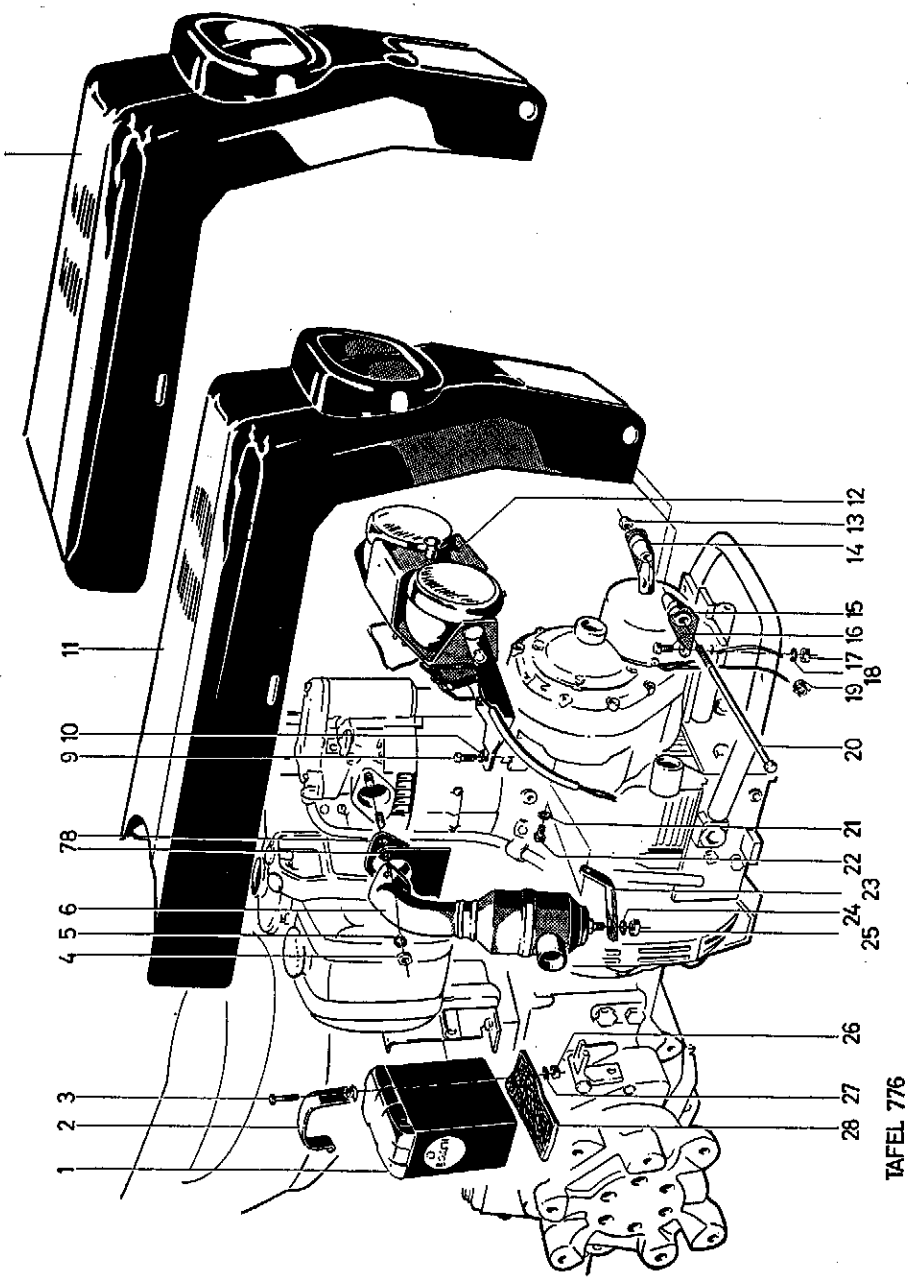

Tafel 776 **Motorverkleidung** (für Motor E 785 / CRD 100)
Beleuchtungsanlage (für Motor E 785)

Bild	Benennung	Teil-Nr.	Stck.	Bemerkungen
1	Batterie 6 V 16 Ah	029 57	1	
2	Spannband	152 30	1	
3	Sechskantschraube M 5 × 30	000 72	2	
4	Sechskantmutter M 10 Ms	146 77	2	
5	Federring A 10	012 97	2	
6	Auspufftopf	120 74	1	für Motor E 785
7	Schirmblech	128 46	1	
8	Dichtung für Auspuff	011 51	1	
9	Sechskantschraube M 8 × 18	001 04	2	
10	Federring A 8	012 96	2	
11	Motorverkleidung (für Motor E 785)	184 42	1	bei Maschine mit seitlich u. in der Höhe verstellbarem Holm
a	„ (für Motor CRD 100)	309 45	1	
11b	Motorverkleidung	194 17	1	bei Maschine mit voll drehbarem Holm
12	Beleuchtungsanlage			für Motor E 785 Einzelteile siehe Seite 96, Tafel 782
13	Sicherungsmutter M 8	006 65	1	
14	Scharnierkegel links	156 08	1	
15	„ rechts	156 09	1	
a	Scharnierbuchse	150 86	2	
16	Sechskantschraube M 10 × 30	001 27	2	
17	Sechskantmutter M 10	005 97	2	
18	Federring A 10	012 97	2	
19	Leitungsverbinder	209 40	1	für Motor E 785
a	Splint 3 × 15	014 69	1	
20	Stiftschraube M 8 × 190	156 91	1	
21	Federring A 8	012 96	1	
22	Sechskantschraube M 8 × 15	001 02	1	
23	Auspuffstütze	127 25	1	
24	Federring A 10	012 97	1	für Motor E 785
25	Sechskantmutter M 10	005 97	1	
26	„ M 5	005 92	1	
27	Federring A 5	012 94	1	
28	Unterlage	043 60	1	

Tafel 894 **Beleuchtungsanlage**

(für Motor CRD 100)

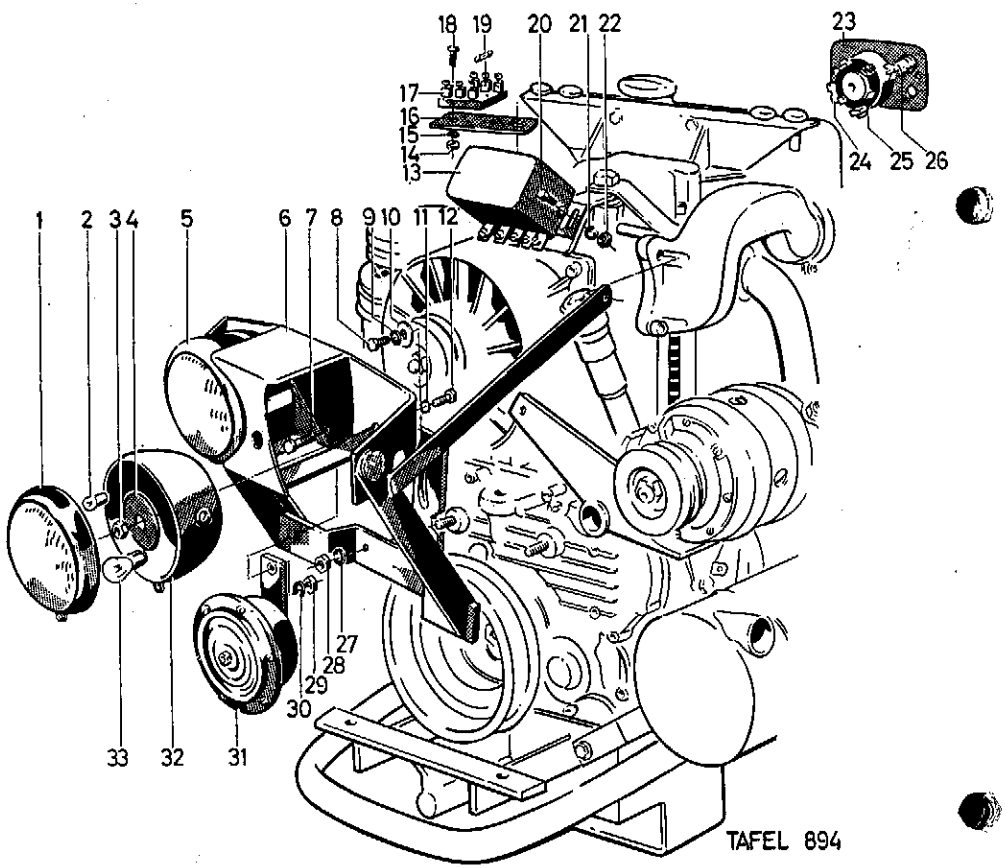

Tafel 894 **Beleuchtungsanlage**

(für Motor CRD 100)

Bild	Benennung	Teil-Nr.	Stck.	Bemerkungen
1	Scheinwerfereinsatz	249 97	2	
2	Glühlampe 12 V 4 W	227 24	2	
3	Sechskantmutter M 18	005 95	2	
4	Scheibe 9 × 50 × 2,5	237 58	2	
a	Federring A 8	012 96	2	
5	Scheinwerfer kompl.	249 98	2	Bild 1 und 32
6	Lampenhalter	199 69	1	
7	Sechskantschraube M 8 × 20	001 09	1	
8	" M 8 × 25	001 10	1	
9	Federring A 8	012 96	1	
10	Scheibe 9 × 30 × 3	008 24	1	
11	Fächerscheibe A 8,4	012 19	2	
12	Sechskantschraube M 8 × 20	001 09	2	
13	Reglerschalter	268 99	1	
14	Sechskantmutter M 5	005 92	2	
15	Federring A 5	012 94	2	
16	Sicherungsträger	308 05	1	
17	Sicherungsdose für 3 Sicherungen	268 85	1	
18	Linsenschraube M 5 × 15	003 26	2	
19	Sicherung 8 Amp.	029 20	3	
20	Linsenschraube M 5 × 10	003 25	2	
21	Federring A 5	012 94	2	
22	Sechskantmutter M 5	005 92	2	
23	Schaltkasten	197 99	1	
a	Schaltkastenblende	198 06	1	
b	Sechskantschraube M 6 × 10	001 21	2	
c	Federscheibe B 6	011 90	2	
24	Druckknopfschalter	029 31	1	
25	Lichtzündschalter	129 71	1	
26	Anzeigeleuchte	029 59	1	
a	Glühlampe 12 V 2 W	022 61	1	
27	Federring A 8	012 96	2	
28	Sechskantmutter M 8	005 95	2	
29	" M 8	005 95	1	
30	Federring A 8	012 96	1	
31	Horn	029 60	1	
32	Scheinwerfergehäuse	216 58	2	
33	Glühlampe 12 V 15 W	227 25	2	

Tafel 843 **Seilzüge**
(für Maschine mit voll drehbarem Holm)

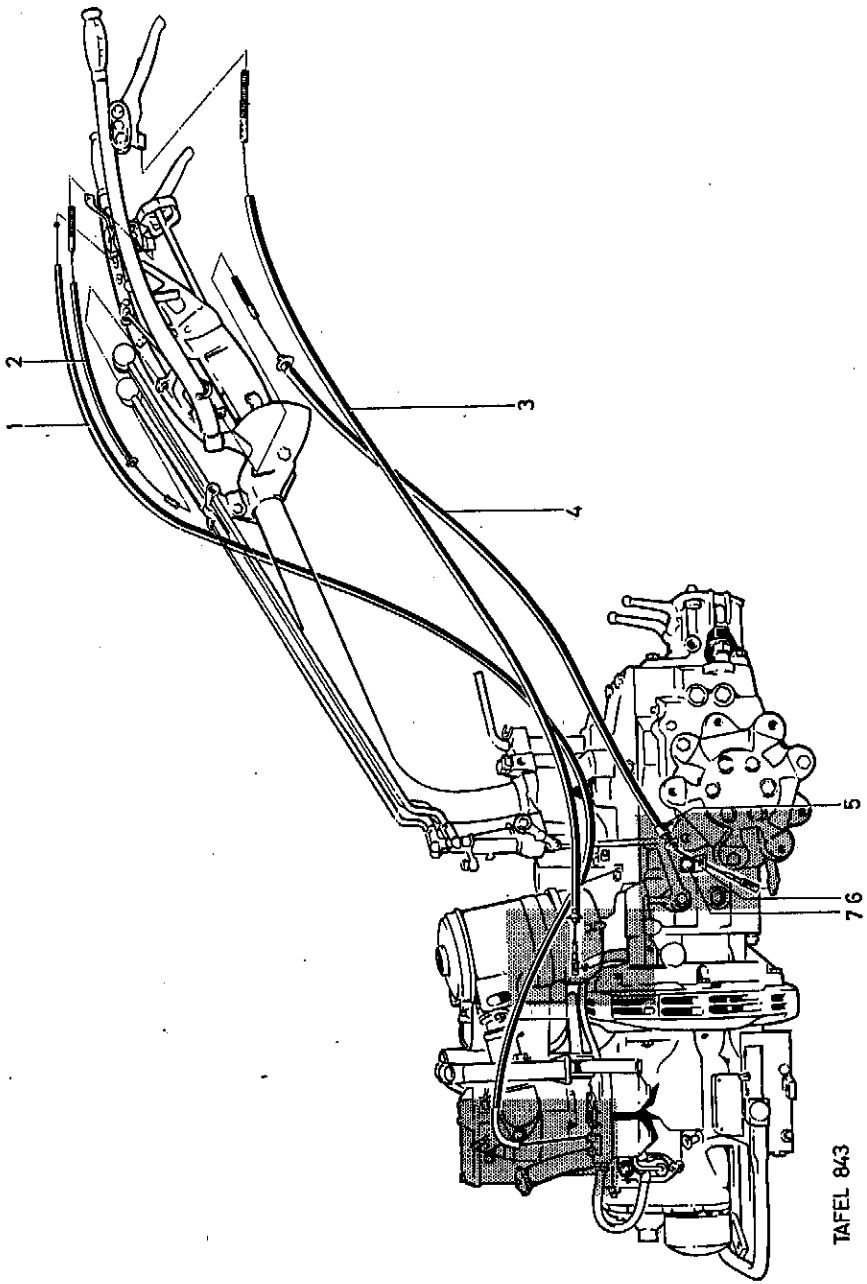

Tafel 843 **Seilzüge**
(für Maschine mit voll drehbarem Holm)

Bild	Benennung	Teil-Nr.	Stck.	Bemerkungen
1	Seilzug für Gas	123 31	1	
2	Seilzug für Bremse	127 18	1	
3	Seilzug für Kupplung	180 28	1	
4	Seilzug für Lenkbremse	131 64	2	
a	Verstellmutter	126 54	2	
5	Haltelasche	142 70	1	
6	Seilzugwiderlager	126 33	2	
7	Sechskantschraube M 10×35	001 03	2	

Tafel 781 Lenker, Seilzüge

(für Maschine mit seitlich und in der Höhe verstellbarem Holm)

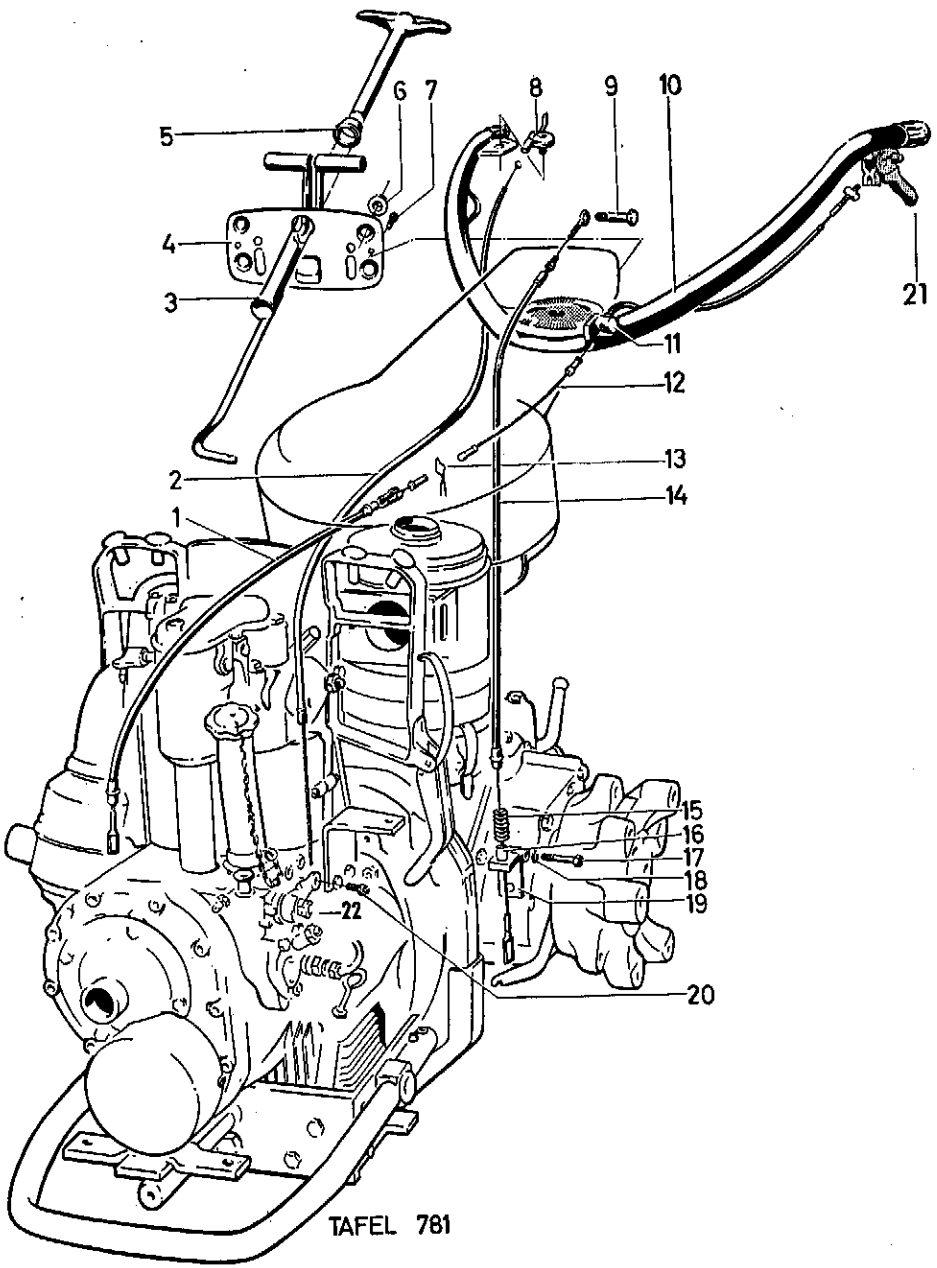

TAFEL 781

Tafel 781 Lenker, Seilzüge

(für Maschine mit seitlich und in der Höhe verstellbarem Holm)

Bild	Benennung	Teil-Nr.	Stck.	Bemerkungen
1	Seilzug für Kupplung	158 28	1	(unteres Teil für Motor E 785)
a	Seilzug für Kupplung	190 63	1	(unteres Teil für Motor CRD 100)
2	Seilzug für Gas	152 93	1	
a	Seilzug für Dekompression	300 32	1	für Motor CRD 100
b	Klemmutter	043 19	1	
c	Sechskantschraube M 4 × 10	253 19	1	
3	Holmhubrohr	152 34	1	
4	Abdeckplatte	151 23	1	
a	Bremshebel links	151 15	1	Einzelteile von Bild 4
b	„ rechts	151 14	1	
c	Spannhülse 6 × 24	015 85	2	
d	Schmiernippel M 6 × 1	263 90	1	
5	Führungsbuchse	153 96	1	
6	Durchführungsklemme	156 90	6	
7	Sechskantschraube M 8 × 12	001 50	2	
a	Federring A 8	012 96	2	
8	Regulierhebel	275 45	1	
9	Sechskant-Passchraube M 12 × 12,5	121 24	2	
10	Lenker	151 07	1	
a	Sechskantschraube M 16 × 90	000 01	1	
b	Federring A 16	013 00	1	
11	Seilzugwiderlager	127 94	1	
12	Seilzug für Kupplung	158 30	1	(oberes Teil)
13	Sicherungsfeder	157 16	1	
14	Seilzug für Lenkbremse	152 78	2	
15	Druckfeder	127 93	2	
16	Spannhülse	172 32	2	
17	Sechskantschraube M 10 × 70	000 32	2	
18	Federring A 10	012 97	2	
19	Seilzugwiderlager	128 38	2	
20	Klemmutter	043 19	1	
21	Handhebel	126 89	1	Einzelteile siehe Seite 80, Tafel 710
22	Regulierhebel	051 12	1	
a	Sechskantmutter M 10	006 29	2	

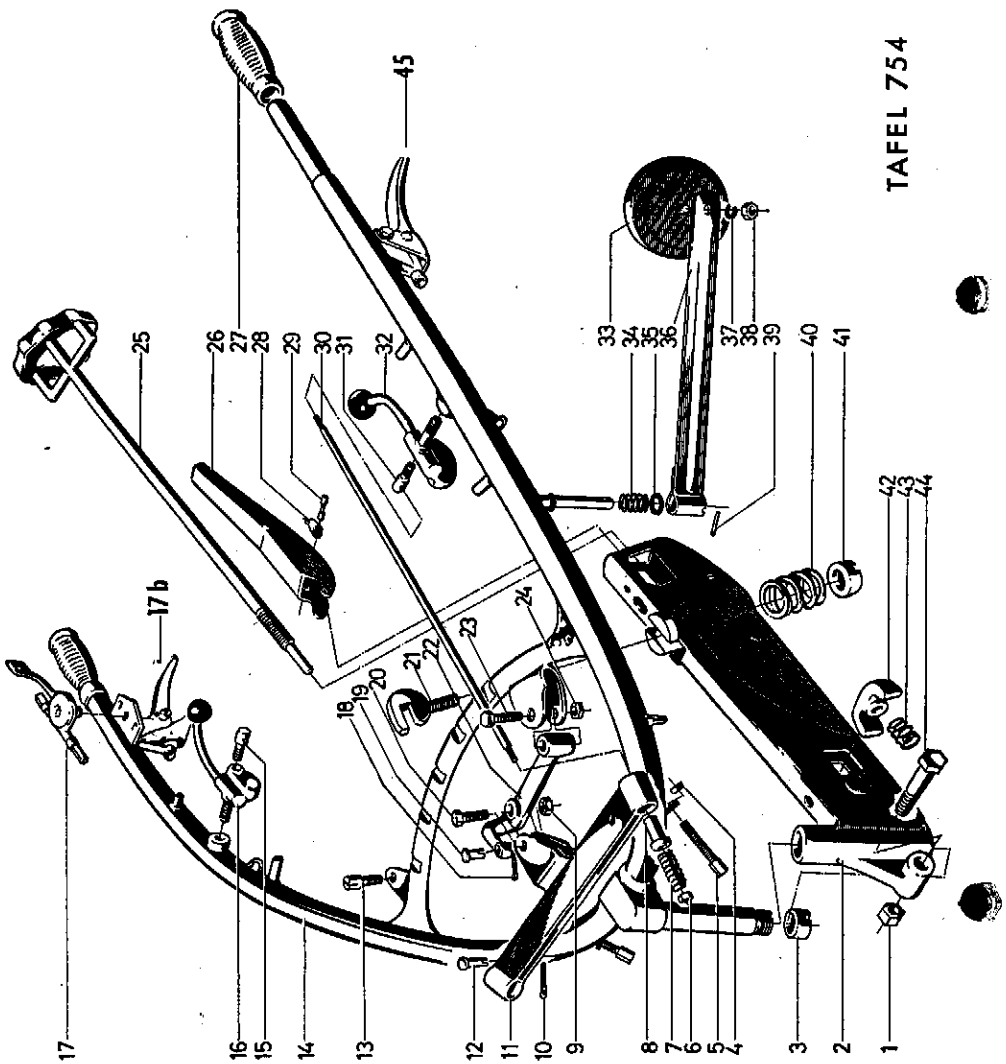

Bild	Benennung	Teil-Nr.	Stck.	Bemerkungen
1	Sicherungsmutter M 12	006 73	1	
2	Holmkonsole	040 36	1	
3	Stellmutter	042 60	1	
4	Sechskantmutter M 8	006 23	2	
5	Verstellschraube M 8×35	021 03	2	
6	Sechskantmutter M 6	005 93	4	
7	Druckfeder	040 46	2	
8	Bundhülse	040 43	2	
9	Sechskantmutter M 8	005 95	1	
10	Splint 3×15	014 69	1	ab Masch. Nr. 42 00 454
11	Bremswaagebalken	040 51	1	bis „ 42 00 453
a	„	126 96	1	siehe Anmerkg. Bild 10
12	Schraubnippel	024 25	2	„ „ „ 11
a	Stecknippel	126 14	2	„ „ „ 10
13	Seilzugwiderlager	036 27	1	„ „ „ 11
14	Lenker	317 23	1	bis Masch. Nr. 42 00 671
a	„	040 38	1	ab „ 42 00 672
15	Drehanker	040 44	1	
16	Lenkbremsknebel rechts	040 49	1	
17	Regulierhebel	317 27	1	bis Masch. Nr. 42 00 482
a	Regulierhebel	275 45	1	ab Masch. Nr. 42 00 483
17b	Handhebel für Bremse			siehe Seite 81—83; Tafel 367, 755 u. 709
18	Splint 3×15	014 69	1	siehe Anmerkg. Bild 10
19	Schraubnippel	024 25	2	„ „ „ 11
a	Stecknippel	126 14	2	„ „ „ 10
20	Sechskantschraube M 8×30	001 51	1	
21	Hakenschraube	050 21	1	
22	Bremszwischenhebel	264 84	1	
23	Sechskantschraube M 8×45	001 31	1	
24	Sechskantmutter M 8	005 95	1	
25	Klemmspindel	050 28	1	
26	Verstellhebel	050 14	1	
27	Lamellenfestgriff	128 25	2	
28	Verstellhebelfeder	050 19	1	
29	Verstellhebelbolzen	050 18	1	
30	Bremszugstange	040 45	2	
31	Drehanker	040 44	1	
32	Lenkbremsknebel links	040 48	1	
a	Rückstrahlerarm kpl.	048 60	1	einschl. Bild 33—39
33	Rückstrahler	029 52	2	
34	Sperrfeder	252 08	2	
35	Scheibe 10,5	008 03	2	
36	Rückstrahlerarm	252 06	2	
37	Federring A 6	012 95	2	
38	Sechskantmutter M 6	005 93	2	
39	Spannhülse 5×16	016 18	2	
40	Druckfeder	050 12	1	
41	Schlitzmutter M 14	006 99	1	
42	Klemmschieber	050 15	1	
43	Feder	257 09	1	
44	Sechskantschraube M 12×60	000 42	1	
45	Handhebel für Kupplung			siehe Seite 78—80; Tafel 366, 756 u. 710

Tafel 366 **Handhebel für Kupplung**

bis Masch. Nr. 42 00 453

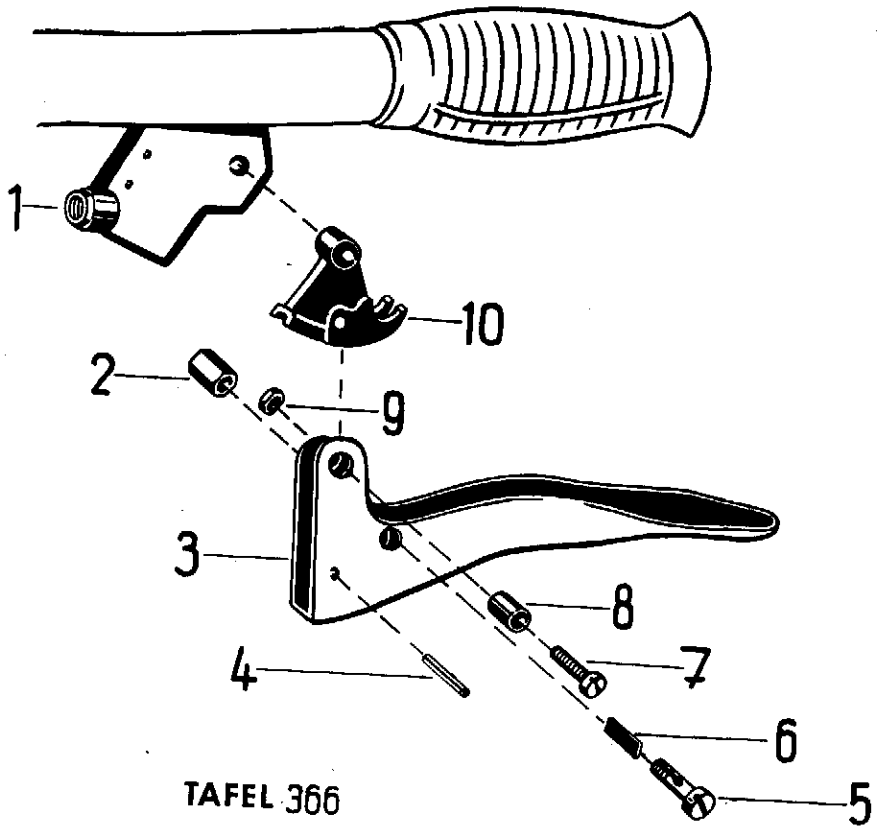

TAFEL 366

Bild	Benennung	Teil-Nr.	Stck.	Bemerkungen
1	Handhebellager	042 75	1	
2*	Mutter			
3	Handhebel	317 25	1	Bild 3, 4, 10
4	Spannhülse 4 × 16	016 19	1	
5*	Schraubnippel			
a	Schraubnippel kpl.	024 25	1	Bild 2, 5, 6
6*	Stift			
7	Zylinderschraube M 8 × 20	002 76	1	
8	Lagerhülse	032 21	1	
9	Sechskantmutter M 8	005 88	1	
10	Führungsstück	032 22	1	

*) Teile einzeln nicht lieferbar, siehe 5a.

Tafel 756 **Handhebel für Kupplung**

von Masch. Nr. 42 00 454 — 42 00 671

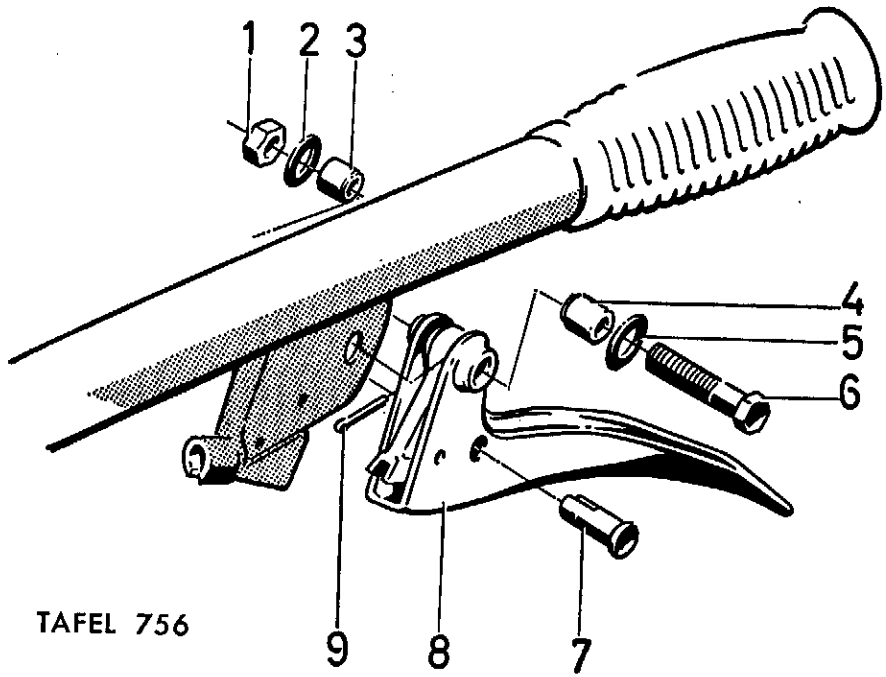

TAFEL 756

Bild	Benennung	Teil-Nr.	Stck.	Bemerkungen
1	Sechskantmutter M 8	005 95	1	
2	Scheibe 8,4	007 82	1	
3	Innenbuchse	128 18	1	
4	Aussenbuchse	128 17	2	
5	Scheibe 8,4	007 82	1	
6	Sechskantschraube M 8 × 40	000 06	1	
7	Stecknippel	126 14	1	
8	Handhebel	317 25	1	
9	Splint 3 × 15	014 69	1	

Tafel 710 **Handhebel für Kupplung**

ab Masch. Nr. 42 00 672

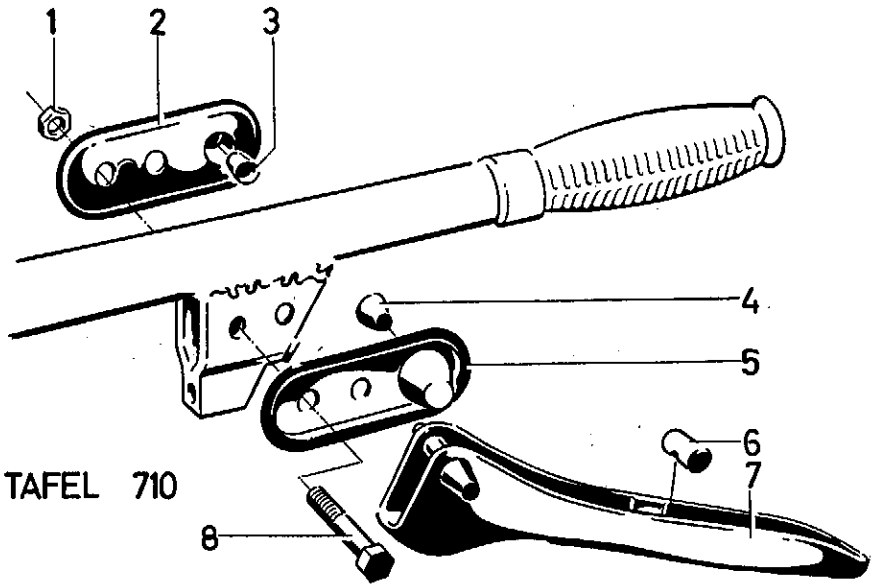

Bild	Benennung	Teil-Nr.	Stck.	Bemerkungen
1	Sicherungsmutter M 8	006 65	2	
2	Handhebellagerarm	127 17	1	
3/4	Hebellagerbuchse	126 83	2	
5	Handhebellagerarm	127 17	1	
6	Verstellmutter	126 54	1	
a	Seilhaltefeder	126 76	1	
7	Handhebel	126 89	1	
8	Sechskantschraube M 8 × 40	000 06	2	

Tafel 367 **Handhebel für Bremse** bis Masch. Nr. 42 00 453

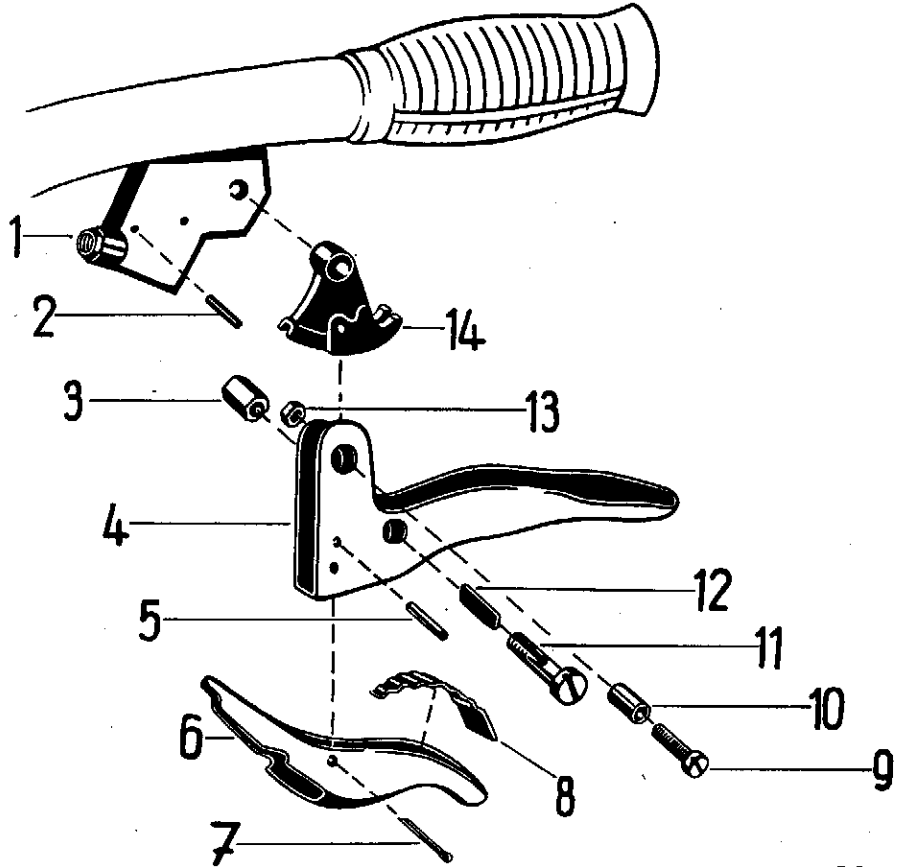

Bild	Benennung	Teil-Nr.	Stck.	Bemerkungen
	Zentralbremshebel	317 26	1	Bild 4–8, 14
1	Handhebellager	042 74	1	einschl. Bild 2
2	Zylinderkerbstift 4 × 22	016 54	2	
3*	Mutter			
4	Handhebel	032 30	1	Bild 4, 5, 14
5	Spannhülse 4 × 16	016 19	1	
6	Sperrklinke	032 31	1	
7	Splint 4 × 28	014 72	1	
8	Blattfeder	304 31	1	
9	Zylinderschraube M 8 × 20	002 76	1	
10	Lagerhülse	032 21	1	
11*	Schraubnippel			
a	Schraubnippel kpl.	024 25	1	Bild 3, 11, 12
12*	Stift			
13	Sechskantmutter M 8	005 88	1	
14	Führungsstück	032 22	1	

*) Teile einzeln nicht lieferbar, siehe 11 a.

Tafel 755 **Handhebel für Bremse**

von Masch. Nr. 42 00 454 — 42 00 671

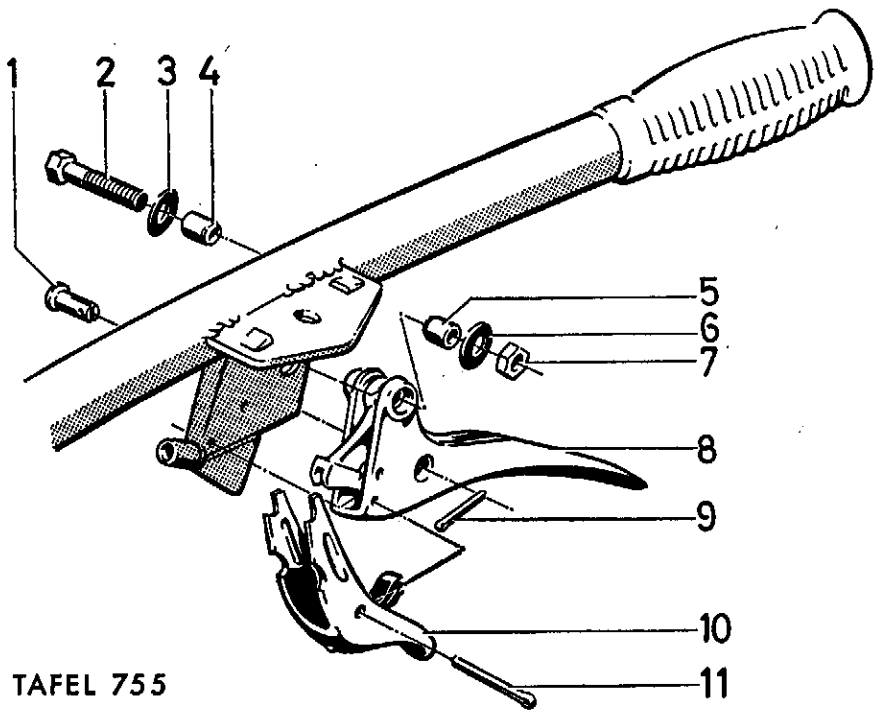

TAFEL 755

Bild	Benennung	Teil-Nr.	Stck.	Bemerkungen
1	Stecknippel	126 14	1	
2	Sechskantschraube M 8×40	000 06	1	
3	Scheibe 8,4	007 82	1	
4	Aussenbuchse	128 17	2	
5	Innenbuchse	128 18	1	
6	Scheibe 8,4	007 82	1	
7	Sechskantmutter M 8	005 95	1	
8	Zentralbremshebel	317 26	1	einschl. Bild 10 u. 11
9	Splint 3×15	014 69	1	
10	Sperrklinke	032 31	1	
11	Splint 4×28	014 72	1	

Tafel 709 **Handhebel für Bremse**

ab Masch. Nr. 42 00 672

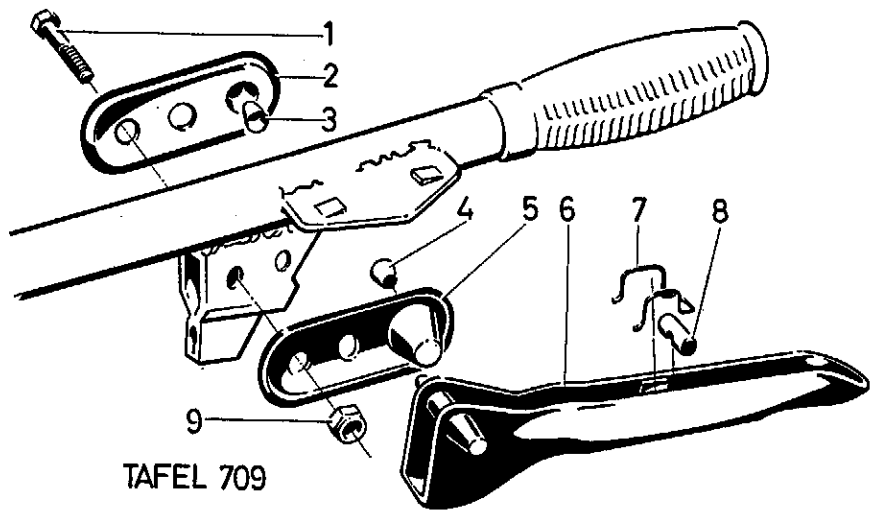

TAFEL 709

Bild	Benennung	Teil-Nr.	Stck.	Bemerkungen
1	Sechskantschraube M 8×40	000 06	2	
2	Handhebellagerarm	127 17	1	
3/4	Hebellagerbuchse	126 83	2	
5	Handhebellagerarm	127 17	1	
6	Handhebel	126 89	1	
7	Seilhaltefeder	126 76	1	
8	Verstellmutter	126 54	1	
9	Sicherungsmutter M 8	006 65	2	

Tafel 759 **Werkzeuge**

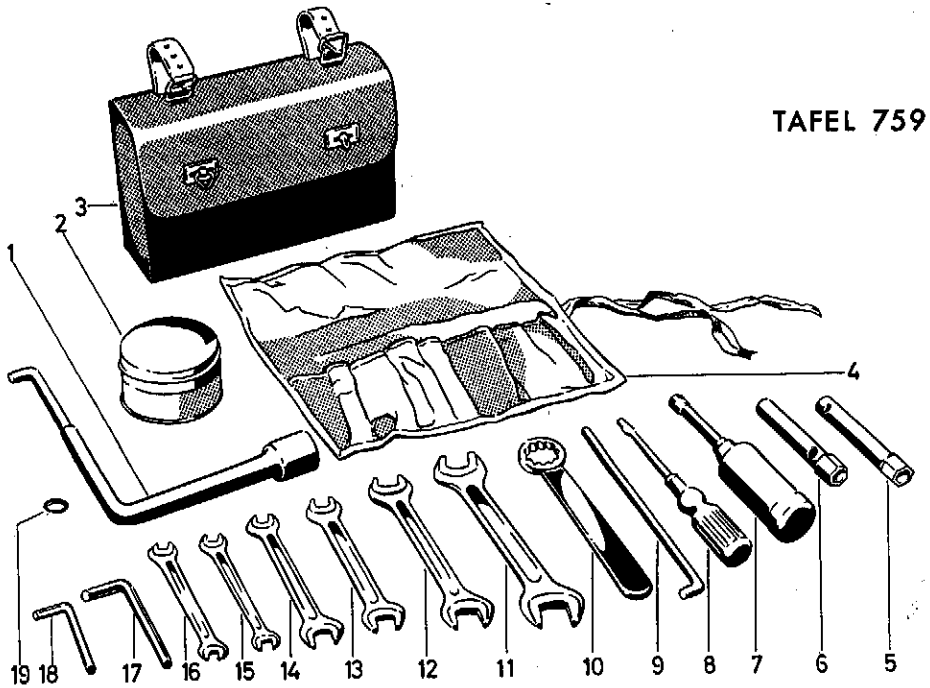

Bild	Benennung	Teil-Nr.	Stck.	Bemerkungen
	Werkzeugsatz komplett	132 14	1	einschl. Bild 1, 3—18
1	Steckschlüssel 24	251 93	1	
2	Dose mit Zündlunten 7 ∅ 100 St.	024 31	1	
3	Werkzeugbehälter	043 14	1	
4	Werkzeugtasche	044 27	1	
5	Sechskantsteckschlüssel 13	215 57	1	
6	entfällt		1	
7	Fettpresse	025 43	1	
8	Schraubenzieher	025 16	1	
9	entfällt			
10	Einfach-Ringschlüssel 24	025 38	1	
11	Doppelmaulschlüssel 19×22	024 98	1	
12	„ „ 13×15	274 98	1	
13	„ „ 11×14	024 93	1	
14	„ „ 10×12	024 99	1	
15	„ „ 17×19	024 90	1	
16	„ „ 8×10	024 96	1	
17	Sechskantstiftschlüssel 13	215 57	1	
18	„ 6	025 25	1	
19	Dichtring	100 27	3	

Tafel 729 **Kraftstoff-Filter**

bis Masch. Nr. 42 00 474

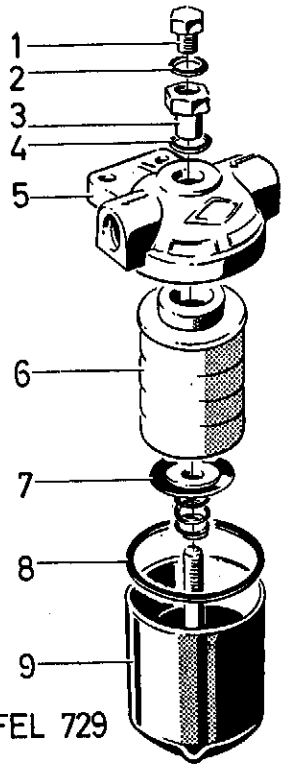

Bild	Benennung	Teil-Nr.	Stck.	Bemerkungen
	Kraftstoffilter komplett	038 37	1	Bild 1—9
1	Entlüftungsschraube	032 80	1	
2	Dichtung	032 94	1	
3	Verschlusschraube	032 82	1	
4	Dichtung	032 95	1	
5	Deckel	304 48	1	
6	Filzplatteneinsatz	304 49	1	
7	Filzringfassung	032 86	1	
a	Feder	032 79	1	
8	Deckeldichtung	032 98	1	
9	Gehäuse	032 83	1	

Tafel 728 **Kraftstoff-Filter**

bis Masch. Nr. 42 00 474

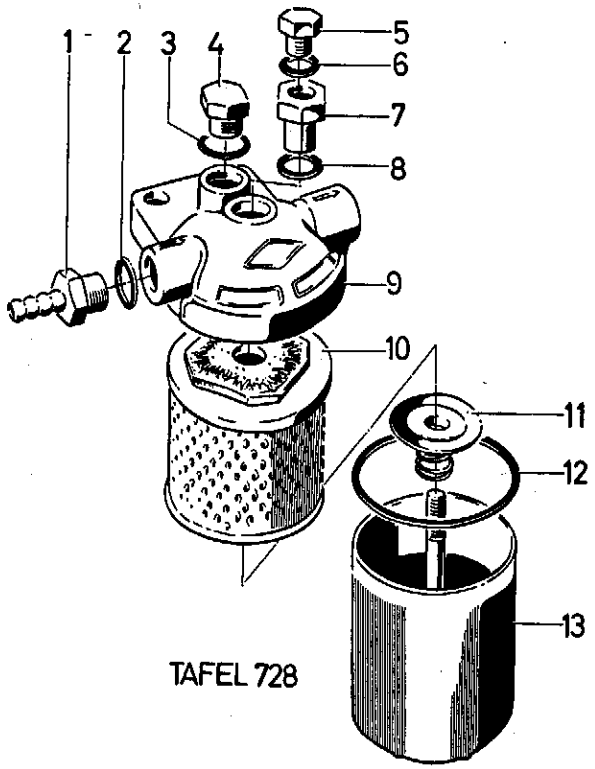

TAFEL 728

Bild	Benennung	Teil-Nr.	Stck.	Bemerkungen
	Kraftstoffilter komplett	043 32	1	Bild 3–13
1 2	entfällt			
3	Dichtung	032 92	1	
4	Sechskantschraube	304 52	1	
5	Entlüftungsschraube	032 80	1	
6	Dichtung	032 94	1	
7	Verschlusschraube	032 82	1	
8	Dichtung	032 95	1	
9	Deckel	032 85	1	
10	Micro-Einsatz	304 50	1	
11	Filzringfassung	032 86	1	
a	Feder	032 79	1	
12	Deckeldichtung	032 99	1	
13	Gehäuse	032 87	1	

Tafel 723 **Kraftstoff-Stufenfilter**

ab Masch. Nr. 42 00 475

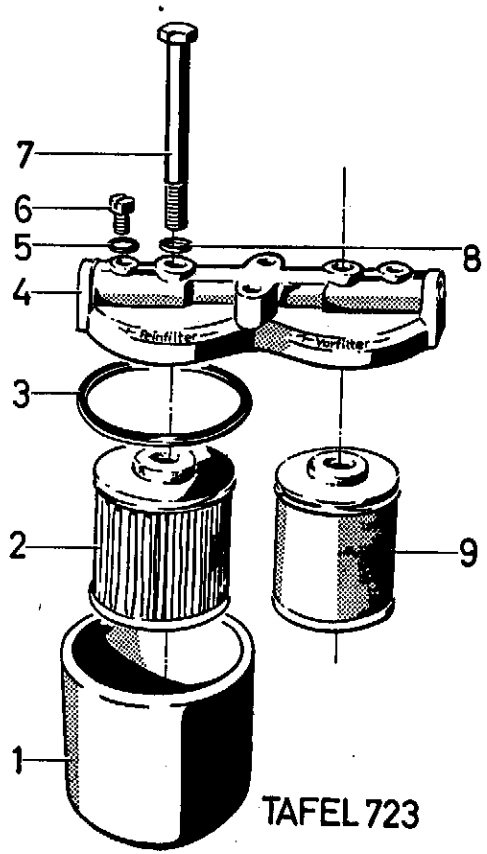

TAFEL 723

Bild	Benennung	Teil-Nr.	Stck.	Bemerkungen
	Kraftstoff-Stufenfilter komplett	123 49	1	Bild 1–9
1	Gehäuse	137 39	2	
2	Micro-Einsatz	137 34	1	
3	Deckeldichtung	137 38	2	
4	Deckel	137 35	1	
5	Dichtring A 6 × 10 Cu	009 32	1	
6	Entlüftungsschraube	137 37	1	
7	Sechskantschraube M 8 × 90	246 13	2	
8	Dichtung A 8 × 11,5 Cu	009 44	2	
9	Filzrohreinsatz	137 33	1	

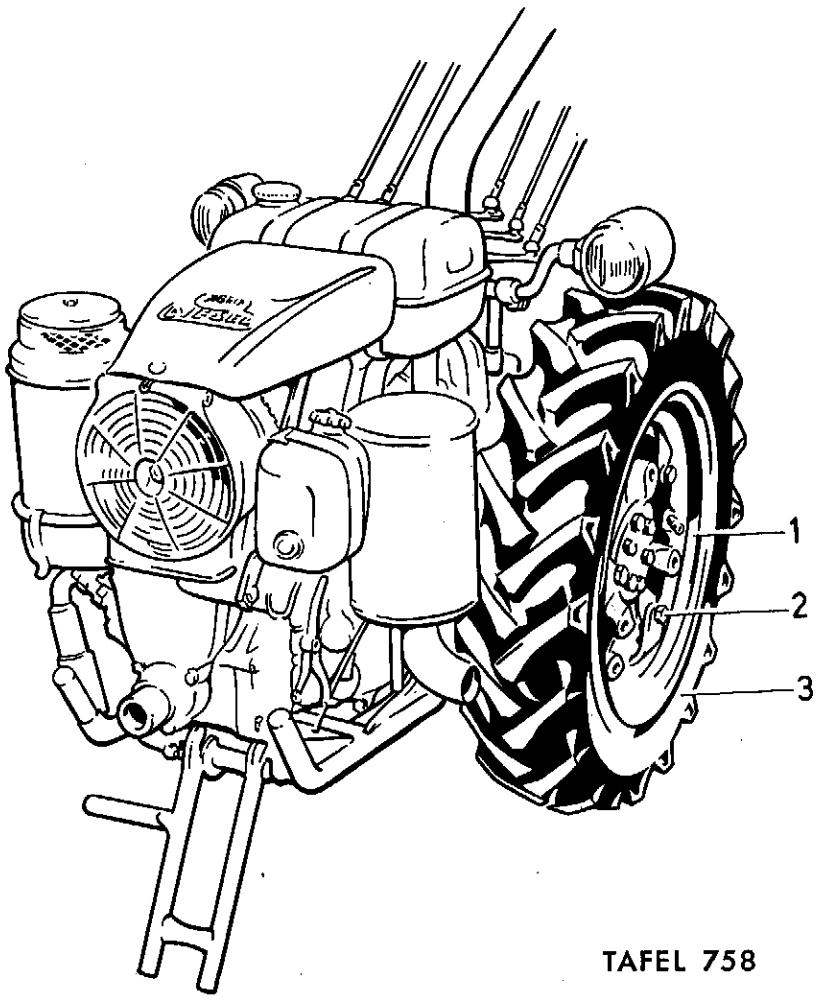

TAFEL 758

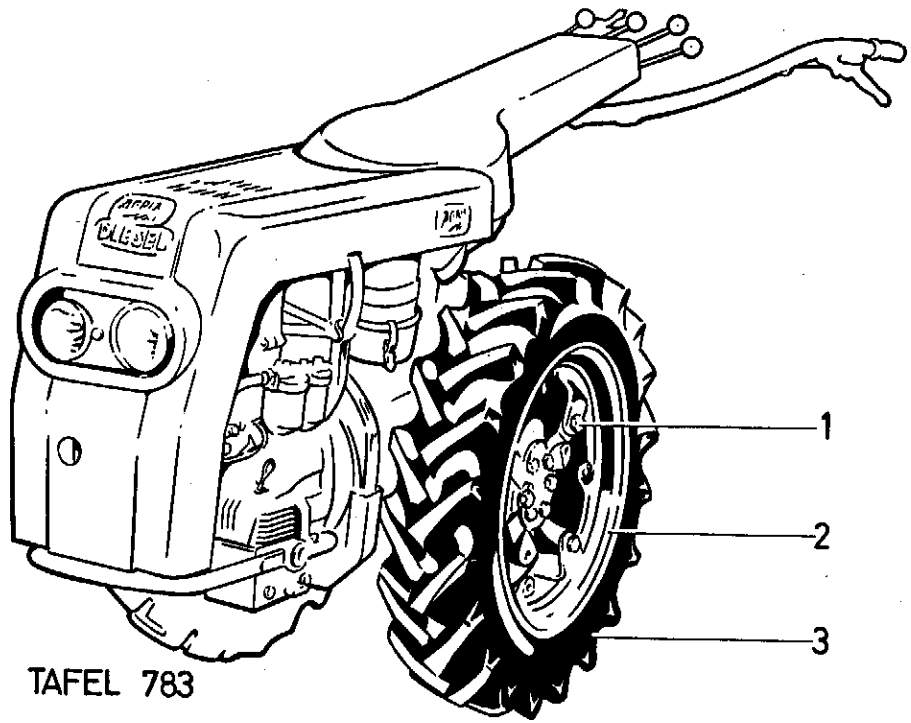

TAFEL 783

Bild	Benennung	Teil-Nr.	Stck.	Bemerkungen
1	Felge	227 38	2	
2	Sechskantschraube M 16×1,5×35	002 05	6	
a	Federring C 16,5	015 12	6	
3	Reifen 7.00-18 AS	024 40	2	
a	Schlauch 7.00 - 18	024 57	2	

Tafel 761 Elektr. Grundausrüstung Art. 3879 213
Elektr. Anlasseranlage Art. 3879 913

(für Motor DL 660)

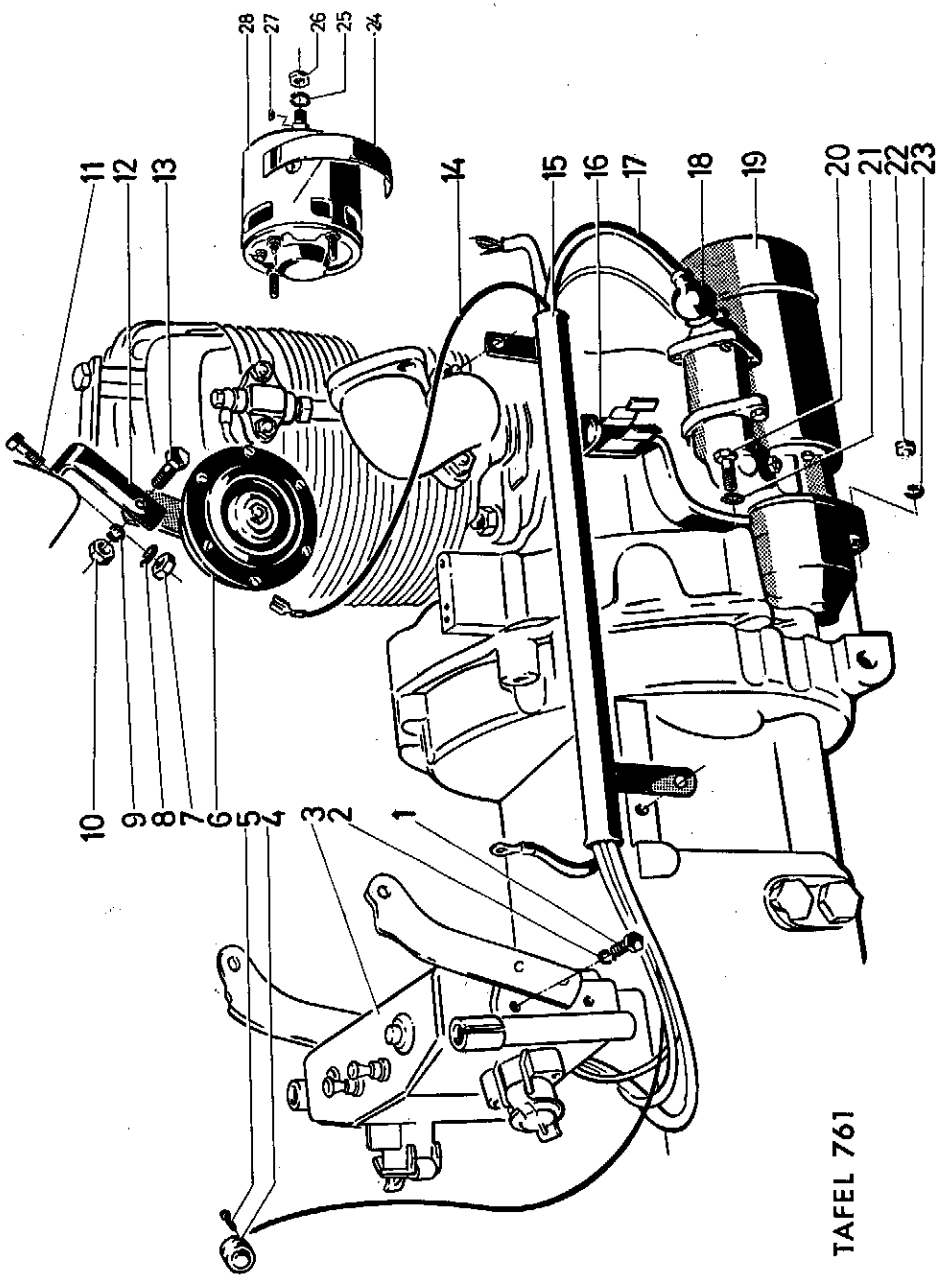

TAFEL 761

Tafel 761 Elektr. Grundausrüstung Art. 3879 213
Elektr. Anlasseranlage Art. 3879 913
(für Motor DL 660)

Bild	Benennung	Teil-Nr.	Stck.	Bemerkungen
1	Sechskantschraube M 6×20	000 54	4	
2	Federring A 6	012 95	4	
3	Schaltkasten vormontiert	137 42	1	Einzelteile siehe Seite 92, Tafel 760
4	Druckknopfschalter	146 71	1	
5	Linsenschraube M 5 × 10	003 25	2	
a	Federring A 5	012 94	2	
6	Horn 12 V	029 60	1	
7	Sechskantmutter M 8	005 95	1	
8/9	Federring A 8	012 96	2	
10	Sechskantmutter M 8	005 95	1	
11	Sechskantschraube M 8×20	001 09	1	
12	Hornträger	157 48	1	
13	Sechskantschraube M 8×20	001 09	1	
14	Leitung B 1,5 × 2800 (Alu ummantelt)	140 75	1	vom Horndruckknopf zum Horn
15	Lichtleitungsrohr	245 47	1	
16	Kurbelhalter	043 31	1	
17	Leitung B 16 × 840 sw	162 96	1	
18	Schutzkappe	031 49	1	
19	Anlasser	029 39	1	
20	Sechskantschraube M 10×80	000 16	1	
21	Federring A 10	012 97	1	
22	Sechskantmutter M 10	005 97	1	
23	Federring A 10	012 97	1	
24	Schutzblech	060 56	1	
25	Federring A 12	012 98	1	
26	Sechskantmutter M 12	006 37	1	
27	Scheibenfeder 3×5	016 90	1	
28	Lichtmaschine	029 42	1	

Tafel 760 **Schaltkasten**

(für Motor DL 660)

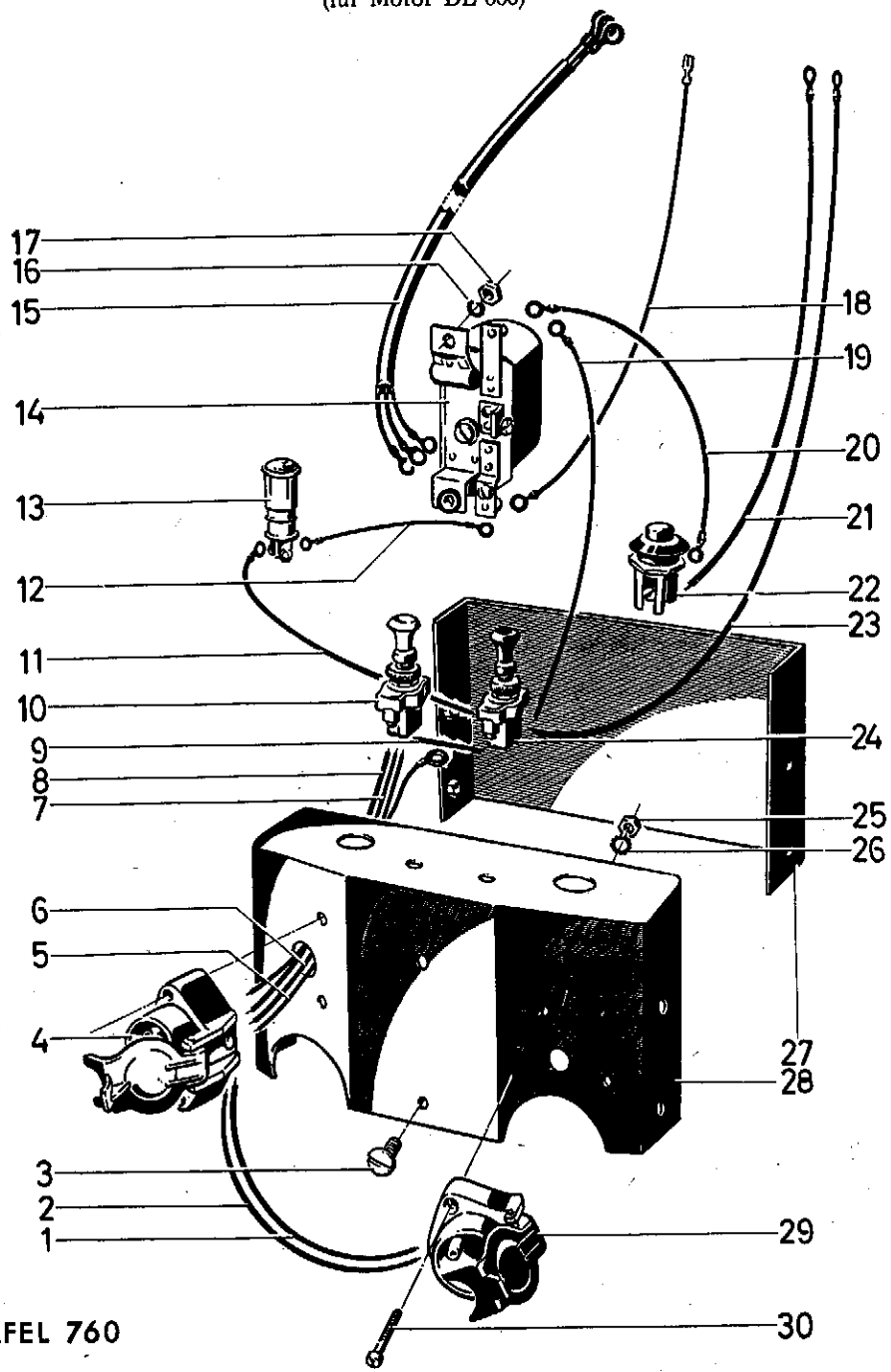

TAFEL 760

Tafel 760 **Schaltkasten**

(für Motor DL 660)

Bild	Benennung	Teil-Nr.	Stck.	Bemerkungen
1	Leitung B 1,5 × 260 rt	140 68	1	von Steckdose
2	„ B 1,5 × 300 sw	150 93	1	zu Steckdose
3	Sechskantschraube M 5×15	001 49	1	
a	„ M 5×10	001 34	1	
4	3-polige Steckdose	029 24	1	
5	Leitung B 1,5 × 60 rt	060 66	1	von Steckdose zu Masse
6	„ B 1,5 × 200 ws	204 98	1	von Steckdose zu Lichtschubschalter
7	„ B 1,5 × 140 ws	130 68	1	v. Lichtschubschalter zu Steckdose
8	„ B 1,5 × 140 sw	130 64	1	v. Hauptschubschalter zu Steckdose
9	„ B 1,5 × 60 ws	130 69	1	v. Hauptschubschalter z. Lichtschubschalter
10	Schubschalter A 8 ws	029 33	1	
a	Dichtmanschette	060 57	1	
11	Leitung B 1,5 × 130 bl	130 63	1	v. Ladeanzeigeleuchte z. Hauptschubschalter
12	„ B 1,5 × 150 bl	140 62	1	v. Ladeanzeigeleuchte z. Reglerschalter
13	Lade-Anzeigeleuchte	029 59	1	
a	Glühlampe 12 V 2 W	022 61	1	
14	Reglerschalter	029 43	1	
15	Leitung B 3 × 2,5 × 930 sw	060 65	1	v. Reglerschalter z. Lichtmaschine
16	Federring A 5	012 94	2	
17	Sechskantmutter M 5	005 92	2	
18	Leitung B 1,5 × 900 sw	150 95	1	v. Reglerschalter z. Horn
19	„ B 2,5 × 100 sw	140 63	1	v. Reglerschalter z. Hauptschubschalter
20	„ B 2,5 × 100 sw	140 69	1	v. Reglerschalter z. Anlassdruckknopf
21	„ B 2,5 × 850 sw	164 43	1	v. Anlassdruckknopf z. Anlasser
22	Anlassdruckknopf	029 31	1	
23	Leitung B 2,5 × 400 sw	140 73	1	v. Hauptschubschalter z. Batterie +
24	Schubschalter A 8 sw	029 32	1	
a	Dichtmanschette	060 57	1	
25	Sechskantmutter M 4	005 91	4	
26	Federring A 4	012 93	4	
27	Schutzwand	057 94	1	
28	Schaltkasten	058 13	1	
29	3-polige Steckdose	029 24	1	
30	Linsenschraube M 4 × 25	003 24	4	

Tafel 757 **Beleuchtungsanlage**

(für Motor DL 660)

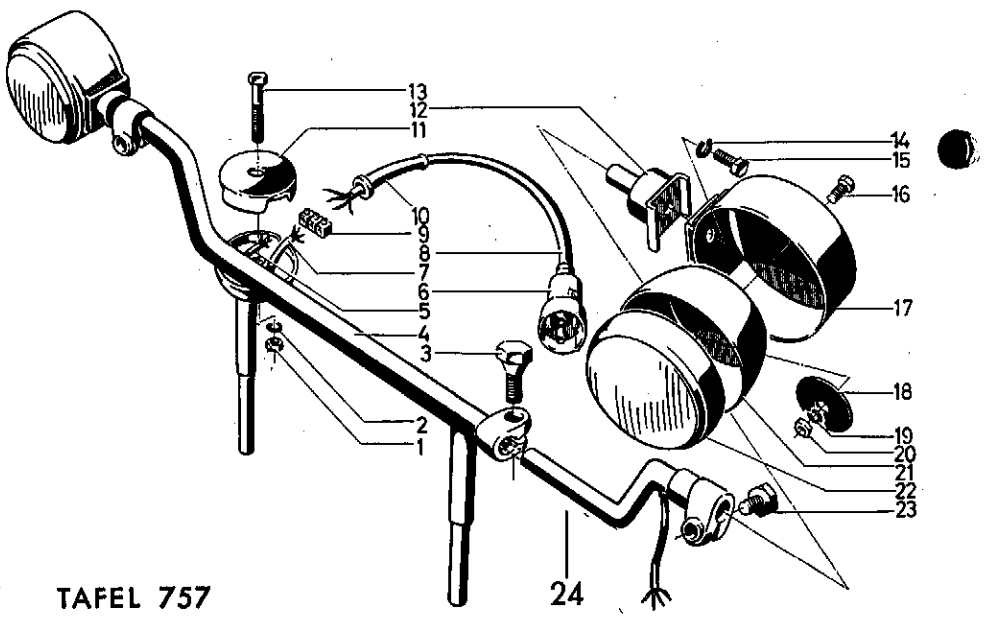

TAFEL 757

Tafel 757 **Beleuchtungsanlage**

(für Motor DL 660)

Bild	Benennung	Teil-Nr.	Stck.	Bemerkungen
1	Sechskantmutter M 6	005 93	1	
2	Federring A 6	012 95	1	
3	Sechskantschraube M 12 × 28	001 92	1	
4	Leuchtenträger	060 85	1	
5	Leitung 3 × 1 × 400 sw	060 83	1	v. Verteilerdose zum Scheinwerfer rechts
6	Stecker 3-polig	029 26	1	
7	Leitung 3 × 1 × 700 sw	060 82	1	v. Verteilerdose zum Scheinwerfer links
8	Leitung 3 × 1 × 430 sw	060 84	1	v. Verteilerdose zum Stecker
9	Leitungsverbinder 3 × 4²	022 52	1	
10	Gummitülle	029 28	1	
11	Verteilerdose	037 94	1	
12	Leuchtenhalter	038 04	2	
13	Sechskantschraube M 6 × 40	001 61	1	
14	Federring A 8	012 96	2	
15	Sechskantschraube M 8 × 18	001 01	2	
16	„ M 8 × 15	001 02	2	
17	Scheinwerfer-Schutzhülle	271 57	2	
18	Scheibe 9 × 50 × 2,5	237 58	2	
19	Federring A 8	012 96	2	
20	Sechskantmutter M 8	005 95	2	
21	Scheinwerfergehäuse	216 58	2	
22	Scheinwerfereinsatz	216 57	2	
a	Scheinwerfer	216 59	2	einschl. Bild 21 u. 22
b	Glühlampe 12 V 3 W	022 59	2	
23	Sechskantschraube M 12 × 28	001 92	2	
24	Schwenkarm	060 86	1	

Tafel 782 **Beleuchtungsanlage**

(für Motor E 785)

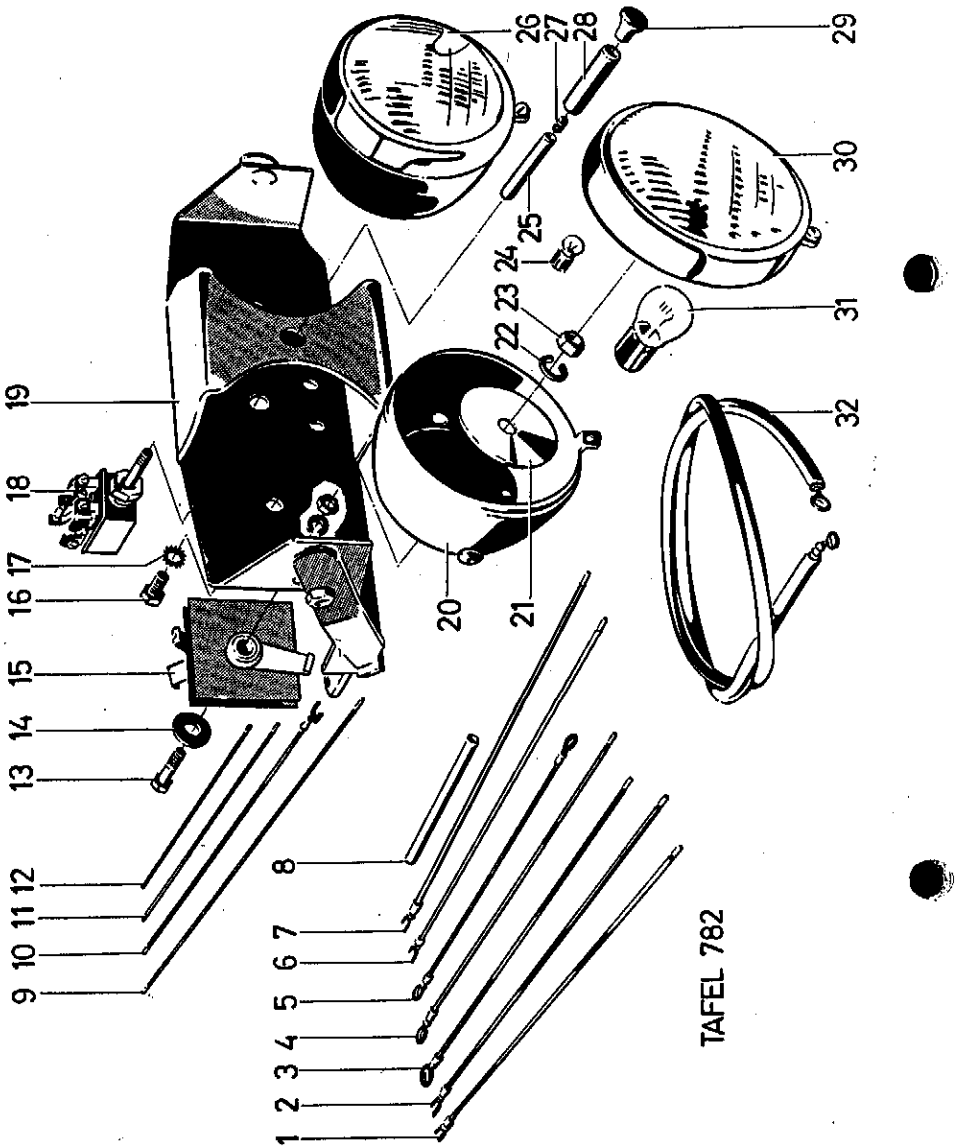

Tafel 782 **Beleuchtungsanlage**

(für Motor E 785)

Bild	Benennung	Teil-Nr.	Stck.	Bemerkungen
1	Leitung B 1,5 × 240 ws	164 25	1	von Scheinwerfer zu Zuglichtschalter
2	Leitung		1	von Lampenhalter zu Masse
3	Leitung B 1,5 × 220 rt	173 09	1	von Batterie zu Masse
4	Leitung B 1,5 × 110 rt	164 26	2	von Scheinwerfer zu Masse
5	Leitung B 1,5 × 200 sw	164 24	1	von Gleichrichter zu Zuglichtschalter
6	Leitung B 2,5 × 460 sw	146 32	1	von Gleichrichter zu Lichtmaschine
7	Leitung B 2,5 × 460 sw	146 32	1	
8	Isolierschlauch 7 × 380	164 28	1	
9	Leitung B 1,5 × 240 ws	164 25	1	von Scheinwerfer zu Zuglichtschalter
10	Leitung B 1,5 × 110 sw	164 26	1	an Gleichrichter
11	Leitung B 1,5 × 220 sw	205 00	1	von Scheinwerfer zu Zuglichtschalter
12	Leitung B 1,5 × 220 sw	205 00	1	
13	Sechskantschraube M 6 × 35	001 56	1	
14	Scheibe 6,4	007 80	1	
15	Gleichrichter	029 45	1	
16	Sechskantschraube M 8 × 20	001 09	2	
17	Fächerscheibe A 8,4	012 19	2	
18	Zuglichtschalter	029 34	1	
19	Lampenhalter	150 96	1	
20	Scheinwerfergehäuse	216 58	2	Einzelteil von Bild 26
21	Scheibe 9 × 50 × 2,5	237 58	2	
22	Federring A 8	012 96	2	
23	Sechskantmutter M 8	005 95	2	
24	Glühlampe 6 V 2 W	022 62	2	
25	Verlängerungsrohr	154 82	1	
26	Scheinwerfer kompl.	249 98	2	
27	Gewindestift	005 41	1	
28	PVC-Schlauch 12 × 2 × 55	158 09	1	
29	Einzelteil von Bild 18			
30	Scheinwerfereinsatz	249 97	2	Einzelteil von Bild 26
31	Glühlampe 6 V 18/5 W	160 19	2	
32	Leitung B 2,5 × 1000 sw	164 30	1	von Gleichrichter zu Batterie
a	Isolierschlauch 6 × 1000	173 42	1	